# 在庫精密ボールねじ

## 特長

### ●多彩なねじ軸外径、リード、精度等級から選択可能なGP･GG･GEシリーズ

・豊富なねじ軸外径、リード、精度等級から無駄のない最適な製品選定が可能です。

### ●高周速対応を実現したFG・FEシリーズ

・独自の循環構造を採用し最高5000min$^{-1}$の高周速回転を実現しました。
・定格荷重に配慮し当社従来品以上の仕様となっています。

### ●業界最小クラスのコンパクトナットを実現したDPシリーズ

・ナット寸法を最も小さくできるデフレクタ循環方式を採用しました。
・リード1mm～のラインナップは、小送りや位置決めを要する機械装置に適しています。

### ●高リード化により高速搬送に最適なHGシリーズ

・高リードを採用し低回転で高速送りが可能です。
・多条ねじを採用し、ナット長さのコンパクト化と定格荷重に配慮しました。

## □仕様概要

| | |
|---|---|
| ねじ軸外径 | φ6～φ32mm |
| リード | 1～60mm |
| 精度等級 | C3級：GP、DP<br>C5級：FG、GG、HG<br>C7級：FE、GE |
| 軸方向すきま | 各製品の諸元表参照 |
| 軸端形状 | 軸片端 完成品（C3級：GP、DP）<br>軸端 未加工品 |
| 生産区分 | 在庫品 |

## □オプション対応

| シリーズ | 軸端追加工 | 表面処理 | グリース変更 | ナット組付方向変更 | ルブシール |
|---|---|---|---|---|---|
| GP、DP<br>FG、GG、HG<br>FE、GE | ○ | ○ | ○ | ○ | 下記参照 |

・GP・DPシリーズは、軸片端完成品となっています。
・表面処理は、防錆黒色被膜処理（被膜厚さ1～2μm）となります。
・標準グリース以外のグリース封入についてはお問い合わせください。
・ルブシール仕様の対応可否は、各製品ページのオプション仕様をご確認ください。

## □各シリーズの形式番号

表示例

| シリーズ | 軸径 | リード | 循環数 | 組合せ方式 | | フランジ形式 | 胴部形態 | ワイパ種類 | ねじれ方向 | | ねじ軸全長 | 端末形状 | ねじ部長さ | | 精度 | 軸方向すきま |
|---|---|---|---|---|---|---|---|---|---|---|---|---|---|---|---|---|
| FG | 15 | 10 | P | S | － | H | P | N | R | － | 0900 | X | 0840 | － | C5 | F |
| DP | 6～14 | 1～4 | J | S | － | H | D | N | R | － | 4桁のメートル（mm）単位で表示 | B、X | 4桁のメートル（mm）単位で表示 | － | C3 | F、S |
| FG | 10～25 | 5～25 | P | S | － | H | P | N | R | － | 4桁のメートル（mm）単位で表示 | A、X | 4桁のメートル（mm）単位で表示 | － | C5 | F |
| FE | 10～25 | 5～25 | P | S | － | H | P | N | R | － | 4桁のメートル（mm）単位で表示 | A、X | 4桁のメートル（mm）単位で表示 | － | C7 | M |
| GG | 8～32 | 2～25 | 仕様を参照 | S | － | 仕様を参照 | 仕様を参照 | 仕様を参照 | R | － | 4桁のメートル（mm）単位で表示 | A、X | 4桁のメートル（mm）単位で表示 | － | C5 | F |
| GE | 8～32 | 2～25 | 仕様を参照 | S | － | 仕様を参照 | 仕様を参照 | 仕様を参照 | R | － | 4桁のメートル（mm）単位で表示 | A、X | 4桁のメートル（mm）単位で表示 | － | C7 | M |
| GP | 8～20 | 2～5 | 仕様を参照 | S | － | 仕様を参照 | A | 仕様を参照 | R | － | 4桁のメートル（mm）単位で表示 | B、X | 4桁のメートル（mm）単位で表示 | － | C3 | F、S |
| HG | 8～20 | 12～60 | Q | S | － | 仕様を参照 | Q | 仕様を参照 | R | － | 4桁のメートル（mm）単位で表示 | A、X | 4桁のメートル（mm）単位で表示 | － | C5 | F、H |

・詳細につきましては、各サイズの仕様諸元をご参照ください。

## □ねじ軸外径とリードの組合せ

| ねじ軸径（mm） | リード（mm） 1 | 2 | 3 | 4 | 5 | 10 | 12 | 15 | 16 | 20 | 25 | 30 | 32 | 40 | 60 |
|---|---|---|---|---|---|---|---|---|---|---|---|---|---|---|---|
| 6 | ◎ | | | | | | | | | | | | | | |
| 8 | ◎ | ●◎ | | ● | | | □ | | | | | | | | |
| 10 | | ●◎ | | ● | | ●★ | | | | | | | | | |
| 12 | | ●◎ | ◎ | ● | ● | ●★ | | | | ●★ | | □ | | | |
| 14 | | | | ◎ | | | | | | | | | | | |
| 15 | | ● | | ● | ●★ | ●★ | | ● | | ●□★ | | | | □ | |
| 16 | | | | | | | | | ● | | | | □ | | |
| 20 | | | | ● | ● | ●★ | | | | ●□★ | | □ | | □ | □ |
| 25 | | | | | ●★ | ●★ | | | | ● | ●★ | | | | |
| 32 | | | | | ● | ● | | | | | | | | | |

●：GP、GG、GE シリーズ
◎：DP シリーズ（小リード）
□：HG シリーズ（高リード）
★：FG、FE シリーズ（高周速対応）

## ●ボールねじ諸元

| | | |
|---|---|---|
| 軸径(mm) - リード(mm) | 8 - 2 | |
| 循環数 / ねじれ方向 | 2.5巻1列 / 右 | |
| ボール径(mm) | 1.5875 | |
| 谷径(mm) | 6.6 | |
| シリーズ | GP | |
| 基本動定格荷重C(N) | 1220 | 1950 |
| 基本静定格荷重C0(N) | 1300 | 2600 |
| 精度等級 / すきま記号 | C3 / S | C3 / F |
| 軸方向すきま(mm) | 0 | 0.005以下 |
| 予圧トルク(N·cm) | 0.3～2.0 | ～0.5 |
| スペーサボール | 1:1 | なし |
| 循環方式 | チューブ方式 | |
| ワイパ | フエルト | |
| 潤滑剤 | アルバニヤグリースS2 | |

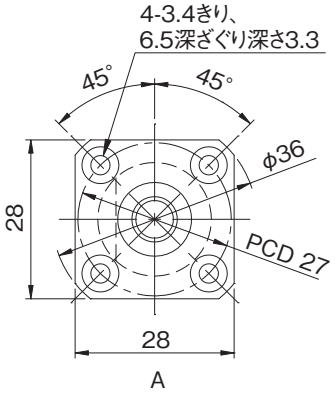


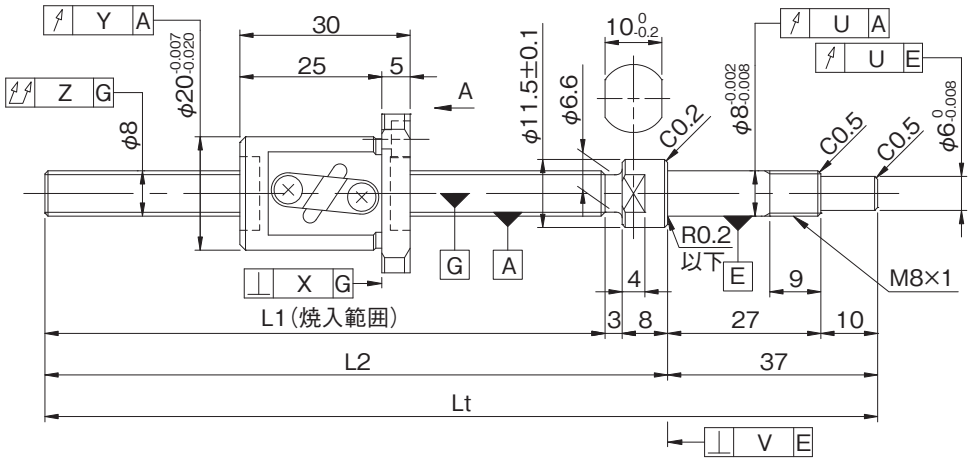


| 形式番号(軸片端完成品) | ねじ軸長さ L1 | L2 | Lt | 最大ストローク(L1-ナット長) | リード精度 ±$E_c$ | $e_c$ | $e_{300}$ |
|---|---|---|---|---|---|---|---|
| GP0802DS-AAFR-0170B-C3S | 122 | 133 | 170 | 92 | 0.010 | 0.008 | 0.008 |
| GP0802DS-AAFR-0170B-C3F | | | | | | | |
| GP0802DS-AAFR-0250B-C3S | 202 | 213 | 250 | 172 | 0.012 | 0.008 | 0.008 |
| GP0802DS-AAFR-0250B-C3F | | | | | | | |

・軸方向すきま0.005以下(F)品は、部分的に予圧状態となる場合があります。
・予圧トルクは、グリース塗布封入前の値となります。
・納入時はナット内のみにグリースを封入し、防錆油を塗布いたします。ご使用時には潤滑剤を供給してください。







ねじ軸外径φ8

## ●軸端加工形状

在庫精密ボールねじには、各サイズごとに弊社推奨の軸端加工形状を用意しております。固定側端末形状はあらかじめ加工してあります。支持側軸端については下記弊社推奨の軸端加工形状に追加工出来ますので弊社までご用命ください。また、軸端加工した場合の形式例は下記の通りです。

**形式例**：固定側加工品（左図）　⇒　両側軸端加工品
GP0802DS-AAFR-0250B-C3F　⇒　GP0802DS-AAFR-0250X0193-C3F
└ねじ部長さ
└ねじ軸全長

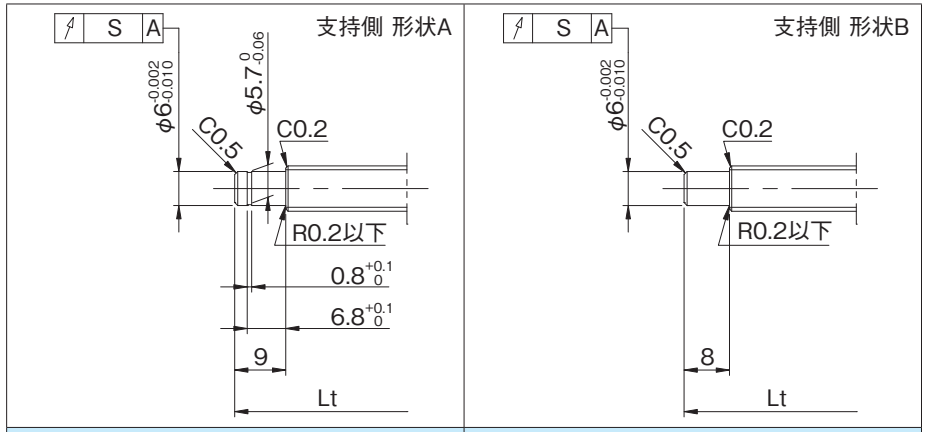


| 適用支持側サポートユニット | 適用固定側サポートユニット |
|---|---|
| BUK-6S(角形) | BUK-8、BUK-8F(角形) |
| BUM-6S(丸形) | BUM-8、BUM-8F(丸形) |

## ●オプション仕様

・防錆黒色被膜処理（被膜厚さ１～２μm）が対応可能です。

| 各部精度 X | Y | Z | S | U | V | 予圧トルク(N·cm) すきま0 | すきまあり | 質量(kg) |
|---|---|---|---|---|---|---|---|---|
| 0.008 | 0.008 | 0.030 | 0.010 | 0.008 | 0.0025 | 0.3～2.0 | ---- | 0.13 |
| | | | | | | ---- | ～0.5 | |
| 0.008 | 0.008 | 0.035 | 0.010 | 0.008 | 0.0025 | 0.3～2.0 | ---- | 0.15 |
| | | | | | | ---- | ～0.5 | |

## ●ボールねじ諸元

| | | | |
|---|---|---|---|
| 軸径(mm) - リード(mm) | 8 - 2 | | |
| 循環数 / ねじれ方向 | 2.5巻1列 / 右 | | |
| ボール径(mm) | 1.5875 | | |
| 谷径(mm) | 6.6 | | |
| シリーズ | GG | | GE |
| 基本動定格荷重C(N) | 1950 | | |
| 基本静定格荷重C0(N) | 2600 | | |
| 精度等級 / すきま記号 | C5 / S | C5 / F | C7 / M |
| 軸方向すきま(mm) | 0 | 0.005以下 | 0.030以下 |
| 予圧トルク(N·cm) | ～2.1 | ～0.5 | ---- |
| スペーサボール | なし | | |
| 循環方式 | チューブ方式 | | |
| ワイパ | なし | | |
| 潤滑剤 | アルバニヤグリースS2 | | |

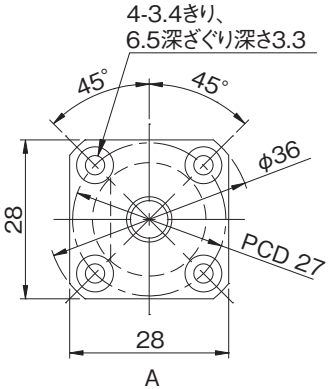


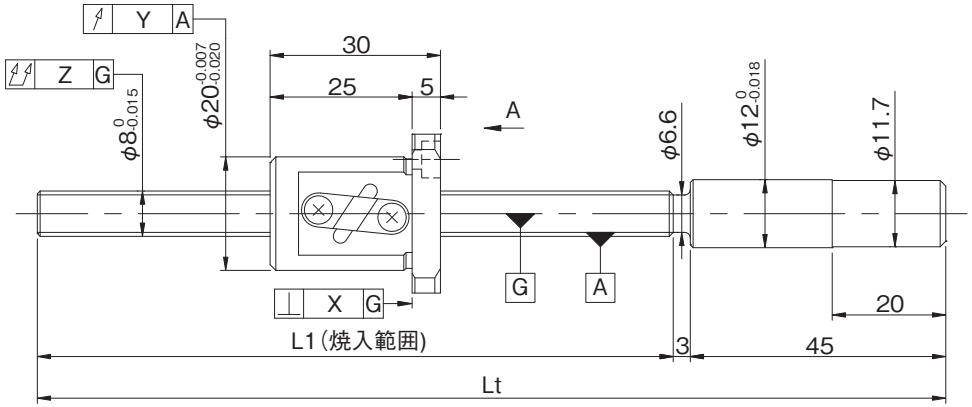


| 形式番号(軸端 未加工品) | ねじ軸長さ | | 最大ストローク(L1-ナット長) | リード精度 | | |
|---|---|---|---|---|---|---|
| | L1 | Lt | | $\pm E_c$ | $e_c$ | $e_{300}$ |
| GG0802DS-AANR-0215A | 167 | 215 | 137 | 0.023 | 0.018 | 0.018 |
| GE0802DS-AANR-0215A | | | | 0.05/300 | ---- | ---- |

・軸方向すきま0.005以下(F)品は、部分的に予圧状態となる場合があります。
・予圧トルクは、グリース塗布封入前の値となります。







## ●軸端加工形状

在庫精密ボールねじには、各サイズごとに弊社推奨の軸端加工形状を用意しております。
下記弊社推奨の軸端加工形状のほかに、ご要望によりキー溝、タップ穴、平取り加工なども追加工出来ますので弊社までご用命ください。また、軸端加工した場合の形式例は下記の通りです。

**形式例**：軸端　未加工品（左図）　⇒　軸端加工品
GG0802DS-AANR-0215A ⇒ GG0802DS-AANR-0215X0158-C5F
→ねじ部長さ
→ねじ軸全長

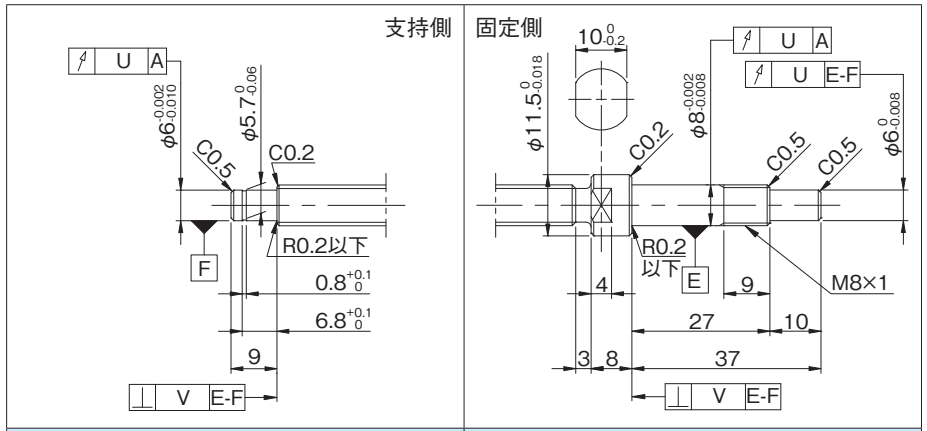


| 適用支持側サポートユニット | 適用固定側サポートユニット |
|---|---|
| BUK-6S(角形) | BUK-8、BUK-8F(角形) |
| BUM-6S(丸形) | BUM-8、BUM-8F(丸形) |

## ●オプション仕様

・防錆黒色被膜処理（被膜厚さ１～２μm）が対応可能です。

| 各部精度 | | | | | 予圧トルク(N·cm) | | 質量(kg) |
|---|---|---|---|---|---|---|---|
| X | Y | Z | U | V | すきま0 | すきまあり | |
| 0.010 | 0.012 | 0.065 | 0.010 | 0.005 | ～2.1 | ～0.5 | 0.13 |
| 0.014 | 0.020 | 0.100 | ---- | ---- | ---- | ---- | |

・納入時はナット内のみにグリースを封入し、防錆油を塗布いたします。ご使用時には潤滑剤を供給してください。
・リード精度 C3 級相当の軸端 未加工品についてはお問合せください。

## ●ボールねじ諸元

| 軸径(mm) - リード(mm) | 8 - 4 | | |
|---|---|---|---|
| 循環数 / ねじれ方向 | 2.5巻1列 / 右 | | |
| ボール径(mm) | 2.000 | | |
| 谷径(mm) | 6.3 | | |
| シリーズ | GG | | GE |
| 基本動定格荷重C(N) | 2350 | | |
| 基本静定格荷重C0(N) | 3300 | | |
| 精度等級 / すきま記号 | C5 / S | C5 / F | C7 / M |
| 軸方向すきま(mm) | 0 | 0.005以下 | 0.030以下 |
| 予圧トルク(N·cm) | 0.2～2.9 | ～0.5 | ---- |
| スペーサボール | なし | | |
| 循環方式 | チューブ方式 | | |
| ワイパ | フェルトワイパ | | |
| 潤滑剤 | アルバニヤグリースS2 | | |

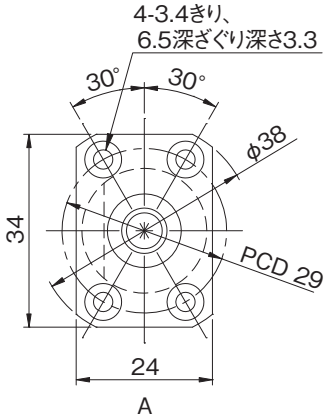


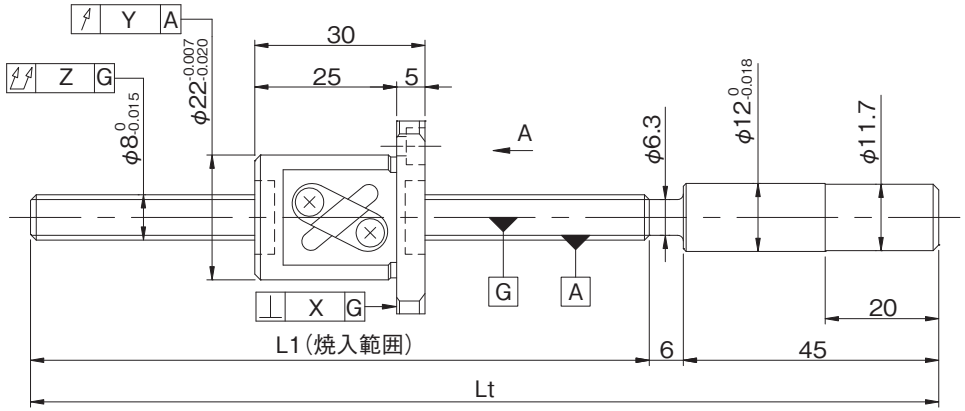


| 形式番号(軸端 未加工品) | ねじ軸長さ | | 最大ストローク(L1-ナット長) | リード精度 | | |
|---|---|---|---|---|---|---|
| | L1 | Lt | | $\pm E_c$ | $e_c$ | $e_{300}$ |
| GG0804DS-BAFR-0215A | 164 | 215 | 134 | 0.023 | 0.018 | 0.018 |
| GG0804DS-BAFR-0340A | 289 | 340 | 259 | | | |
| GE0804DS-BAFR-0215A | 164 | 215 | 134 | 0.05/300 | ---- | ---- |
| GE0804DS-BAFR-0340A | 289 | 340 | 259 | | | |

・軸方向すきま0.005以下(F)品は、部分的に予圧状態となる場合があります。
・予圧トルクは、グリース塗布封入前の値となります。







## ●軸端加工形状

在庫精密ボールねじには、各サイズごとに弊社推奨の軸端加工形状を用意しております。
下記弊社推奨の軸端加工形状のほかに、ご要望によりキー溝、タップ穴、平取り加工なども追加工出来ますので弊社までご用命ください。また、軸端加工した場合の形式例は下記の通りです。

**形式例：** 軸端　未加工品（左図）　⇒　軸端加工品
GG0804DS-BAFR-0340A ⇒ GG0804DS-BAFR-0340X0280-C5F
ねじ軸全長　ねじ部長さ

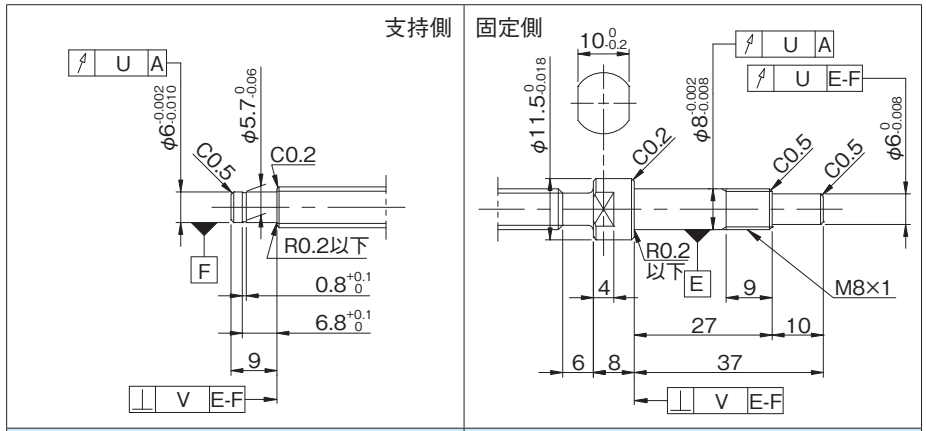


| 適用支持側サポートユニット | 適用固定側サポートユニット |
|---|---|
| BUK-6S(角形) | BUK-8、BUK-8F(角形) |
| BUM-6S(丸形) | BUM-8、BUM-8F(丸形) |

## ●オプション仕様

・防錆黒色被膜処理（被膜厚さ１～２μm）が対応可能です。

| 各部精度 | | | | | 予圧トルク(N·cm) | | 質量(kg) |
|---|---|---|---|---|---|---|---|
| X | Y | Z | U | V | すきま0 | すきまあり | |
| 0.010 | 0.012 | 0.065 | 0.010 | 0.005 | 0.2～2.9 | ～0.5 | 0.18 |
| | | 0.075 | | | | | 0.22 |
| 0.014 | 0.020 | 0.100 | ---- | ---- | ---- | ---- | 0.18 |
| | | | | | | | 0.22 |

・納入時はナット内のみにグリースを封入し、防錆油を塗布いたします。ご使用時には潤滑剤を供給してください。
・リード精度 C3 級相当の軸端 未加工品についてはお問合せください。

## ●ボールねじ諸元

| 軸径(mm) - リード(mm) | 10 - 2 | |
|---|---|---|
| 循環数 / ねじれ方向 | 2.5巻1列 / 右 | |
| ボール径(mm) | 1.5875 | |
| 谷径(mm) | 8.6 | |
| シリーズ | GP | |
| 基本動定格荷重C(N) | 1410 | 2250 |
| 基本静定格荷重C0(N) | 1650 | 3300 |
| 精度等級 / すきま記号 | C3 / S | C3 / F |
| 軸方向すきま(mm) | 0 | 0.005以下 |
| 予圧トルク(N·cm) | 0.3～2.5 | ～0.5 |
| スペーサボール | 1:1 | なし |
| 循環方式 | チューブ方式 | |
| ワイパ | フエルト | |
| 潤滑剤 | アルバニヤグリースS2 | |

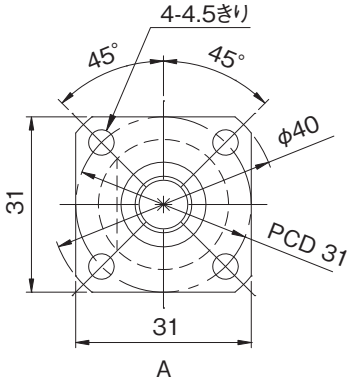


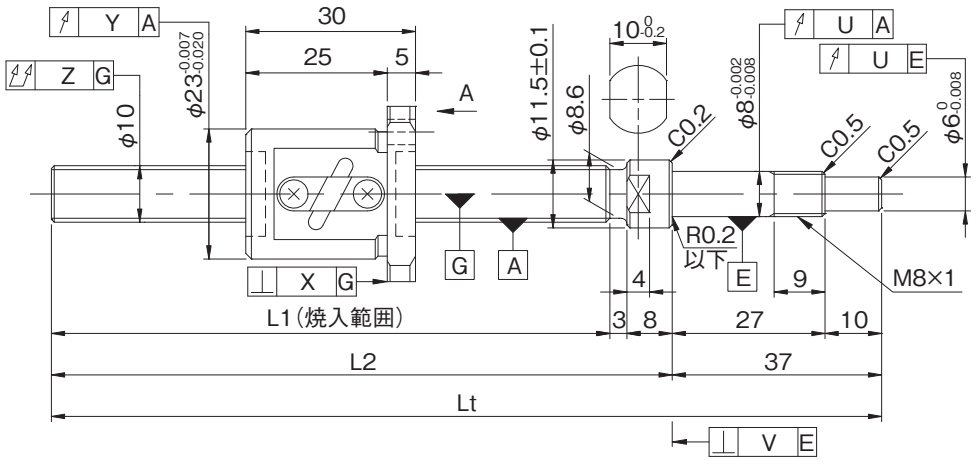


| 形式番号(軸片端完成品) | ねじ軸長さ L1 | L2 | Lt | 最大ストローク(L1-ナット長) | リード精度 ±$E_c$ | $e_c$ | $e_{300}$ |
|---|---|---|---|---|---|---|---|
| GP1002DS-EAFR-0210B-C3S | 162 | 173 | 210 | 132 | 0.010 | 0.008 | 0.008 |
| GP1002DS-EAFR-0210B-C3F | | | | | | | |
| GP1002DS-EAFR-0320B-C3S | 272 | 283 | 320 | 242 | 0.012 | 0.008 | 0.008 |
| GP1002DS-EAFR-0320B-C3F | | | | | | | |

・軸方向すきま0.005以下(F)品は、部分的に予圧状態となる場合があります。
・予圧トルクは、グリース塗布封入前の値となります。
・納入時はナット内のみにグリースを封入し、防錆油を塗布いたします。ご使用時には潤滑剤を供給してください。

## ●軸端加工形状

在庫精密ボールねじには、各サイズごとに弊社推奨の軸端加工形状を用意しております。固定側端末形状はあらかじめ加工してあります。支持側軸端については下記弊社推奨の軸端加工形状に追加工出来ますので弊社までご用命ください。また、軸端加工した場合の形式例は下記の通りです。

**形式例**：固定側加工品（左図）　⇒　両側軸端加工品
GP1002DS-EAFR-0320B-C3F　⇒　GP1002DS-EAFR-0320X0263-C3F
└ねじ部長さ
└ねじ軸全長

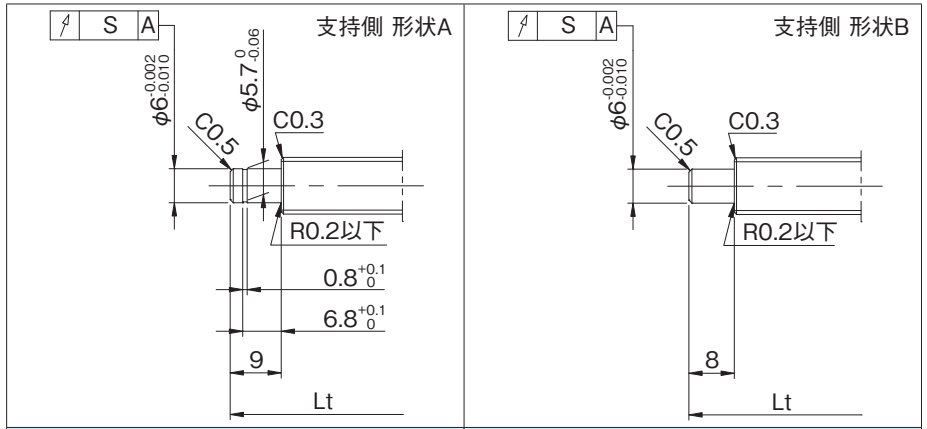


| 適用支持側サポートユニット | 適用固定側サポートユニット |
|---|---|
| BUK-6S(角形) | BUK-8、BUK-8F(角形) |
| BUM-6S(丸形) | BUM-8、BUM-8F(丸形) |

## ●オプション仕様

・防錆黒色被膜処理（被膜厚さ１～２μm）が対応可能です。

| 各部精度 X | Y | Z | S | U | V | 予圧トルク(N·cm) すきま0 | すきまあり | 質量(kg) |
|---|---|---|---|---|---|---|---|---|
| 0.008 | 0.010 | 0.030 | 0.011 | 0.007 | 0.0025 | 0.3～2.5 | ---- | 0.19 |
| | | | | | | ---- | ～0.5 | |
| 0.008 | 0.010 | 0.040 | 0.011 | 0.007 | 0.0025 | 0.3～2.5 | ---- | 0.25 |
| | | | | | | ---- | ～0.5 | |

## ●ボールねじ諸元

| 軸径(mm) - リード(mm) | 10 - 2 | | |
|---|---|---|---|
| 循環数 / ねじれ方向 | 2.5巻1列 / 右 | | |
| ボール径(mm) | 1.5875 | | |
| 谷径(mm) | 8.6 | | |
| シリーズ | GG | | GE |
| 基本動定格荷重C(N) | 2250 | | |
| 基本静定格荷重C0(N) | 3300 | | |
| 精度等級 / すきま記号 | C5 / S | C5 / F | C7 / M |
| 軸方向すきま(mm) | 0 | 0.005以下 | 0.030以下 |
| 予圧トルク(N·cm) | 0.1～2.5 | ～0.5 | ---- |
| スペーサボール | なし | | |
| 循環方式 | チューブ方式 | | |
| ワイパ | なし | | |
| 潤滑剤 | アルバニヤグリースS2 | | |

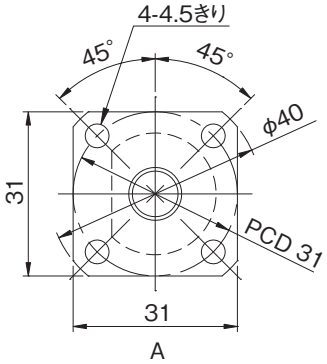


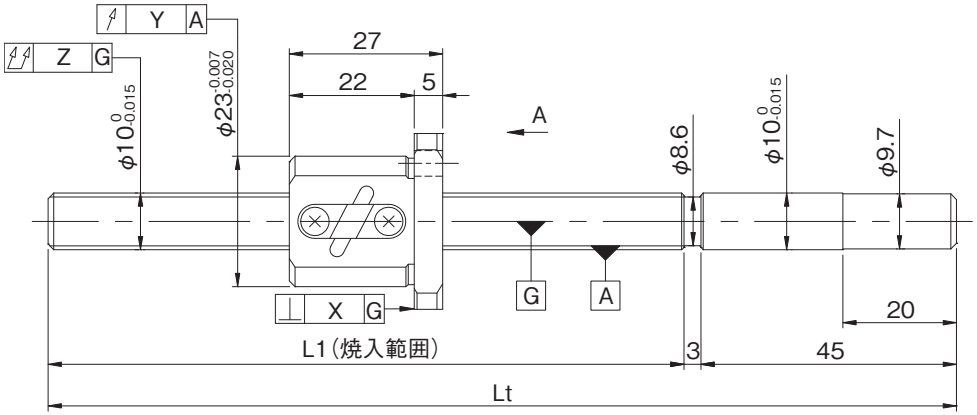


| 形式番号(軸端 未加工品) | ねじ軸長さ | | 最大ストローク(L1-ナット長) | リード精度 | | |
|---|---|---|---|---|---|---|
| | L1 | Lt | | ±$E_c$ | $e_c$ | $e_{300}$ |
| GG1002DS-EANR-0250A | 202 | 250 | 175 | 0.023 | 0.018 | 0.018 |
| GG1002DS-EANR-0320A | 272 | 320 | 245 | | | |
| GE1002DS-EANR-0250A | 202 | 250 | 175 | 0.05/300 | ---- | ---- |
| GE1002DS-EANR-0320A | 272 | 320 | 245 | | | |

・軸方向すきま0.005以下(F)品は、部分的に予圧状態となる場合があります。
・予圧トルクは、グリース塗布封入前の値となります。

## ●軸端加工形状

在庫精密ボールねじには、各サイズごとに弊社推奨の軸端加工形状を用意しております。
下記弊社推奨の軸端加工形状のほかに、ご要望によりキー溝、タップ穴、平取り加工なども追加工出来ますので弊社までご用命ください。また、軸端加工した場合の形式例は下記の通りです。

**形式例**：軸端　未加工品（左図）　⇒　軸端加工品
GG1002DS-EANR-0320A ⇒ GG1002DS-EANR-0320X0263-C5F
└→ねじ部長さ
└→ねじ軸全長

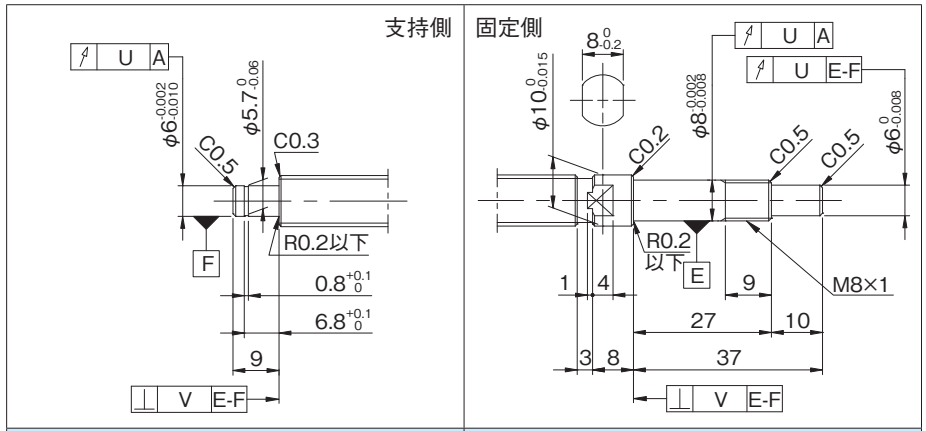


| 適用支持側サポートユニット | 適用固定側サポートユニット |
|---|---|
| BUK-6S(角形) | BUK-8、BUK-8F(角形) |
| BUM-6S(丸形) | BUM-8、BUM-8F(丸形) |

## ●オプション仕様

・防錆黒色被膜処理（被膜厚さ１～２μm）が対応可能です。

| 各部精度 | | | | | 予圧トルク(N·cm) | | 質量(kg) |
|---|---|---|---|---|---|---|---|
| X | Y | Z | U | V | すきま0 | すきまあり | |
| 0.010 | 0.012 | 0.055 | 0.011 | 0.005 | 0.1～2.5 | ～0.5 | 0.22 |
| | | 0.065 | | | | | 0.26 |
| 0.014 | 0.020 | 0.080 | ---- | ---- | ---- | ---- | 0.22 |
| | | 0.100 | | | | | 0.26 |

・納入時はナット内のみにグリースを封入し、防錆油を塗布いたします。ご使用時には潤滑剤を供給してください。
・リード精度 C3 級相当の軸端 未加工品についてはお問合せください。

## ●ボールねじ諸元

| 軸径(mm) - リード(mm) | 10 - 4 | | |
|---|---|---|---|
| 循環数 / ねじれ方向 | 2.5巻1列 / 右 | | |
| ボール径(mm) | 2.3812 | | |
| 谷径(mm) | 8.1 | | |
| シリーズ | GG | | GE |
| 基本動定格荷重C(N) | 3350 | | |
| 基本静定格荷重C0(N) | 5900 | | |
| 精度等級 / すきま記号 | C5 / S | C5 / F | C7 / M |
| 軸方向すきま(mm) | 0 | 0.005以下 | 0.030以下 |
| 予圧トルク(N·cm) | 0.3～4.0 | ～1.0 | ---- |
| スペーサボール | なし | | |
| 循環方式 | チューブ方式 | | |
| ワイパ | プラスチックワイパ | | |
| 潤滑剤 | アルバニヤグリースS2 | | |

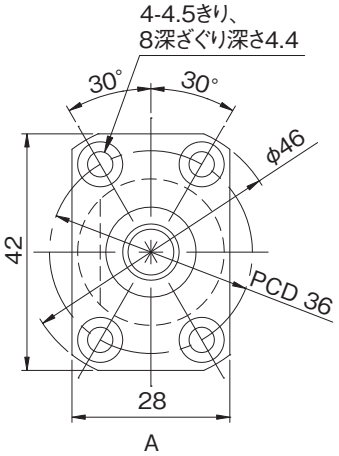


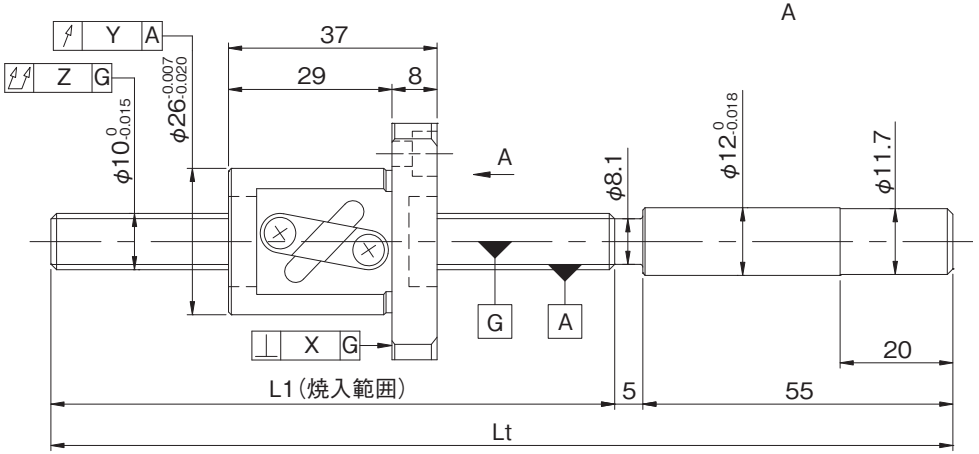


| 形式番号(軸端 未加工品) | ねじ軸長さ L1 | ねじ軸長さ Lt | 最大ストローク(L1-ナット長) | リード精度 ±$E_c$ | リード精度 $e_c$ | リード精度 $e_{300}$ |
|---|---|---|---|---|---|---|
| GG1004DS-BAPR-0255A | 195 | 255 | 158 | 0.023 | 0.018 | 0.018 |
| GG1004DS-BAPR-0385A | 325 | 385 | 288 | 0.025 | 0.020 | |
| GG1004DS-BAPR-0455A | 395 | 455 | 358 | | | |
| GE1004DS-BAPR-0255A | 195 | 255 | 158 | 0.05/300 | ---- | ---- |
| GE1004DS-BAPR-0385A | 325 | 385 | 288 | | | |
| GE1004DS-BAPR-0455A | 395 | 455 | 358 | | | |

・軸方向すきま0.005以下(F)品は、部分的に予圧状態となる場合があります。
・予圧トルクは、グリース塗布封入前の値となります。







## ●軸端加工形状

在庫精密ボールねじには、各サイズごとに弊社推奨の軸端加工形状を用意しております。
下記弊社推奨の軸端加工形状のほかに、ご要望によりキー溝、タップ穴、平取り加工なども追加工出来ますので弊社までご用命ください。また、軸端加工した場合の形式例は下記の通りです。

**形式例**：軸端　未加工品（左図）　⇒　軸端加工品
GG1004DS-BAPR-0455A ⇒ GG1004DS-BAPR-0445X0386-C5F
└ねじ部長さ
└ねじ軸全長

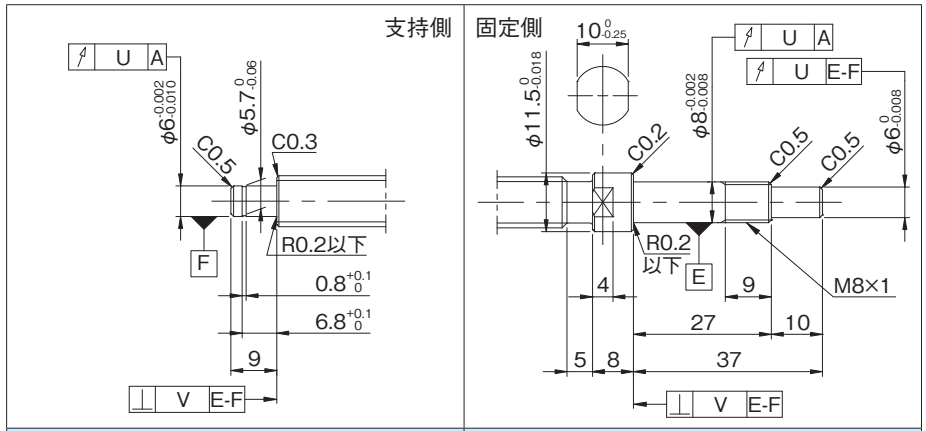


| 適用支持側サポートユニット | 適用固定側サポートユニット |
|---|---|
| BUK-6S(角形) | BUK-8、BUK-8F(角形) |
| BUM-6S(丸形) | BUM-8、BUM-8F(丸形) |

## ●オプション仕様

・防錆黒色被膜処理（被膜厚さ１～２μm）が対応可能です。

| 各部精度 X | 各部精度 Y | 各部精度 Z | 各部精度 U | 各部精度 V | 予圧トルク(N·cm) すきま0 | 予圧トルク(N·cm) すきまあり | 質量(kg) |
|---|---|---|---|---|---|---|---|
| 0.010 | 0.012 | 0.055 | 0.011 | 0.005 | 0.3～4.0 | ～1.0 | 0.30 |
| | | 0.065 | | | | | 0.36 |
| | | 0.080 | | | | | 0.39 |
| 0.014 | 0.020 | 0.080 | ---- | ---- | ---- | ---- | 0.30 |
| | | 0.100 | | | | | 0.36 |
| | | 0.120 | | | | | 0.39 |

・納入時はナット内のみにグリースを封入し、防錆油を塗布いたします。ご使用時には潤滑剤を供給してください。
・リード精度 C3 級相当の軸端 未加工品についてはお問合せください。

## ●ボールねじ諸元

| 軸径(mm) - リード(mm) | 10 - 10 | | |
|---|---|---|---|
| 循環数 / ねじれ方向 | 1.5巻1列 / 右 | | |
| ボール径(mm) | 2.3812 | | |
| 谷径(mm) | 8.1 | | |
| シリーズ | GG | | GE |
| 基本動定格荷重C(N) | 2200 | | |
| 基本静定格荷重C0(N) | 3500 | | |
| 精度等級 / すきま記号 | C5 / S | C5 / F | C7 / M |
| 軸方向すきま(mm) | 0 | 0.005以下 | 0.030以下 |
| 予圧トルク(N·cm) | 0.4～3.9 | ～1.0 | ---- |
| スペーサボール | なし | | |
| 循環方式 | チューブ方式 | | |
| ワイパ | プラスチックワイパ | | |
| 潤滑剤 | アルバニヤグリースS2 | | |

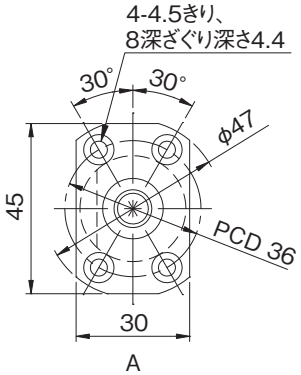


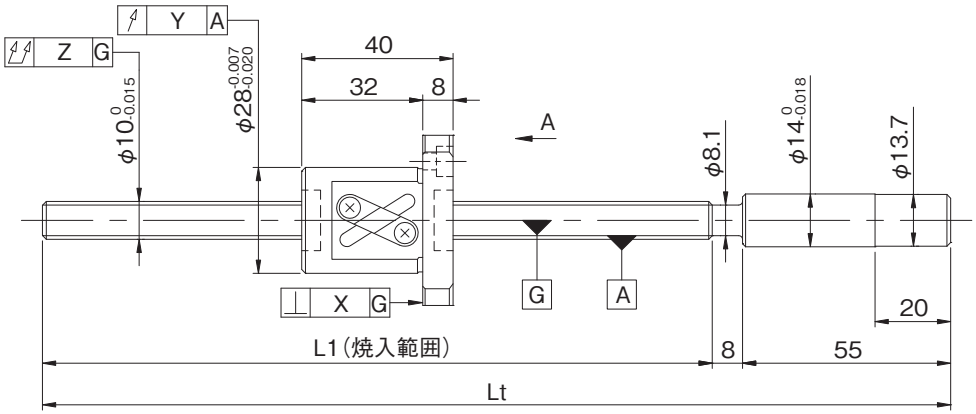


| 形式番号(軸端 未加工品) | ねじ軸長さ | | 最大ストローク(L1-ナット長) | リード精度 | | |
|---|---|---|---|---|---|---|
| | L1 | Lt | | $\pm E_c$ | $e_c$ | $e_{300}$ |
| GG1010AS-BAPR-0255A | 192 | 255 | 152 | 0.023 | 0.018 | 0.018 |
| GG1010AS-BAPR-0455A | 392 | 455 | 352 | 0.025 | 0.020 | |
| GE1010AS-BAPR-0255A | 192 | 255 | 152 | 0.05/300 | ---- | ---- |
| GE1010AS-BAPR-0455A | 392 | 455 | 352 | | | |

・軸方向すきま0.005以下(F)品は、部分的に予圧状態となる場合があります。
・予圧トルクは、グリース塗布封入前の値となります。

## ●軸端加工形状

在庫精密ボールねじには、各サイズごとに弊社推奨の軸端加工形状を用意しております。
下記弊社推奨の軸端加工形状のほかに、ご要望によりキー溝、タップ穴、平取り加工なども追加工出来ますので弊社までご用命ください。また、軸端加工した場合の形式例は下記の通りです。

**形式例**：軸端　未加工品（左図）　⇒　軸端加工品

GG1010AS-BAPR-0455A ⇒ GG1010AS-BAPR-0455X0382-C5F
└ねじ軸全長　└ねじ部長さ

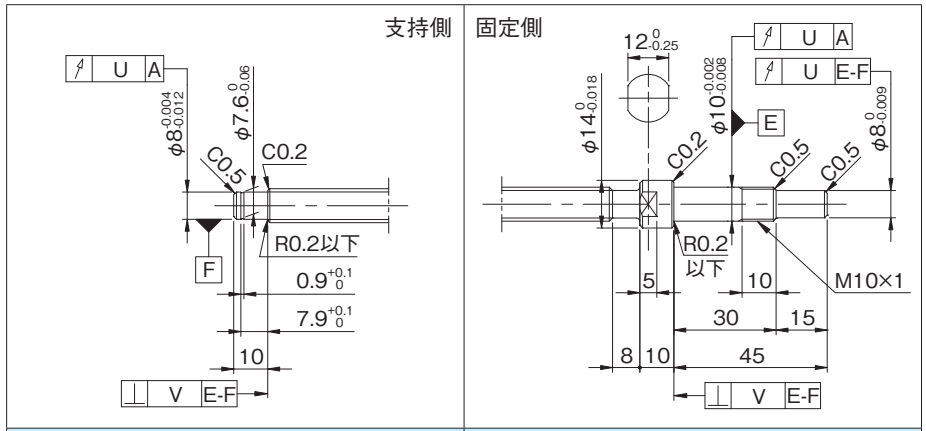


| 適用支持側サポートユニット | 適用固定側サポートユニット |
|---|---|
| BUK-8S(角形) | BUK-10、BUK-10F(角形) |
| BUM-8S(丸形) | BUM-10、BUM-10F(丸形) |

## ●オプション仕様

・防錆黒色被膜処理（被膜厚さ１～２μm）が対応可能です。

| 各部精度 | | | | | 予圧トルク(N·cm) | | 質量(kg) |
|---|---|---|---|---|---|---|---|
| X | Y | Z | U | V | すきま0 | すきまあり | |
| 0.010 | 0.012 | 0.055 | 0.011 | 0.005 | 0.4～3.9 | ～1.0 | 0.38 |
| | | 0.080 | | | | | 0.49 |
| 0.014 | 0.020 | 0.080 | ---- | ---- | ---- | ---- | 0.38 |
| | | 0.120 | | | | | 0.49 |

・納入時はナット内のみにグリースを封入し、防錆油を塗布いたします。ご使用時には潤滑剤を供給してください。
・リード精度 C3 級相当の軸端 未加工品についてはお問合せください。

## ●ボールねじ諸元

| 軸径(mm) - リード(mm) | 12 - 2 | |
|---|---|---|
| 循環数 / ねじれ方向 | 2.5巻1列 / 右 | |
| ボール径(mm) | 1.5875 | |
| 谷径(mm) | 10.6 | |
| シリーズ | GP | |
| 基本動定格荷重C(N) | 1540 | 2450 |
| 基本静定格荷重C0(N) | 2050 | 4100 |
| 精度等級 / すきま記号 | C3 / S | C3 / F |
| 軸方向すきま(mm) | 0 | 0.005以下 |
| 予圧トルク(N·cm) | 0.4～3.2 | ～1.0 |
| スペーサボール | 1:1 | なし |
| 循環方式 | チューブ方式 | |
| ワイパ | プラスチックワイパ | |
| 潤滑剤 | アルバニヤグリースS2 | |

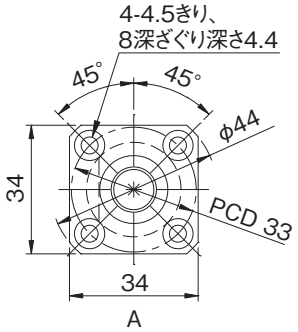


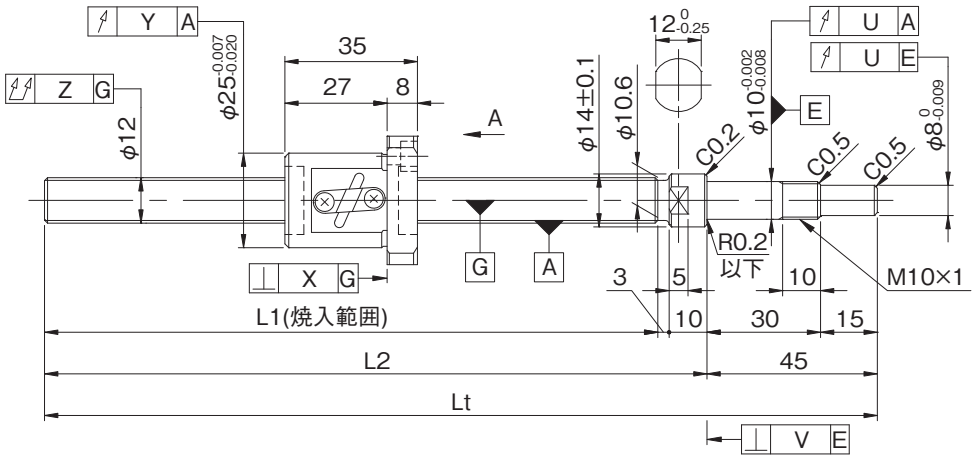


| 形式番号(軸片端完成品) | ねじ軸長さ L1 | L2 | Lt | 最大ストローク(L1-ナット長) | リード精度 ±Ec | ec | e300 |
|---|---|---|---|---|---|---|---|
| GP1202DS-AAPR-0300B-C3S | 242 | 255 | 300 | 207 | 0.012 | 0.008 | 0.008 |
| GP1202DS-AAPR-0300B-C3F | | | | | | | |
| GP1202DS-AAPR-0400B-C3S | 342 | 355 | 400 | 307 | 0.013 | 0.010 | 0.008 |
| GP1202DS-AAPR-0400B-C3F | | | | | | | |

・軸方向すきま0.005以下(F)品は、部分的に予圧状態となる場合があります。
・予圧トルクは、グリース塗布封入前の値となります。
・納入時はナット内のみにグリースを封入し、防錆油を塗布いたします。ご使用時には潤滑剤を供給してください。

## ●軸端加工形状

在庫精密ボールねじには、各サイズごとに弊社推奨の軸端加工形状を用意しております。固定側端末形状はあらかじめ加工してあります。支持側軸端については下記弊社推奨の軸端加工形状に追加工出来ますので弊社までご用命ください。また、軸端加工した場合の形式例は下記の通りです。

**形式例**：固定側加工品（左図）　⇒　両側軸端加工品
GP1202DS-AAPR-0400B-C3F　⇒　GP1202DS-AAPR-0400X0332-C3F
└ねじ部長さ
└ねじ軸全長

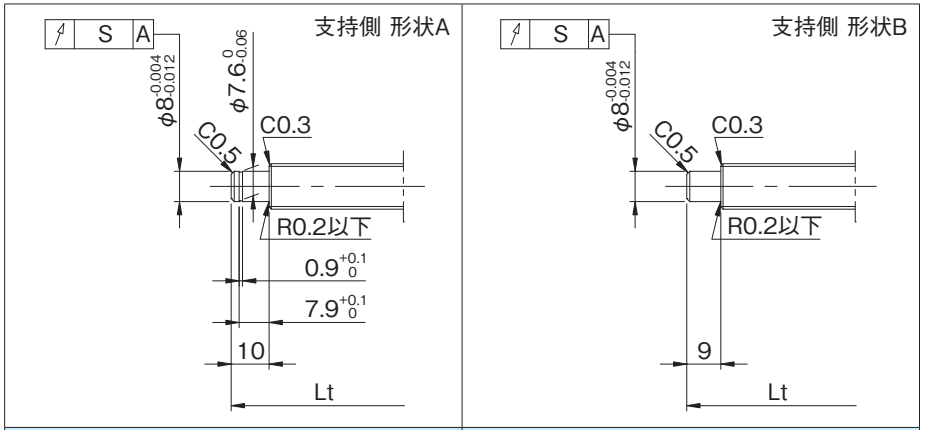


| 適用支持側サポートユニット | 適用固定側サポートユニット |
|---|---|
| BUK-8S(角形) | BUK-10、BUK-10F(角形) |
| BUM-8S(丸形) | BUM-10、BUM-10F(丸形) |

## ●オプション仕様

・防錆黒色被膜処理（被膜厚さ１～２μm）が対応可能です。

| 各部精度 X | Y | Z | S | U | V | 予圧トルク(N·cm) すきま0 | すきまあり | 質量(kg) |
|---|---|---|---|---|---|---|---|---|
| 0.008 | 0.010 | 0.030 | 0.011 | 0.007 | 0.003 | 0.4～3.2 | ---- | 0.35 |
| | | | | | | ---- | ～1.0 | |
| 0.008 | 0.010 | 0.040 | 0.011 | 0.007 | 0.003 | 0.4～3.2 | ---- | 0.43 |
| | | | | | | ---- | ～1.0 | |

## ●ボールねじ諸元

| | | | |
|---|---|---|---|
| 軸径(mm) - リード(mm) | 12 - 2 | | |
| 循環数 / ねじれ方向 | 2.5巻1列 / 右 | | |
| ボール径(mm) | 1.5875 | | |
| 谷径(mm) | 10.6 | | |
| シリーズ | GG | | GE |
| 基本動定格荷重C(N) | 2450 | | |
| 基本静定格荷重C0(N) | 4100 | | |
| 精度等級 / すきま記号 | C5 / S | C5 / F | C7 / M |
| 軸方向すきま(mm) | 0 | 0.005以下 | 0.030以下 |
| 予圧トルク(N·cm) | 0.2～3.4 | ～1.0 | ---- |
| スペーサボール | なし | | |
| 循環方式 | チューブ方式 | | |
| ワイパ | プラスチックワイパ | | |
| 潤滑剤 | アルバニヤグリースS2 | | |

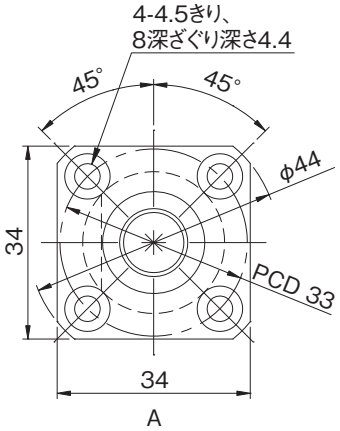


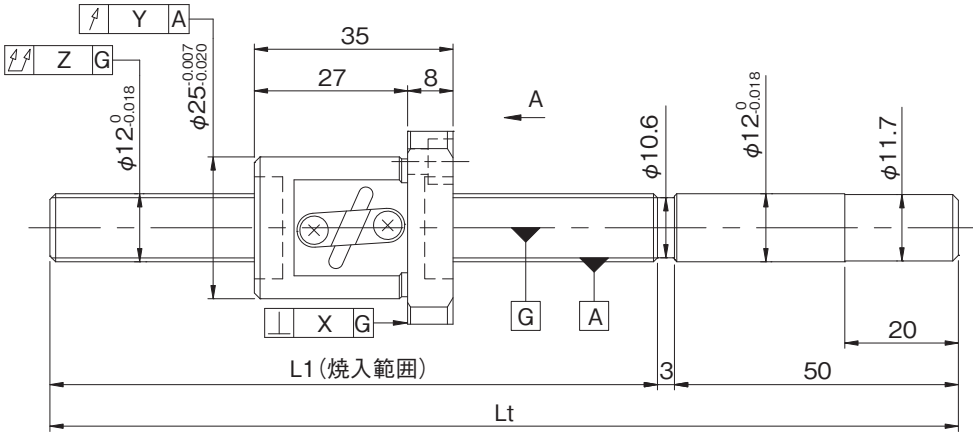


| 形式番号(軸端 未加工品) | ねじ軸長さ L1 | ねじ軸長さ Lt | 最大ストローク(L1-ナット長) | リード精度 ±$E_c$ | リード精度 $e_c$ | リード精度 $e_{300}$ |
|---|---|---|---|---|---|---|
| GG1202DS-AAPR-0300A | 247 | 300 | 212 | 0.023 | 0.018 | 0.018 |
| GG1202DS-AAPR-0455A | 402 | 455 | 367 | 0.027 | 0.020 | |
| GE1202DS-AAPR-0300A | 247 | 300 | 212 | 0.05/300 | ---- | ---- |
| GE1202DS-AAPR-0455A | 402 | 455 | 367 | | | |

・軸方向すきま0.005以下(F)品は、部分的に予圧状態となる場合があります。
・予圧トルクは、グリース塗布封入前の値となります。

## ●軸端加工形状

在庫精密ボールねじには、各サイズごとに弊社推奨の軸端加工形状を用意しております。
下記弊社推奨の軸端加工形状のほかに、ご要望によりキー溝、タップ穴、平取り加工なども追加工出来ますので弊社までご用命ください。また、軸端加工した場合の形式例は下記の通りです。

**形式例：** 軸端　未加工品（左図）　⇒　軸端加工品

GG1202DS-AAPR-0455A ⇒ GG1202DS-AAPR-0450X0393-C5F
0450：ねじ軸全長　0393：ねじ部長さ

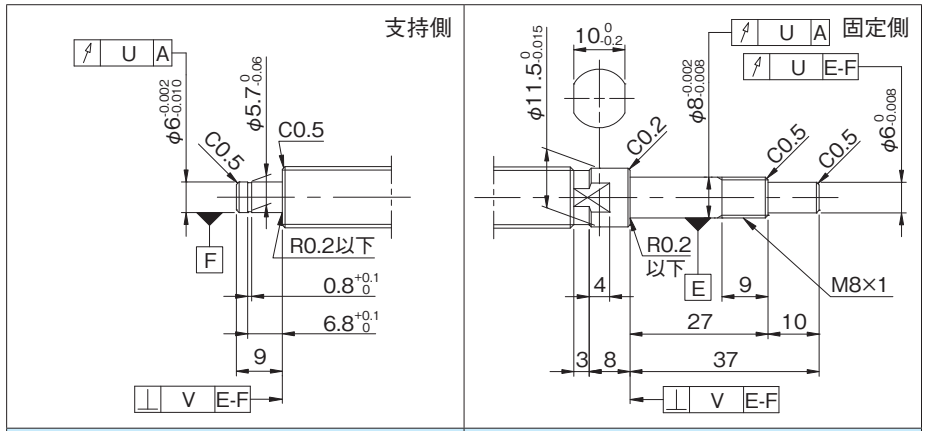


| 適用支持側サポートユニット | 適用固定側サポートユニット |
|---|---|
| BUK-6S(角形) | BUK-8、BUK-8F(角形) |
| BUM-6S(丸形) | BUM-8、BUM-8F(丸形) |

## ●オプション仕様

・防錆黒色被膜処理（被膜厚さ１～２μm）が対応可能です。

| 各部精度 X | 各部精度 Y | 各部精度 Z | 各部精度 U | 各部精度 V | 予圧トルク(N·cm) すきま0 | 予圧トルク(N·cm) すきまあり | 質量(kg) |
|---|---|---|---|---|---|---|---|
| 0.010 | 0.012 | 0.055 | 0.011 | 0.005 | 0.2～3.4 | ～1.0 | 0.36 |
| | | 0.080 | | | | | 0.48 |
| 0.014 | 0.020 | 0.080 | ---- | ---- | ---- | ---- | 0.36 |
| | | 0.120 | | | | | 0.48 |

・納入時はナット内のみにグリースを封入し、防錆油を塗布いたします。ご使用時には潤滑剤を供給してください。
・リード精度 C3 級相当の軸端 未加工品についてはお問合せください。

## ●ボールねじ諸元

| 軸径(mm) - リード(mm) | 12 - 4 | | |
|---|---|---|---|
| 循環数 / ねじれ方向 | 2.5巻1列 / 右 | | |
| ボール径(mm) | 2.3812 | | |
| 谷径(mm) | 10.1 | | |
| シリーズ | GG | | GE |
| 基本動定格荷重C(N) | 3600 | | |
| 基本静定格荷重C0(N) | 6750 | | |
| 精度等級 / すきま記号 | C5 / S | C5 / F | C7 / M |
| 軸方向すきま(mm) | 0 | 0.005以下 | 0.030以下 |
| 予圧トルク(N·cm) | 0.2～4.7 | ～1.0 | ---- |
| スペーサボール | なし | | |
| 循環方式 | チューブ方式 | | |
| ワイパ | リップシール | | |
| 潤滑剤 | アルバニヤグリースS2 | | |

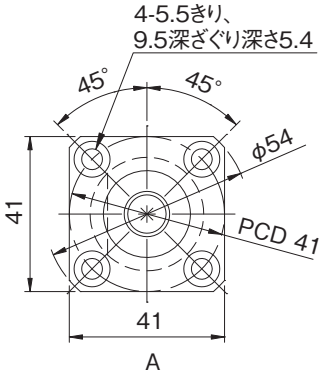


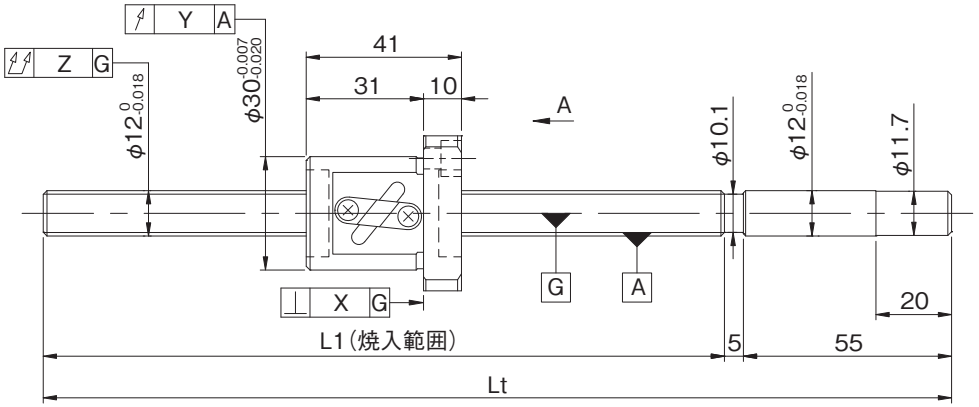


| 形式番号(軸端 未加工品) | ねじ軸長さ | | 最大ストローク(L1-ナット長) | リード精度 | | |
|---|---|---|---|---|---|---|
| | L1 | Lt | | $\pm E_c$ | $e_c$ | $e_{300}$ |
| GG1204DS-AALR-0405A | 345 | 405 | 304 | 0.025 | 0.020 | 0.018 |
| GG1204DS-AALR-0605A | 545 | 605 | 504 | 0.030 | 0.023 | |
| GE1204DS-AALR-0405A | 345 | 405 | 304 | 0.05/300 | ---- | ---- |
| GE1204DS-AALR-0605A | 545 | 605 | 504 | | | |

・軸方向すきま0.005以下(F)品は、部分的に予圧状態となる場合があります。
・予圧トルクは、グリース塗布封入前の値となります。

## ●軸端加工形状

在庫精密ボールねじには、各サイズごとに弊社推奨の軸端加工形状を用意しております。
下記弊社推奨の軸端加工形状のほかに、ご要望によりキー溝、タップ穴、平取り加工なども追加工出来ますので弊社までご用命ください。また、軸端加工した場合の形式例は下記の通りです。

**形式例**：軸端　未加工品（左図）　⇒　軸端加工品
GG1204DS-AALR-0605A ⇒ GG1204DS-AALR-0605X0535-C5F
└ねじ軸全長　└ねじ部長さ

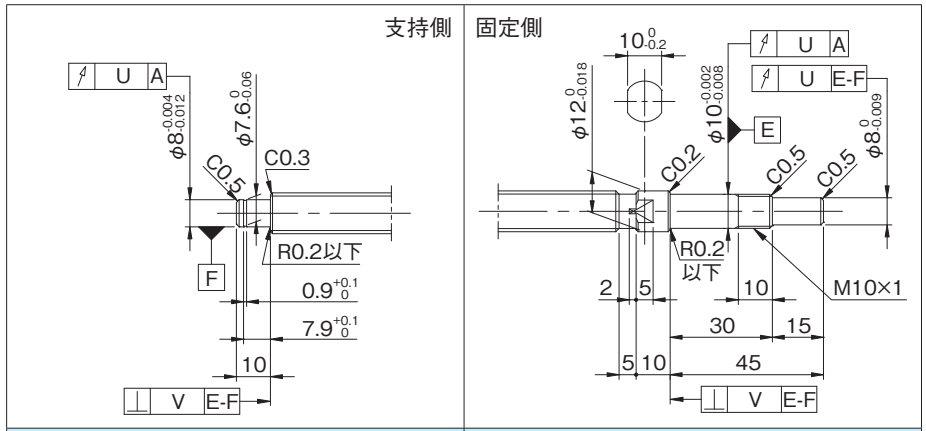


| 適用支持側サポートユニット | 適用固定側サポートユニット |
|---|---|
| BUK-8S(角形) | BUK-10、BUK-10F(角形) |
| BUM-8S(丸形) | BUM-10、BUM-10F(丸形) |

## ●オプション仕様

・防錆黒色被膜処理（被膜厚さ１～２μm）が対応可能です。

| 各部精度 | | | | | 予圧トルク(N·cm) | | 質量(kg) |
|---|---|---|---|---|---|---|---|
| X | Y | Z | U | V | すきま0 | すきまあり | |
| 0.010 | 0.012 | 0.080 | 0.011 | 0.005 | 0.2～4.7 | ～1.0 | 0.56 |
| | | 0.090 | | | | | 0.70 |
| 0.014 | 0.020 | 0.120 | ---- | ---- | ---- | ---- | 0.56 |
| | | 0.150 | | | | | 0.70 |

・納入時はナット内のみにグリースを封入し、防錆油を塗布いたします。ご使用時には潤滑剤を供給してください。
・リード精度 C3 級相当の軸端 未加工品についてはお問合せください。

## ●ボールねじ諸元

| 軸径(mm) - リード(mm) | 12 - 5 | |
|---|---|---|
| 循環数 / ねじれ方向 | 2.5巻1列 / 右 | |
| ボール径(mm) | 3.175 | |
| 谷径(mm) | 9.5 | |
| シリーズ | GP | |
| 基本動定格荷重C(N) | 3740 | 5950 |
| 基本静定格荷重C0(N) | 4900 | 9800 |
| 精度等級 / すきま記号 | C3 / S | C3 / F |
| 軸方向すきま(mm) | 0 | 0.005以下 |
| 予圧トルク(N·cm) | 1.5～5.0 | ～1.0 |
| スペーサボール | 1:1 | なし |
| 循環方式 | チューブ方式 | |
| ワイパ | リップシール | |
| 潤滑剤 | アルバニヤグリースS2 | |

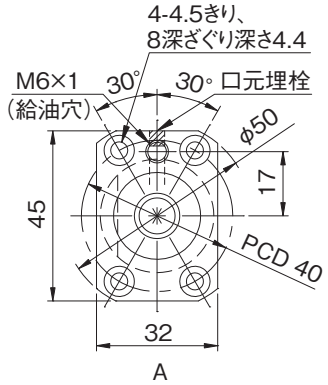


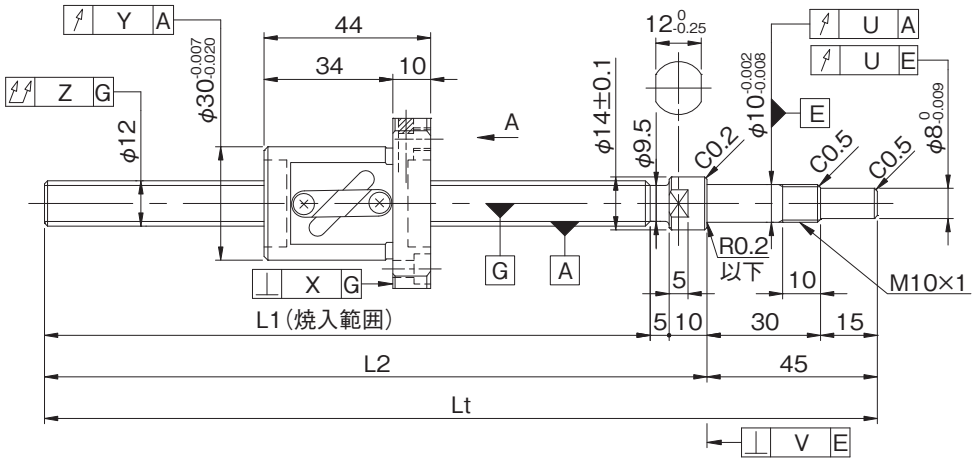


| 形式番号(軸片端完成品) | ねじ軸長さ L1 | L2 | Lt | 最大ストローク(L1-ナット長) | リード精度 ±$E_c$ | $e_c$ | $e_{300}$ |
|---|---|---|---|---|---|---|---|
| GP1205DS-BALR-0300B-C3S | 240 | 255 | 300 | 196 | 0.012 | 0.008 | 0.008 |
| GP1205DS-BALR-0300B-C3F | | | | | | | |
| GP1205DS-BALR-0450B-C3S | 390 | 405 | 450 | 346 | 0.013 | 0.010 | 0.008 |
| GP1205DS-BALR-0450B-C3F | | | | | | | |

・軸方向すきま0.005以下(F)品は、部分的に予圧状態となる場合があります。
・予圧トルクは、グリース塗布封入前の値となります。
・納入時はナット内のみにグリースを封入し、防錆油を塗布いたします。ご使用時には潤滑剤を供給してください。

## ●軸端加工形状

在庫精密ボールねじには、各サイズごとに弊社推奨の軸端加工形状を用意しております。固定側端末形状はあらかじめ加工してあります。支持側軸端については下記弊社推奨の軸端加工形状に追加工出来ますので弊社までご用命ください。また、軸端加工した場合の形式例は下記の通りです。

**形式例**：軸端　未加工品（左図）　⇒　軸端加工品
GP1205DS-BALR-0450B-C3F　⇒　GP1205DS-BALR-0450X0380-C3F
└ねじ部長さ
└ねじ軸全長

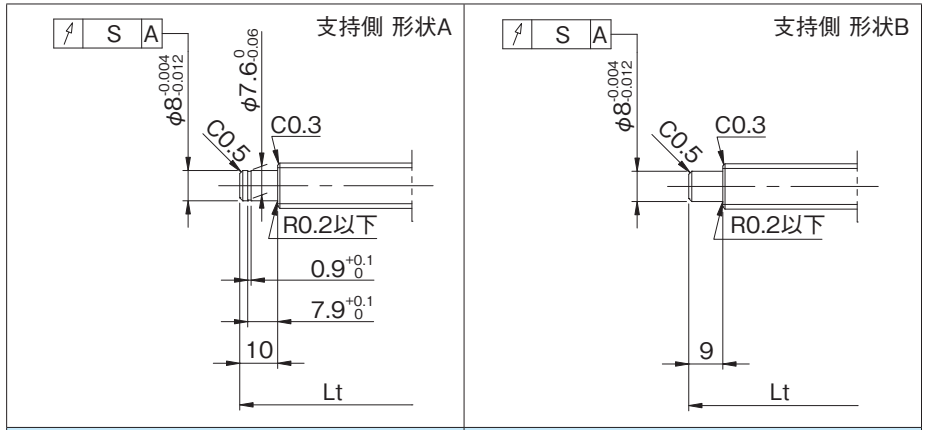


| 適用支持側サポートユニット | 適用固定側サポートユニット |
|---|---|
| BUK-8S(角形) | BUK-10、BUK-10F(角形) |
| BUM-8S(丸形) | BUM-10、BUM-10F(丸形) |

## ●オプション仕様

・防錆黒色被膜処理（被膜厚さ１～２μm）が対応可能です。

| 各部精度 X | Y | Z | S | U | V | 予圧トルク(N·cm) すきま0 | すきまあり | 質量(kg) |
|---|---|---|---|---|---|---|---|---|
| 0.008 | 0.010 | 0.030 | 0.011 | 0.007 | 0.003 | 1.5～5.0 | ---- | 0.43 |
| | | | | | | ---- | ～1.0 | |
| 0.008 | 0.010 | 0.050 | 0.011 | 0.007 | 0.003 | 1.5～5.0 | ---- | 0.53 |
| | | | | | | ---- | ～1.0 | |

## ●ボールねじ諸元

| 軸径(mm) - リード(mm) | 12 - 5 | | |
|---|---|---|---|
| 循環数 / ねじれ方向 | 2.5巻1列 / 右 | | |
| ボール径(mm) | 3.175 | | |
| 谷径(mm) | 9.5 | | |
| シリーズ | GG | | GE |
| 基本動定格荷重C(N) | 5950 | | |
| 基本静定格荷重C0(N) | 9800 | | |
| 精度等級 / すきま記号 | C5 / S | C5 / F | C7 / M |
| 軸方向すきま(mm) | 0 | 0.005以下 | 0.030以下 |
| 予圧トルク(N·cm) | 1.5～7.0 | ～1.0 | ---- |
| スペーサボール | なし | | |
| 循環方式 | チューブ方式 | | |
| ワイパ | リップシール | | |
| 潤滑剤 | アルバニヤグリースS2 | | |

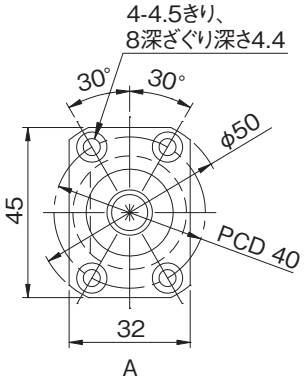


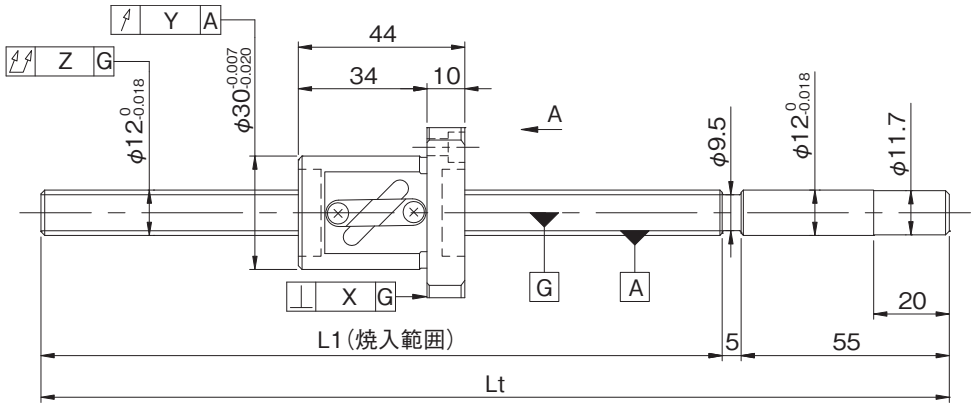


| 形式番号(軸端 未加工品) | ねじ軸長さ | | 最大ストローク(L1-ナット長) | リード精度 | | |
|---|---|---|---|---|---|---|
| | L1 | Lt | | $\pm E_c$ | $e_c$ | $e_{300}$ |
| GG1205DS-BALR-0305A | 245 | 305 | 201 | 0.023 | 0.018 | 0.018 |
| GG1205DS-BALR-0455A | 395 | 455 | 351 | 0.025 | 0.020 | |
| GE1205DS-BALR-0305A | 245 | 305 | 201 | 0.05/300 | ---- | ---- |
| GE1205DS-BALR-0455A | 395 | 455 | 351 | | | |

・軸方向すきま0.005以下(F)品は、部分的に予圧状態となる場合があります。
・予圧トルクは、グリース塗布封入前の値となります。

## ●軸端加工形状

在庫精密ボールねじには、各サイズごとに弊社推奨の軸端加工形状を用意しております。
下記弊社推奨の軸端加工形状のほかに、ご要望によりキー溝、タップ穴、平取り加工なども追加工出来ますので弊社までご用命ください。また、軸端加工した場合の形式例は下記の通りです。

**形式例**：軸端　未加工品（左図）　⇒　軸端加工品
GG1205DS-BALR-0455A　⇒　GG1205DS-BALR-0455X0385-C5F
ねじ軸全長　ねじ部長さ

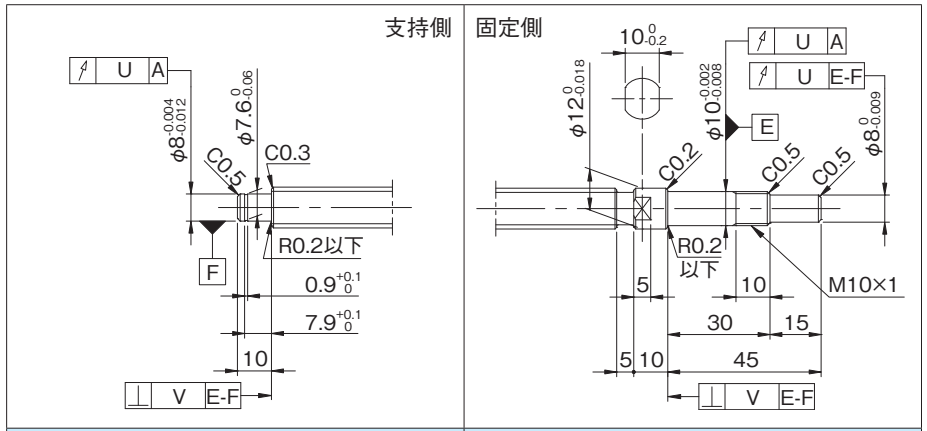


| 適用支持側サポートユニット | 適用固定側サポートユニット |
|---|---|
| BUK-8S(角形) | BUK-10、BUK-10F(角形) |
| BUM-8S(丸形) | BUM-10、BUM-10F(丸形) |

## ●オプション仕様

・防錆黒色被膜処理（被膜厚さ１～２μm）が対応可能です。

| 各部精度 | | | | | 予圧トルク(N·cm) | | 質量(kg) |
|---|---|---|---|---|---|---|---|
| X | Y | Z | U | V | すきま0 | すきまあり | |
| 0.010 | 0.012 | 0.055 | 0.011 | 0.005 | 1.5～7.0 | ～1.0 | 0.44 |
| | | 0.080 | | | | | 0.54 |
| 0.014 | 0.020 | 0.080 | ---- | ---- | ---- | ---- | 0.44 |
| | | 0.120 | | | | | 0.54 |

・納入時はナット内のみにグリースを封入し、防錆油を塗布いたします。ご使用時には潤滑剤を供給してください。
・リード精度 C3 級相当の軸端 未加工品についてはお問合せください。

## ●ボールねじ諸元

| 軸径(mm) - リード(mm) | 12 - 10 | | |
|---|---|---|---|
| 循環数 / ねじれ方向 | 1.5巻1列 / 右 | | |
| ボール径(mm) | 3.175 | | |
| 谷径(mm) | 9.5 | | |
| シリーズ | GG | | GE |
| 基本動定格荷重C(N) | 3850 | | |
| 基本静定格荷重C0(N) | 5900 | | |
| 精度等級 / すきま記号 | C5 / S | C5 / F | C7 / M |
| 軸方向すきま(mm) | 0 | 0.005以下 | 0.030以下 |
| 予圧トルク(N·cm) | 1.0～5.5 | ～2.0 | ---- |
| スペーサボール | なし | | |
| 循環方式 | チューブ方式 | | |
| ワイパ | リップシール | | |
| 潤滑剤 | アルバニヤグリースS2 | | |

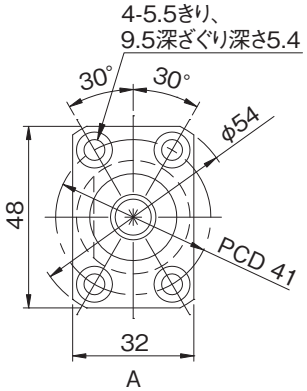


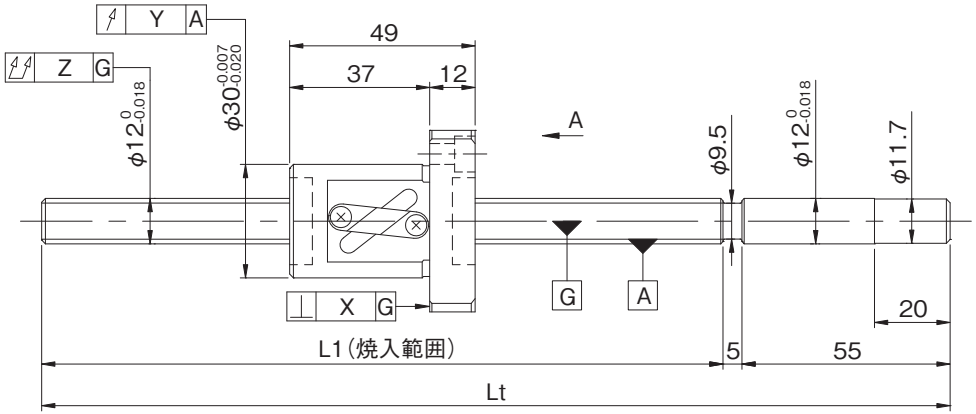


| 形式番号(軸端 未加工品) | ねじ軸長さ | | 最大ストローク(L1-ナット長) | リード精度 | | |
|---|---|---|---|---|---|---|
| | L1 | Lt | | ±$E_c$ | $e_c$ | $e_{300}$ |
| GG1210AS-BALR-0455A | 395 | 455 | 346 | 0.025 | 0.020 | 0.018 |
| GG1210AS-BALR-0605A | 545 | 605 | 496 | 0.030 | 0.023 | |
| GE1210AS-BALR-0455A | 395 | 455 | 346 | 0.05/300 | ---- | ---- |
| GE1210AS-BALR-0605A | 545 | 605 | 496 | | | |

・軸方向すきま0.005以下(F)品は、部分的に予圧状態となる場合があります。
・予圧トルクは、グリース塗布封入前の値となります。

## ●軸端加工形状

在庫精密ボールねじには、各サイズごとに弊社推奨の軸端加工形状を用意しております。
下記弊社推奨の軸端加工形状のほかに、ご要望によりキー溝、タップ穴、平取り加工なども追加工出来ますので弊社までご用命ください。また、軸端加工した場合の形式例は下記の通りです。

**形式例**：軸端　未加工品（左図）　⇒　軸端加工品
GG1210AS-BALR-0605A　⇒　GG1210AS-BALR-0605X0535-C5F
ねじ部長さ
ねじ軸全長

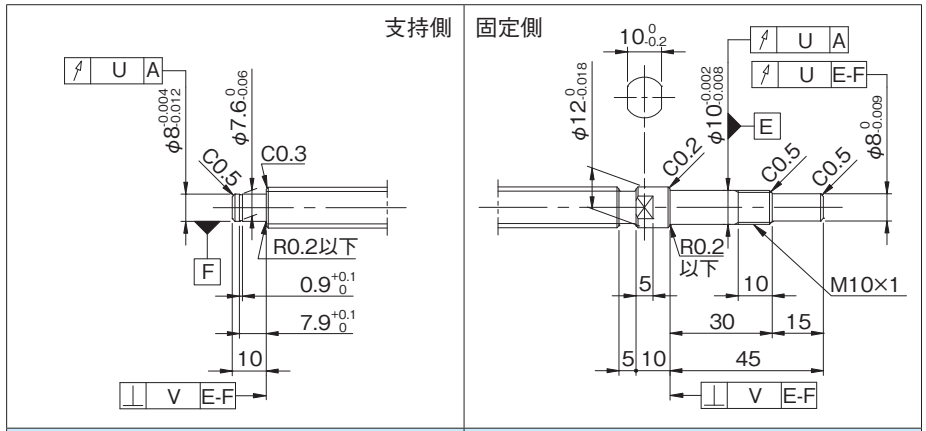


| 適用支持側サポートユニット | 適用固定側サポートユニット |
|---|---|
| BUK-8S(角形) | BUK-10、BUK-10F(角形) |
| BUM-8S(丸形) | BUM-10、BUM-10F(丸形) |

## ●オプション仕様

・防錆黒色被膜処理（被膜厚さ１～２μm）が対応可能です。

| 各部精度 | | | | | 予圧トルク(N·cm) | | 質量(kg) |
|---|---|---|---|---|---|---|---|
| X | Y | Z | U | V | すきま0 | すきまあり | |
| 0.010 | 0.012 | 0.080 | 0.011 | 0.005 | 1.0～5.5 | ～2.0 | 0.63 |
| | | 0.090 | | | | | 0.75 |
| 0.014 | 0.020 | 0.120 | ---- | ---- | ---- | ---- | 0.63 |
| | | 0.150 | | | | | 0.75 |

・納入時はナット内のみにグリースを封入し、防錆油を塗布いたします。ご使用時には潤滑剤を供給してください。
・リード精度 C3 級相当の軸端 未加工品についてはお問合せください。

## ●ボールねじ諸元

| 軸径(mm) - リード(mm) | 12 - 20 | | |
|---|---|---|---|
| 循環数 / ねじれ方向 | 1.5巻1列 / 右 | | |
| ボール径(mm) | 3.175 | | |
| 谷径(mm) | 9.5 | | |
| シリーズ | GG | | GE |
| 基本動定格荷重C(N) | 3850 | | |
| 基本静定格荷重C0(N) | 5900 | | |
| 精度等級 / すきま記号 | C5 / S | C5 / F | C7 / M |
| 軸方向すきま(mm) | 0 | 0.005以下 | 0.030以下 |
| 予圧トルク(N·cm) | 1.0～7.5 | ～2.5 | ---- |
| スペーサボール | なし | | |
| 循環方式 | チューブ方式 | | |
| ワイパ | リップシール | | |
| 潤滑剤 | アルバニヤグリースS2 | | |

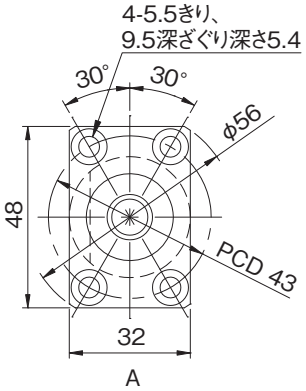


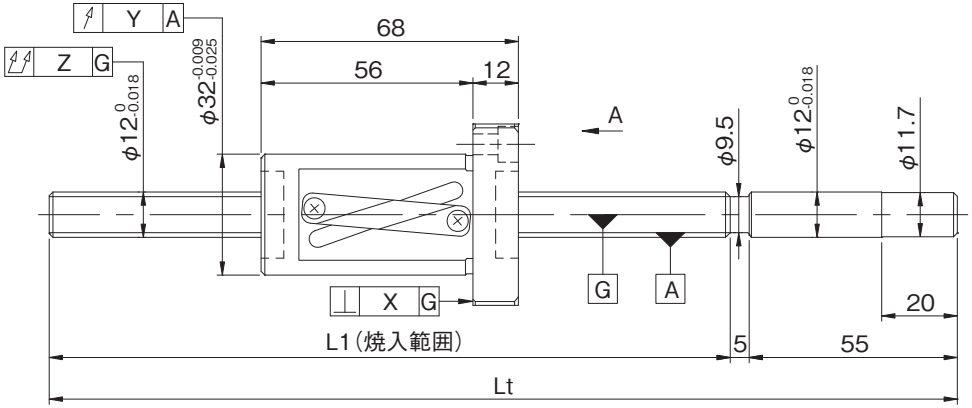


| 形式番号(軸端 未加工品) | ねじ軸長さ | | 最大ストローク(L1-ナット長) | リード精度 | | |
|---|---|---|---|---|---|---|
| | L1 | Lt | | $\pm E_c$ | $e_c$ | $e_{300}$ |
| GG1220AS-BALR-0405A | 345 | 405 | 277 | 0.025 | 0.020 | 0.018 |
| GG1220AS-BALR-0605A | 545 | 605 | 477 | 0.030 | 0.023 | |
| GE1220AS-BALR-0405A | 345 | 405 | 277 | 0.05/300 | ---- | ---- |
| GE1220AS-BALR-0605A | 545 | 605 | 477 | | | |

・軸方向すきま0.005以下(F)品は、部分的に予圧状態となる場合があります。
・予圧トルクは、グリース塗布封入前の値となります。

## ●軸端加工形状

在庫精密ボールねじには、各サイズごとに弊社推奨の軸端加工形状を用意しております。
下記弊社推奨の軸端加工形状のほかに、ご要望によりキー溝、タップ穴、平取り加工なども追加工出来ますので弊社までご用命ください。また、軸端加工した場合の形式例は下記の通りです。

**形式例**：軸端　未加工品（左図）　⇒　軸端加工品
GG1220AS-BALR-0605A　⇒　GG1220AS-BALR-0605X0535-C5F
ねじ部長さ
ねじ軸全長

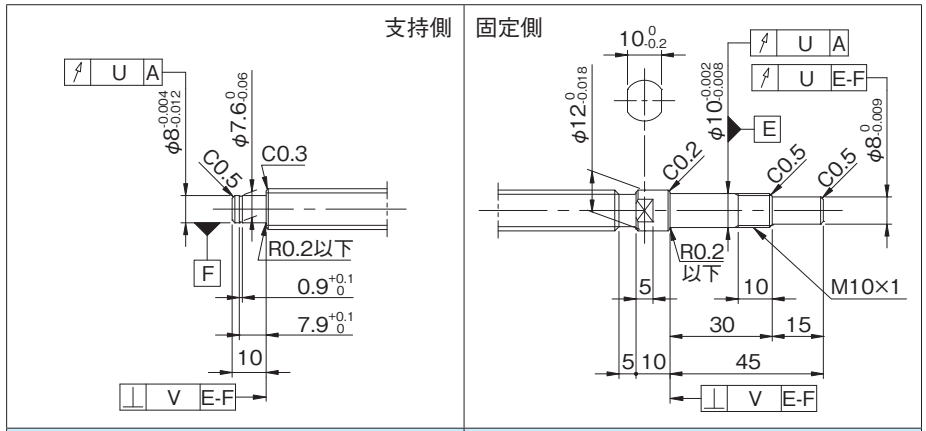


| 適用支持側サポートユニット | 適用固定側サポートユニット |
|---|---|
| BUK-8S(角形) | BUK-10、BUK-10F(角形) |
| BUM-8S(丸形) | BUM-10、BUM-10F(丸形) |

## ●オプション仕様

・防錆黒色被膜処理（被膜厚さ１～２μm）が対応可能です。

| 各部精度 | | | | | 予圧トルク(N·cm) | | 質量(kg) |
|---|---|---|---|---|---|---|---|
| X | Y | Z | U | V | すきま0 | すきまあり | |
| 0.010 | 0.012 | 0.080 | 0.011 | 0.005 | 1.0～7.5 | ～2.5 | 0.73 |
| | | 0.090 | | | | | 0.90 |
| 0.018 | 0.030 | 0.120 | ---- | ---- | ---- | ---- | 0.73 |
| | | 0.150 | | | | | 0.90 |

・納入時はナット内のみにグリースを封入し、防錆油を塗布いたします。ご使用時には潤滑剤を供給してください。
・リード精度 C3 級相当の軸端 未加工品についてはお問合せください。

## ●ボールねじ諸元

| | | |
|---|---|---|
| 軸径(mm) - リード(mm) | 15 - 2 | |
| 循環数 / ねじれ方向 | 2.5巻1列 / 右 | |
| ボール径(mm) | 1.5875 | |
| 谷径(mm) | 13.6 | |
| シリーズ | GP | |
| 基本動定格荷重C(N) | 1700 | 2700 |
| 基本静定格荷重C0(N) | 2750 | 5500 |
| 精度等級 / すきま記号 | C3 / S | C3 / F |
| 軸方向すきま(mm) | 0 | 0.005以下 |
| 予圧トルク(N·cm) | 0.5～4.5 | ～1.5 |
| スペーサボール | 1:1 | なし |
| 循環方式 | チューブ方式 | |
| ワイパ | プラスチックワイパ | |
| 潤滑剤 | アルバニヤグリースS2 | |

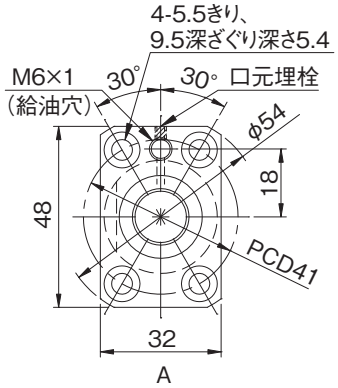


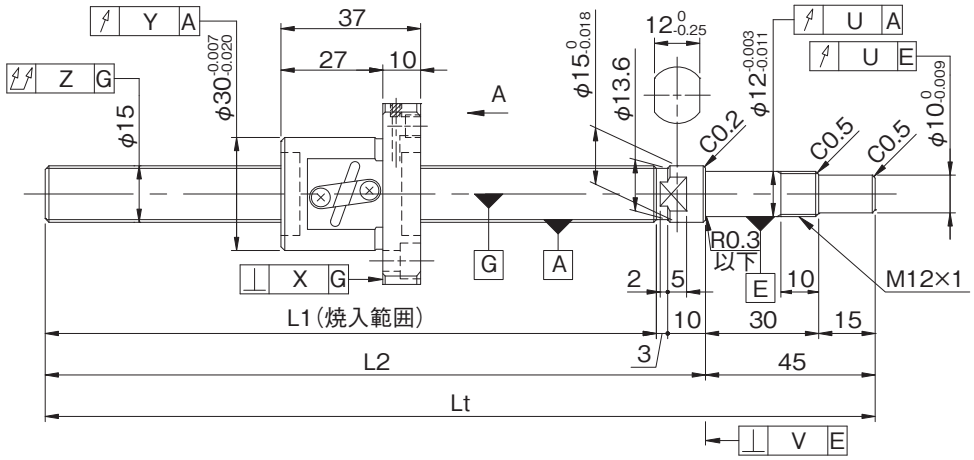


| 形式番号(軸片端完成品) | ねじ軸長さ L1 | L2 | Lt | 最大ストローク(L1-ナット長) | リード精度 ±$E_c$ | $e_c$ | $e_{300}$ |
|---|---|---|---|---|---|---|---|
| GP1502DS-BAPR-0300B-C3S | 242 | 255 | 300 | 205 | 0.012 | 0.008 | 0.008 |
| GP1502DS-BAPR-0300B-C3F | | | | | | | |
| GP1502DS-BAPR-0600B-C3S | 542 | 555 | 600 | 505 | 0.016 | 0.012 | 0.008 |
| GP1502DS-BAPR-0600B-C3F | | | | | | | |

・軸方向すきま0.005以下(F)品は、部分的に予圧状態となる場合があります。
・予圧トルクは、グリース塗布封入前の値となります。
・納入時はナット内のみにグリースを封入し、防錆油を塗布いたします。ご使用時には潤滑剤を供給してください。

## ●軸端加工形状

在庫精密ボールねじには、各サイズごとに弊社推奨の軸端加工形状を用意しております。固定側端末形状はあらかじめ加工してあります。支持側軸端については下記弊社推奨の軸端加工形状に追加工出来ますので弊社までご用命ください。また、軸端加工した場合の形式例は下記の通りです。

**形式例**：固定側加工品（左図）　⇒　両側軸端加工品
GP1502DS-BAPR-0600B-C3F　⇒　GP1502DS-BAPR-0600X0530-C3F
└ねじ部長さ
└ねじ軸全長

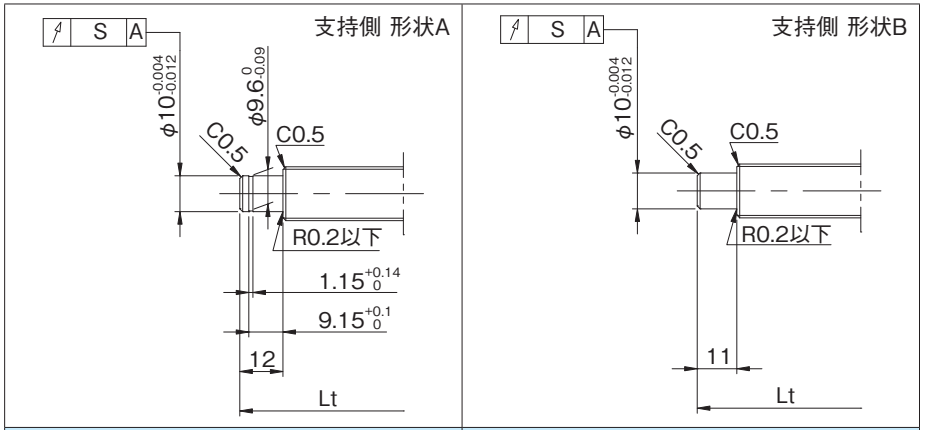


| 適用支持側サポートユニット | 適用固定側サポートユニット |
|---|---|
| BUK-10S(角形) | BUK-12、BUK-12F(角形) |
| BUM-10S(丸形) | BUM-12、BUM-12F(丸形) |

## ●オプション仕様

・防錆黒色被膜処理（被膜厚さ１～２μm）が対応可能です。

| 各部精度 X | Y | Z | S | U | V | 予圧トルク(N·cm) すきま0 | すきまあり | 質量(kg) |
|---|---|---|---|---|---|---|---|---|
| 0.008 | 0.010 | 0.025 | 0.012 | 0.009 | 0.004 | 0.5～4.5 | ---- | 0.55 |
| | | | | | | ---- | ～1.5 | |
| 0.008 | 0.010 | 0.045 | 0.012 | 0.009 | 0.004 | 0.5～4.5 | ---- | 0.92 |
| | | | | | | ---- | ～1.5 | |

## ●ボールねじ諸元

| | | | |
|---|---|---|---|
| 軸径(mm) - リード(mm) | 15 - 2 | | |
| 循環数 / ねじれ方向 | 2.5巻1列 / 右 | | |
| ボール径(mm) | 1.5875 | | |
| 谷径(mm) | 13.6 | | |
| シリーズ | GG | | GE |
| 基本動定格荷重C(N) | 2700 | | |
| 基本静定格荷重C0(N) | 5500 | | |
| 精度等級 / すきま記号 | C5 / S | C5 / F | C7 / M |
| 軸方向すきま(mm) | 0 | 0.005以下 | 0.030以下 |
| 予圧トルク(N·cm) | 0.2～4.7 | ～2.0 | ---- |
| スペーサボール | なし | | |
| 循環方式 | チューブ方式 | | |
| ワイパ | プラスチックワイパ | | |
| 潤滑剤 | アルバニヤグリースS2 | | |

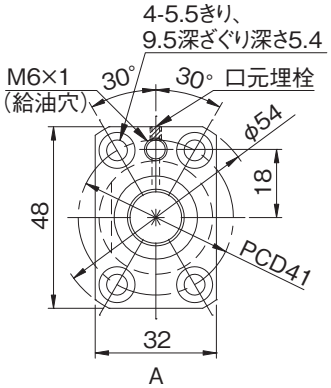


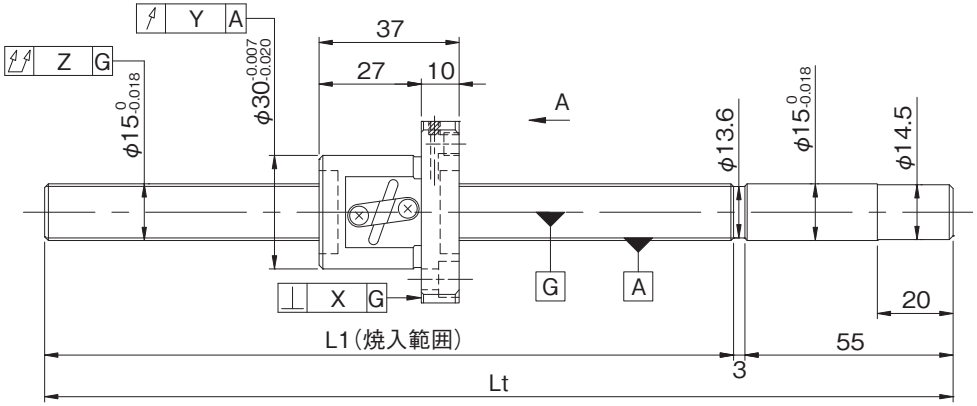


| 形式番号 (軸端 未加工品) | ねじ軸長さ | | 最大ストローク (L1-ナット長) | リード精度 | | |
|---|---|---|---|---|---|---|
| | L1 | Lt | | $\pm E_c$ | $e_c$ | $e_{300}$ |
| GG1502DS-BAPR-0300A | 242 | 300 | 205 | 0.023 | 0.018 | 0.018 |
| GG1502DS-BAPR-0600A | 542 | 600 | 505 | 0.030 | 0.023 | |
| GE1502DS-BAPR-0300A | 242 | 300 | 205 | 0.05/300 | ---- | ---- |
| GE1502DS-BAPR-0600A | 542 | 600 | 505 | | | |

・軸方向すきま0.005以下(F)品は、部分的に予圧状態となる場合があります。
・予圧トルクは、グリース塗布封入前の値となります。



## ●軸端加工形状

在庫精密ボールねじには、各サイズごとに弊社推奨の軸端加工形状を用意しております。
下記弊社推奨の軸端加工形状のほかに、ご要望によりキー溝、タップ穴、平取り加工なども追加工出来ますので弊社までご用命ください。また、軸端加工した場合の形式例は下記の通りです。

**形式例**：軸端　未加工品（左図）　⇒　軸端加工品
GG1502DS-BAPR-0600A ⇒ GG1502DS-BAPR-0600X0530-C5F
ねじ部長さ
ねじ軸全長

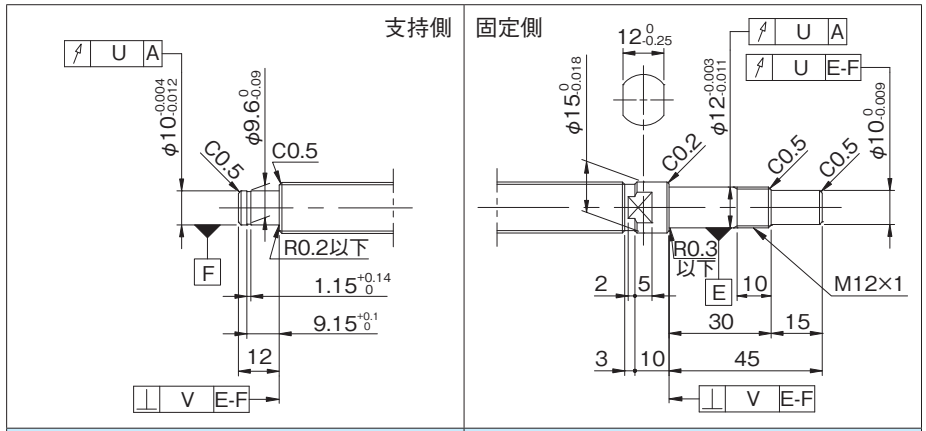


| 適用支持側サポートユニット | 適用固定側サポートユニット |
|---|---|
| BUK-10S(角形) | BUK-12、BUK-12F(角形) |
| BUM-10S(丸形) | BUM-12、BUM-12F(丸形) |

## ●オプション仕様

・防錆黒色被膜処理（被膜厚さ１～２μm）が対応可能です。

| 各部精度 | | | | | 予圧トルク(N·cm) | | 質量 (kg) |
|---|---|---|---|---|---|---|---|
| X | Y | Z | U | V | すきま0 | すきまあり | |
| 0.010 | 0.012 | 0.045 | 0.012 | 0.005 | 0.2～4.7 | ～2.0 | 0.58 |
| | | 0.075 | | | | | 0.94 |
| 0.014 | 0.020 | 0.070 | ---- | ---- | ---- | ---- | 0.58 |
| | | 0.110 | | | | | 0.94 |

・納入時はナット内のみにグリースを封入し、防錆油を塗布いたします。ご使用時には潤滑剤を供給してください。
・リード精度 C3 級相当の軸端 未加工品についてはお問合せください。


ねじ軸外径φ15

## ●ボールねじ諸元

| 軸径(mm) - リード(mm) | 15 - 4 | |
|---|---|---|
| 循環数 / ねじれ方向 | 2.5巻1列 / 右 | |
| ボール径(mm) | 2.3812 | |
| 谷径(mm) | 13.1 | |
| シリーズ | GP | |
| 基本動定格荷重C(N) | 2580 | 4100 |
| 基本静定格荷重C0(N) | 4270 | 8550 |
| 精度等級 / すきま記号 | C3 / S | C3 / F |
| 軸方向すきま(mm) | 0 | 0.005以下 |
| 予圧トルク(N·cm) | 1.0～5.0 | ～1.5 |
| スペーサボール | 1:1 | なし |
| 循環方式 | チューブ方式 | |
| ワイパ | リップシール | |
| 潤滑剤 | アルバニヤグリースS2 | |

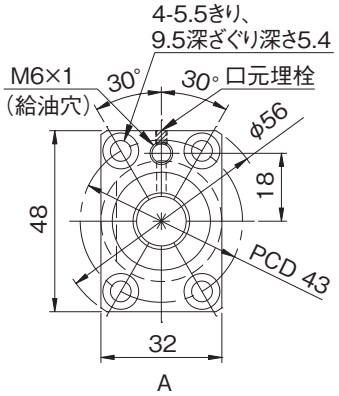


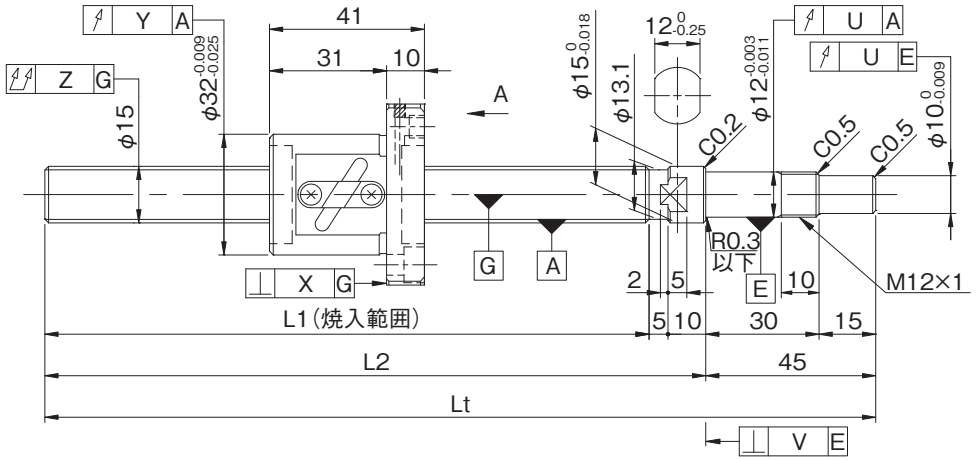


| 形式番号(軸片端完成品) | ねじ軸長さ L1 | L2 | Lt | 最大ストローク(L1-ナット長) | リード精度 ±$E_c$ | $e_c$ | $e_{300}$ |
|---|---|---|---|---|---|---|---|
| GP1504DS-BALR-0400B-C3S | 340 | 355 | 400 | 299 | 0.013 | 0.010 | 0.008 |
| GP1504DS-BALR-0400B-C3F | | | | | | | |
| GP1504DS-BALR-0600B-C3S | 540 | 555 | 600 | 499 | 0.016 | 0.012 | 0.008 |
| GP1504DS-BALR-0600B-C3F | | | | | | | |

・軸方向すきま0.005以下(F)品は、部分的に予圧状態となる場合があります。
・予圧トルクは、グリース塗布封入前の値となります。
・納入時はナット内のみにグリースを封入し、防錆油を塗布いたします。ご使用時には潤滑剤を供給してください。

## ●軸端加工形状

在庫精密ボールねじには、各サイズごとに弊社推奨の軸端加工形状を用意しております。固定側端末形状はあらかじめ加工してあります。支持側軸端については下記弊社推奨の軸端加工形状に追加工出来ますので弊社までご用命ください。また、軸端加工した場合の形式例は下記の通りです。

**形式例**：固定側加工品（左図）　⇒　両側軸端加工品
GP1504DS-BALR-0600B-C3F　⇒　GP1504DS-BALR-0600X0528-C3F
└ねじ部長さ
└ねじ軸全長

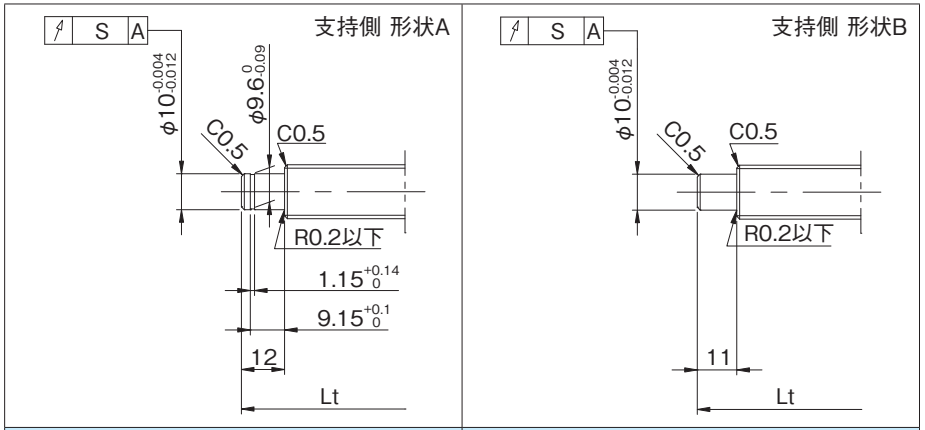


| 適用支持側サポートユニット | 適用固定側サポートユニット |
|---|---|
| BUK-10S(角形) | BUK-12、BUK-12F(角形) |
| BUM-10S(丸形) | BUM-12、BUM-12F(丸形) |

## ●オプション仕様

・防錆黒色被膜処理（被膜厚さ１～２μm）が対応可能です。

| 各部精度 X | Y | Z | S | U | V | 予圧トルク(N·cm) すきま0 | すきまあり | 質量(kg) |
|---|---|---|---|---|---|---|---|---|
| 0.008 | 0.010 | 0.035 | 0.012 | 0.009 | 0.004 | 1.0～5.0 | ---- | 0.70 |
| | | | | | | ---- | ～1.5 | |
| 0.008 | 0.010 | 0.045 | 0.012 | 0.009 | 0.004 | 1.0～5.0 | ---- | 0.94 |
| | | | | | | ---- | ～1.5 | |



ねじ軸外径φ15

## ●ボールねじ諸元

| | | | |
|---|---|---|---|
| 軸径(mm) - リード(mm) | 15 - 4 | | |
| 循環数 / ねじれ方向 | 2.5巻1列 / 右 | | |
| ボール径(mm) | 2.3812 | | |
| 谷径(mm) | 13.1 | | |
| シリーズ | GG | | GE |
| 基本動定格荷重C(N) | 4100 | | |
| 基本静定格荷重C0(N) | 8550 | | |
| 精度等級 / すきま記号 | C5 / S | C5 / F | C7 / M |
| 軸方向すきま(mm) | 0 | 0.005以下 | 0.030以下 |
| 予圧トルク(N·cm) | 1.0～8.0 | ～2.0 | ---- |
| スペーサボール | なし | | |
| 循環方式 | チューブ方式 | | |
| ワイパ | リップシール | | |
| 潤滑剤 | アルバニヤグリースS2 | | |

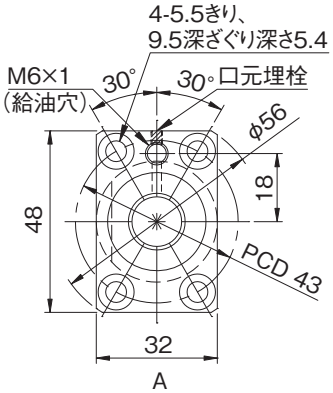


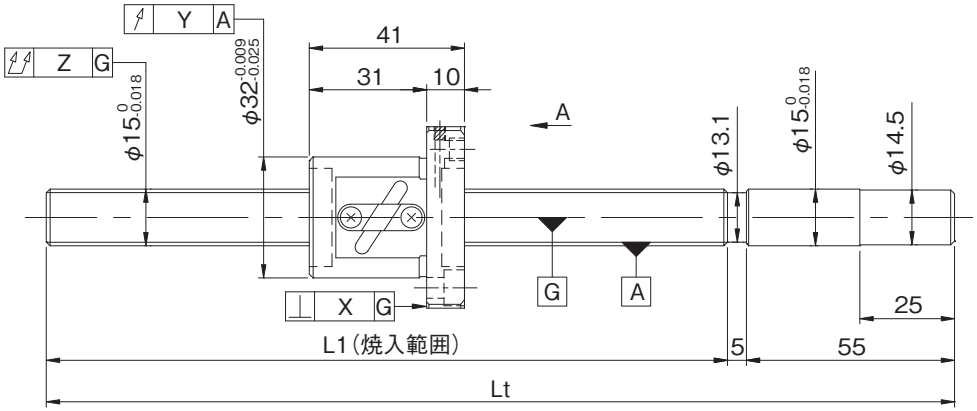


| 形式番号 (軸端 未加工品) | ねじ軸長さ | | 最大ストローク (L1-ナット長) | リード精度 | | |
|---|---|---|---|---|---|---|
| | L1 | Lt | | $\pm E_c$ | $e_c$ | $e_{300}$ |
| GG1504DS-BALR-0600A | 540 | 600 | 499 | 0.030 | 0.023 | 0.018 |
| GG1504DS-BALR-1100A | 1040 | 1100 | 999 | 0.046 | 0.030 | |
| GE1504DS-BALR-0600A | 540 | 600 | 499 | 0.05/300 | ---- | ---- |
| GE1504DS-BALR-1100A | 1040 | 1100 | 999 | | | |

・軸方向すきま0.005以下(F)品は、部分的に予圧状態となる場合があります。
・予圧トルクは、グリース塗布封入前の値となります。

## ●軸端加工形状

在庫精密ボールねじには、各サイズごとに弊社推奨の軸端加工形状を用意しております。
下記弊社推奨の軸端加工形状のほかに、ご要望によりキー溝、タップ穴、平取り加工なども追加工出来ますので弊社までご用命ください。また、軸端加工した場合の形式例は下記の通りです。

**形式例**：軸端　未加工品（左図）　⇒　軸端加工品

GG1504DS-BALR-1100A ⇒ GG1504DS-BALR-1100X1028-C5F
ねじ軸全長　ねじ部長さ

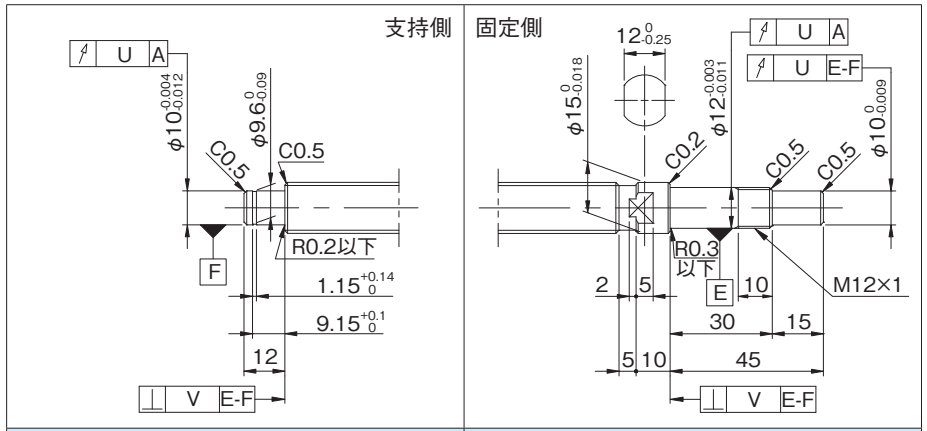


| 適用支持側サポートユニット | 適用固定側サポートユニット |
|---|---|
| BUK-10S(角形) | BUK-12、BUK-12F(角形) |
| BUM-10S(丸形) | BUM-12、BUM-12F(丸形) |

## ●オプション仕様

・防錆黒色被膜処理（被膜厚さ１～２μm）が対応可能です。

| 各部精度 | | | | | 予圧トルク(N·cm) | | 質量 (kg) |
|---|---|---|---|---|---|---|---|
| X | Y | Z | U | V | すきま0 | すきまあり | |
| 0.010 | 0.012 | 0.075 | 0.012 | 0.005 | 1.0～6.0 | ～2.0 | 0.96 |
| | | 0.150 | | | 1.0～8.0 | | 1.56 |
| 0.018 | 0.030 | 0.110 | ---- | ---- | ---- | ---- | 0.96 |
| | | 0.210 | | | | | 1.56 |

・納入時はナット内のみにグリースを封入し、防錆油を塗布いたします。ご使用時には潤滑剤を供給してください。
・リード精度 C3 級相当の軸端 未加工品についてはお問合せください。



ねじ軸外径φ15

## ●ボールねじ諸元

| 軸径(mm) - リード(mm) | 15 - 5 | |
|---|---|---|
| 循環数 / ねじれ方向 | 2.5巻1列 / 右 | |
| ボール径(mm) | 3.175 | |
| 谷径(mm) | 12.5 | |
| シリーズ | GP | |
| 基本動定格荷重C(N) | 4340 | 6900 |
| 基本静定格荷重C0(N) | 6250 | 12500 |
| 精度等級 / すきま記号 | C3 / S | C3 / F |
| 軸方向すきま(mm) | 0 | 0.005以下 |
| 予圧トルク(N·cm) | 1.5～6.0 | ～2.0 |
| スペーサボール | 1:1 | なし |
| 循環方式 | チューブ方式 | |
| ワイパ | リップシール | |
| 潤滑剤 | アルバニヤグリースS2 | |

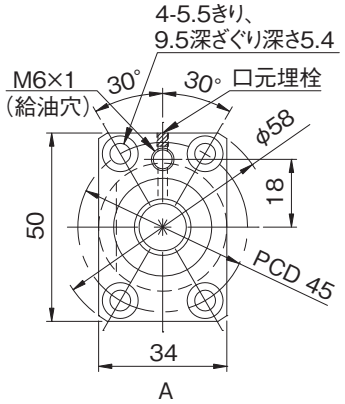


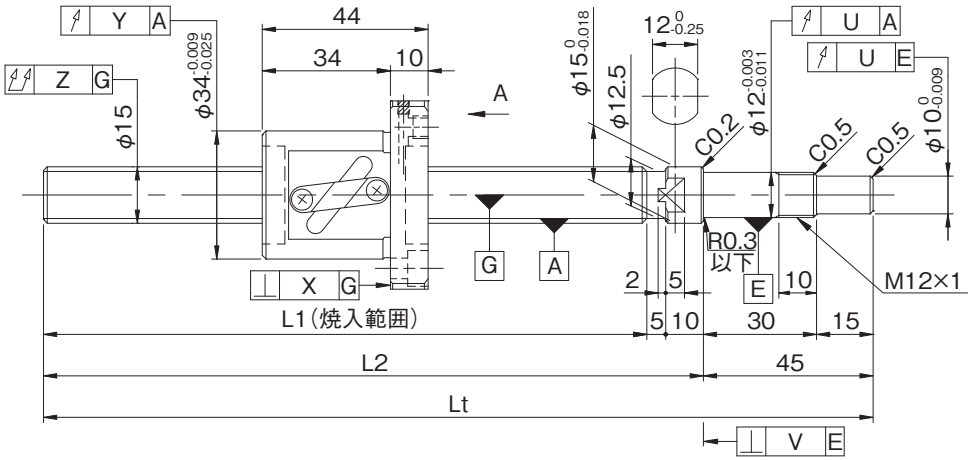


## ●軸端加工形状

在庫精密ボールねじには、各サイズごとに弊社推奨の軸端加工形状を用意しております。固定側端末形状はあらかじめ加工してあります。支持側軸端については下記弊社推奨の軸端加工形状に追加工出来ますので弊社までご用命ください。また、軸端加工した場合の形式例は下記の通りです。

**形式例**：固定側加工品（左図）　⇒　両側軸端加工品

GP1505DS-BALR-0600B-C3F　⇒　GP1505DS-BALR-0600X0528-C3F

└→ねじ部長さ

└→ねじ軸全長

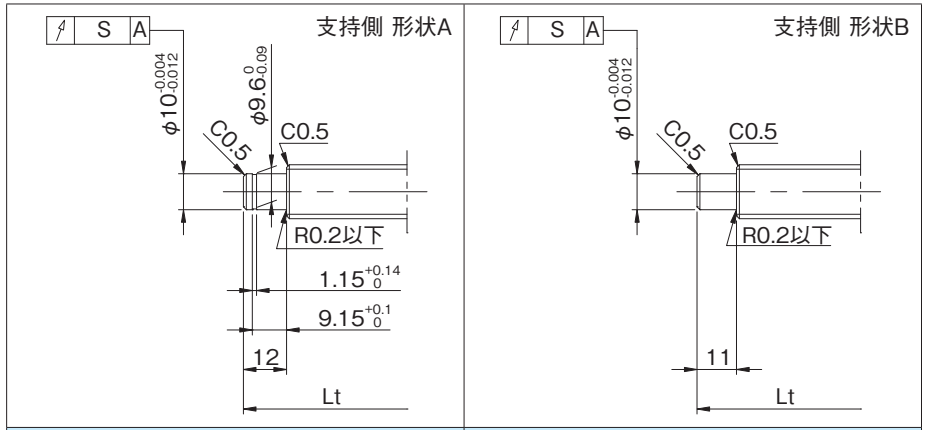


| 適用支持側サポートユニット | 適用固定側サポートユニット |
|---|---|
| BUK-10S(角形) | BUK-12、BUK-12F(角形) |
| BUM-10S(丸形) | BUM-12、BUM-12F(丸形) |

## ●オプション仕様

・ボールねじ用潤滑ユニット ルブシールを装着可能です。

**形式例**：GP1505DS-BASR-0600X0528-C3F

└→ワイパ種類 S：ルブシール

・防錆黒色被膜処理（被膜厚さ１～２μm）が対応可能です。

| 形式番号(軸片端完成品) | ねじ軸長さ L1 | L2 | Lt | 最大ストローク(L1-ナット長) | リード精度 ±$E_c$ | $e_c$ | $e_{300}$ |
|---|---|---|---|---|---|---|---|
| GP1505DS-BALR-0400B-C3S | 340 | 355 | 400 | 296 | 0.013 | 0.010 | 0.008 |
| GP1505DS-BALR-0400B-C3F | | | | | | | |
| GP1505DS-BALR-0600B-C3S | 540 | 555 | 600 | 496 | 0.016 | 0.012 | 0.008 |
| GP1505DS-BALR-0600B-C3F | | | | | | | |

・軸方向すきま0.005以下(F)品は、部分的に予圧状態となる場合があります。
・予圧トルクは、グリース塗布封入前の値となります。
・納入時はナット内のみにグリースを封入し、防錆油を塗布いたします。ご使用時には潤滑剤を供給してください。

| 各部精度 X | Y | Z | S | U | V | 予圧トルク(N·cm) すきま0 | すきまあり | 質量(kg) |
|---|---|---|---|---|---|---|---|---|
| 0.008 | 0.012 | 0.035 | 0.012 | 0.009 | 0.004 | 1.5～6.0 | ---- | 0.71 |
| | | | | | | ---- | ～2.0 | |
| 0.008 | 0.012 | 0.045 | 0.012 | 0.009 | 0.004 | 1.5～6.0 | ---- | 0.94 |
| | | | | | | ---- | ～2.0 | |



ねじ軸外径φ15

## ●ボールねじ諸元

| | | | |
|---|---|---|---|
| 軸径(mm) - リード(mm) | 15 - 5 | | |
| 循環数 / ねじれ方向 | 2.5巻1列 / 右 | | |
| ボール径(mm) | 3.175 | | |
| 谷径(mm) | 12.5 | | |
| シリーズ | GG | | GE |
| 基本動定格荷重C(N) | 6900 | | |
| 基本静定格荷重C0(N) | 12500 | | |
| 精度等級 / すきま記号 | C5 / S | C5 / F | C7 / M |
| 軸方向すきま(mm) | 0 | 0.005以下 | 0.030以下 |
| 予圧トルク(N·cm) | 1.5～11.0 | ～2.0 | ---- |
| スペーサボール | なし | | |
| 循環方式 | チューブ方式 | | |
| ワイパ | リップシール | | |
| 潤滑剤 | アルバニヤグリースS2 | | |

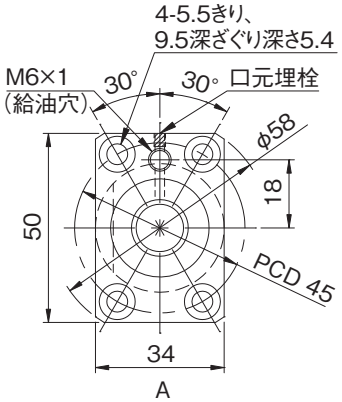


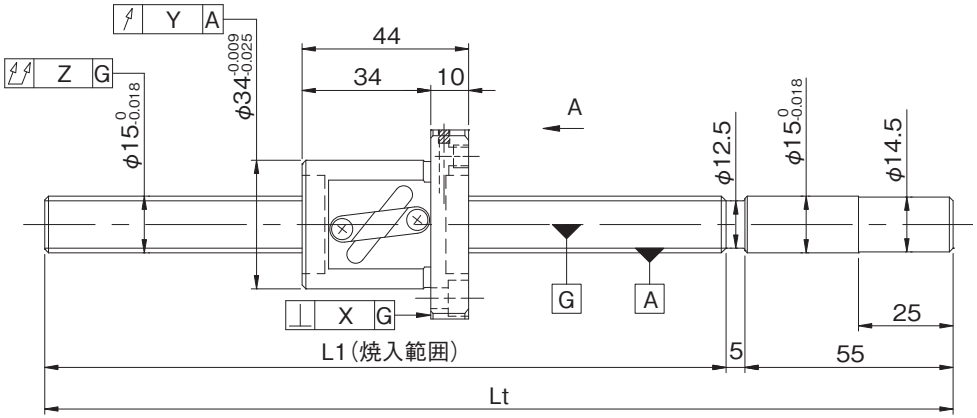


| 形式番号(軸端 未加工品) | ねじ軸長さ | | 最大ストローク(L1-ナット長) | リード精度 | | |
|---|---|---|---|---|---|---|
| | L1 | Lt | | ±$E_c$ | $e_c$ | $e_{300}$ |
| GG1505DS-BALR-0600A | 540 | 600 | 496 | 0.030 | 0.023 | 0.018 |
| GG1505DS-BALR-1100A | 1040 | 1100 | 996 | 0.046 | 0.030 | |
| GE1505DS-BALR-0600A | 540 | 600 | 496 | 0.05/300 | ---- | ---- |
| GE1505DS-BALR-1100A | 1040 | 1100 | 996 | | | |

・軸方向すきま0.005以下(F)品は、部分的に予圧状態となる場合があります。
・予圧トルクは、グリース塗布封入前の値となります。

## ●軸端加工形状

在庫精密ボールねじには、各サイズごとに弊社推奨の軸端加工形状を用意しております。
下記弊社推奨の軸端加工形状のほかに、ご要望によりキー溝、タップ穴、平取り加工なども追加工出来ますので弊社までご用命ください。また、軸端加工した場合の形式例は下記の通りです。

**形式例**：軸端　未加工品（左図）　⇒　軸端加工品
GG1505DS-BALR-1100A　⇒　GG1505DS-BALR-1100X1028-C5F
└ねじ軸全長　└ねじ部長さ

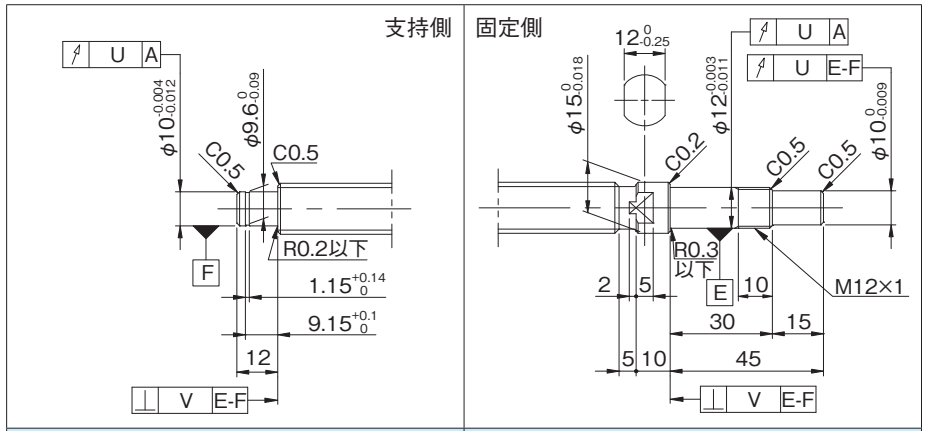


| 適用支持側サポートユニット | 適用固定側サポートユニット |
|---|---|
| BUK-10S(角形) | BUK-12、BUK-12F(角形) |
| BUM-10S(丸形) | BUM-12、BUM-12F(丸形) |

## ●オプション仕様

・ボールねじ用潤滑ユニット ルブシールを装着可能です。
**形式例**：GG1505DS-BASR-1100X1028-C5F
└ワイパ種類 S：ルブシール

・防錆黒色被膜処理（被膜厚さ１～２μm）が対応可能です。

| 各部精度 | | | | | 予圧トルク(N·cm) | | 質量(kg) |
|---|---|---|---|---|---|---|---|
| X | Y | Z | U | V | すきま0 | すきまあり | |
| 0.011 | 0.015 | 0.075 | 0.012 | 0.005 | 1.5～9.0 | ～2.0 | 0.96 |
| | | 0.150 | | | 1.5～11.0 | | 1.52 |
| 0.018 | 0.030 | 0.110 | ---- | ---- | ---- | ---- | 0.96 |
| | | 0.210 | | | | | 1.52 |

・納入時はナット内のみにグリースを封入し、防錆油を塗布いたします。ご使用時には潤滑剤を供給してください。
・リード精度 C3 級相当の軸端 未加工品についてはお問合せください。

## ●ボールねじ諸元

| | | | |
|---|---|---|---|
| 軸径(mm) - リード(mm) | 15 - 10 | | |
| 循環数 / ねじれ方向 | 1.5巻1列 / 右 | | |
| ボール径(mm) | 3.175 | | |
| 谷径(mm) | 12.5 | | |
| シリーズ | GG | | GE |
| 基本動定格荷重C(N) | 4400 | | |
| 基本静定格荷重C0(N) | 7900 | | |
| 精度等級 / すきま記号 | C5 / S | C5 / F | C7 / M |
| 軸方向すきま(mm) | 0 | 0.005以下 | 0.030以下 |
| 予圧トルク(N·cm) | 1.0～8.0 | ～3.0 | ---- |
| スペーサボール | なし | | |
| 循環方式 | チューブ方式 | | |
| ワイパ | リップシール | | |
| 潤滑剤 | アルバニヤグリースS2 | | |

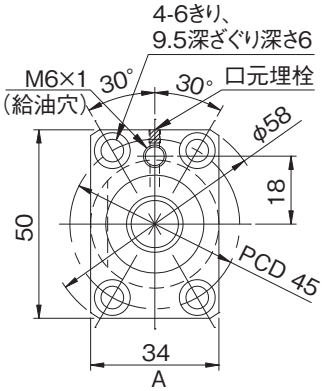


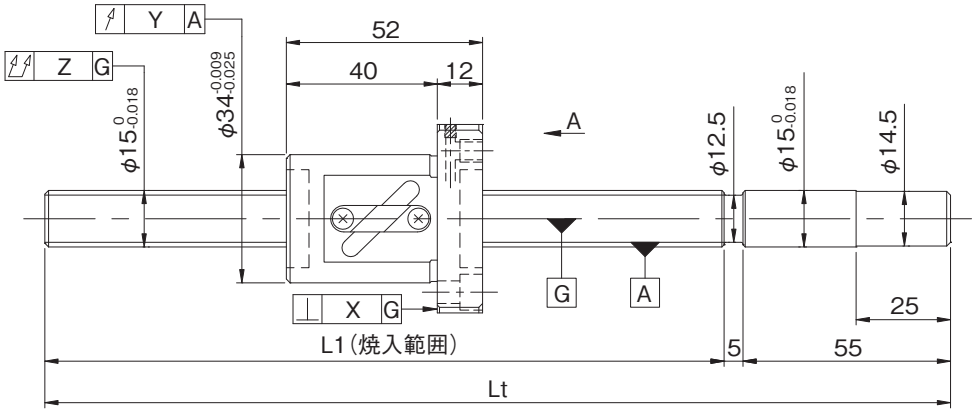


| 形式番号 (軸端 未加工品) | ねじ軸長さ | | 最大ストローク (L1-ナット長) | リード精度 | | |
|---|---|---|---|---|---|---|
| | L1 | Lt | | ±$E_c$ | $e_c$ | $e_{300}$ |
| GG1510AS-BALR-0600A | 540 | 600 | 488 | 0.030 | 0.023 | 0.018 |
| GG1510AS-BALR-0900A | 840 | 900 | 788 | 0.040 | 0.027 | |
| GG1510AS-BALR-1100A | 1040 | 1100 | 988 | 0.046 | 0.030 | |
| GE1510AS-BALR-0600A | 540 | 600 | 488 | 0.05/300 | ---- | ---- |
| GE1510AS-BALR-0900A | 840 | 900 | 788 | | | |
| GE1510AS-BALR-1100A | 1040 | 1100 | 988 | | | |

・軸方向すきま0.005以下(F)品は、部分的に予圧状態となる場合があります。
・予圧トルクは、グリース塗布封入前の値となります。





## ●軸端加工形状

在庫精密ボールねじには、各サイズごとに弊社推奨の軸端加工形状を用意しております。
下記弊社推奨の軸端加工形状のほかに、ご要望によりキー溝、タップ穴、平取り加工なども追加工出来ますので弊社までご用命ください。また、軸端加工した場合の形式例は下記の通りです。

**形式例**：軸端　未加工品（左図）　⇒　軸端加工品
GG1510AS-BALR-1100A　⇒　GG1510AS-BALR-1100X1028-C5F
└ねじ軸全長　└ねじ部長さ

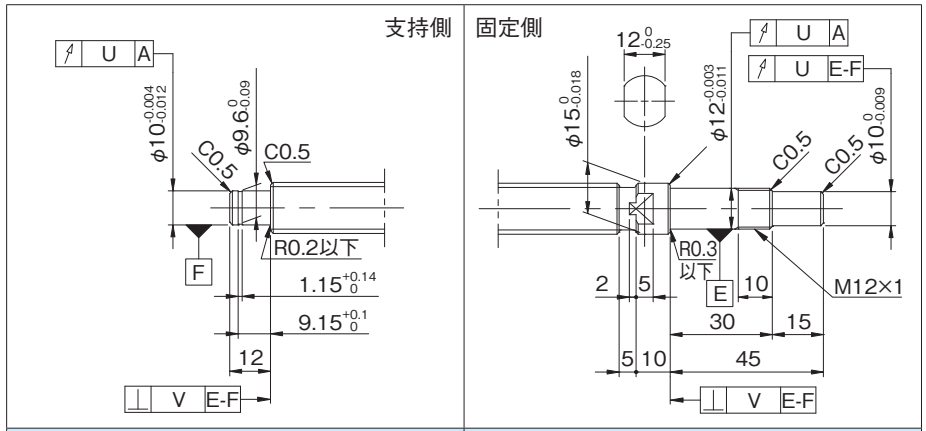


| 適用支持側サポートユニット | 適用固定側サポートユニット |
|---|---|
| BUK-10S(角形) | BUK-12、BUK-12F(角形) |
| BUM-10S(丸形) | BUM-12、BUM-12F(丸形) |

## ●オプション仕様

・ボールねじ用潤滑ユニット ルブシールを装着可能です。
**形式例**：GG1510AS-BASR-1100X1028-C5F
└ワイパ種類 S：ルブシール

・防錆黒色被膜処理（被膜厚さ１～２μm）が対応可能です。

| 各部精度 | | | | | 予圧トルク(N·cm) | | 質量 |
|---|---|---|---|---|---|---|---|
| X | Y | Z | U | V | すきま0 | すきまあり | (kg) |
| 0.011 | 0.015 | 0.075 | 0.012 | 0.005 | 1.0～7.0 | ～3.0 | 1.09 |
| | | 0.120 | | | | | 1.47 |
| | | 0.150 | | | 1.0～8.0 | | 1.72 |
| 0.018 | 0.030 | 0.110 | ---- | ---- | ---- | ---- | 1.09 |
| | | 0.170 | | | | | 1.47 |
| | | 0.210 | | | | | 1.72 |

・納入時はナット内のみにグリースを封入し、防錆油を塗布いたします。ご使用時には潤滑剤を供給してください。
・リード精度 C3 級相当の軸端 未加工品についてはお問合せください。

## ●ボールねじ諸元

| | | | |
|---|---|---|---|
| 軸径(mm) - リード(mm) | 15 - 10 | | |
| 循環数 / ねじれ方向 | 2.5巻1列 / 右 | | |
| ボール径(mm) | 3.175 | | |
| 谷径(mm) | 12.5 | | |
| シリーズ | GG | | GE |
| 基本動定格荷重C(N) | 6900 | | |
| 基本静定格荷重C0(N) | 12500 | | |
| 精度等級 / すきま記号 | C5 / S | C5 / F | C7 / M |
| 軸方向すきま(mm) | 0 | 0.005以下 | 0.030以下 |
| 予圧トルク(N·cm) | 1.0～8.0 | ～3.0 | ---- |
| スペーサボール | なし | | |
| 循環方式 | チューブ方式 | | |
| ワイパ | リップシール | | |
| 潤滑剤 | アルバニヤグリースS2 | | |

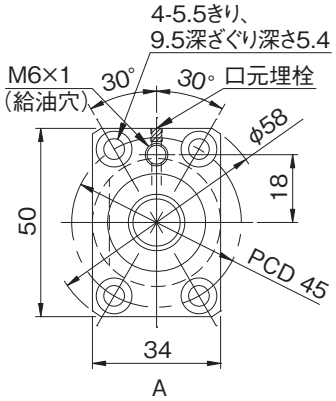


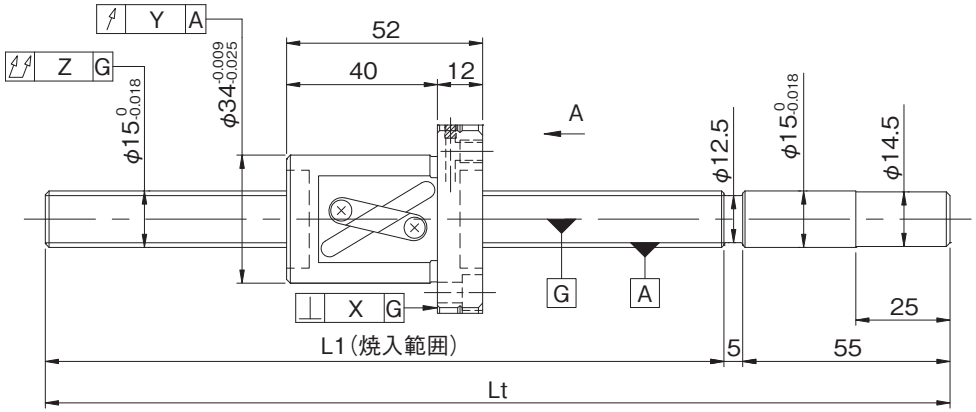


| 形式番号 (軸端 未加工品) | ねじ軸長さ | | 最大ストローク (L1-ナット長) | リード精度 | | |
|---|---|---|---|---|---|---|
| | L1 | Lt | | ±$E_c$ | $e_c$ | $e_{300}$ |
| GG1510DS-BALR-0600A | 540 | 600 | 488 | 0.030 | 0.023 | 0.018 |
| GG1510DS-BALR-0900A | 840 | 900 | 788 | 0.040 | 0.027 | |
| GG1510DS-BALR-1100A | 1040 | 1100 | 988 | 0.046 | 0.030 | |
| GE1510DS-BALR-0600A | 540 | 600 | 488 | 0.05/300 | ---- | ---- |
| GE1510DS-BALR-0900A | 840 | 900 | 788 | | | |
| GE1510DS-BALR-1100A | 1040 | 1100 | 988 | | | |

・軸方向すきま0.005以下(F)品は、部分的に予圧状態となる場合があります。
・予圧トルクは、グリース塗布封入前の値となります。





## ●軸端加工形状

在庫精密ボールねじには、各サイズごとに弊社推奨の軸端加工形状を用意しております。
下記弊社推奨の軸端加工形状のほかに、ご要望によりキー溝、タップ穴、平取り加工なども追加工出来ますので弊社までご用命ください。また、軸端加工した場合の形式例は下記の通りです。

**形式例**：軸端　未加工品（左図）　⇒　軸端加工品
GG1510DS-BALR-1100A　⇒　GG1510DS-BALR-1100X1028-C5F
└→ねじ部長さ
└→ねじ軸全長

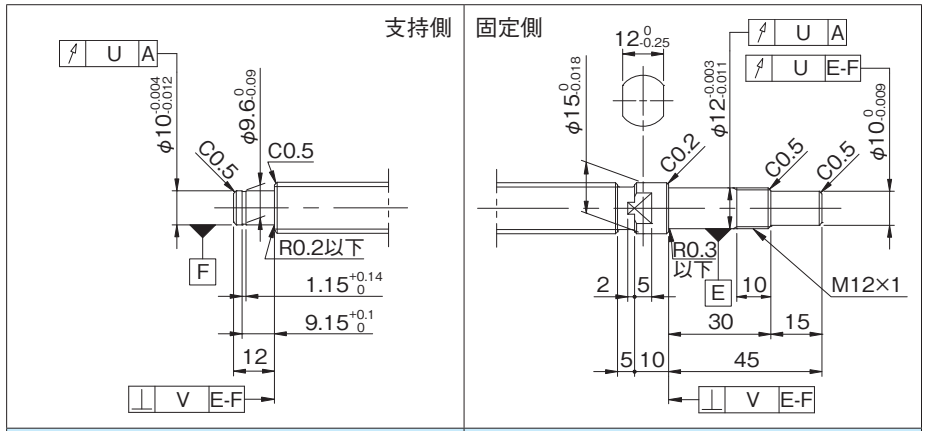


| 適用支持側サポートユニット | 適用固定側サポートユニット |
|---|---|
| BUK-10S(角形) | BUK-12、BUK-12F(角形) |
| BUM-10S(丸形) | BUM-12、BUM-12F(丸形) |

## ●オプション仕様

・ボールねじ用潤滑ユニット ルブシールを装着可能です。
**形式例**：GG1510DS-BASR-1100X1028-C5F
└→ワイパ種類 S：ルブシール

・防錆黒色被膜処理（被膜厚さ１～２μm）が対応可能です。

| 各部精度 | | | | | 予圧トルク(N·cm) | | 質量 |
|---|---|---|---|---|---|---|---|
| X | Y | Z | U | V | すきま0 | すきまあり | (kg) |
| 0.011 | 0.015 | 0.075 | 0.012 | 0.005 | 1.0～7.0 | ～3.0 | 1.09 |
| | | 0.120 | | | | | 1.47 |
| | | 0.150 | | | 1.0～8.0 | | 1.72 |
| 0.018 | 0.030 | 0.110 | ---- | ---- | ---- | ---- | 1.09 |
| | | 0.170 | | | | | 1.47 |
| | | 0.210 | | | | | 1.72 |

・納入時はナット内のみにグリースを封入し、防錆油を塗布いたします。ご使用時には潤滑剤を供給してください。
・リード精度 C3 級相当の軸端 未加工品についてはお問合せください。

## ●ボールねじ諸元

| | | | |
|---|---|---|---|
| 軸径(mm) - リード(mm) | 15 - 15 | | |
| 循環数 / ねじれ方向 | 1.5巻1列 / 右 | | |
| ボール径(mm) | 3.175 | | |
| 谷径(mm) | 12.5 | | |
| シリーズ | GG | | GE |
| 基本動定格荷重C(N) | 4400 | | |
| 基本静定格荷重C0(N) | 7900 | | |
| 精度等級 / すきま記号 | C5 / S | C5 / F | C7 / M |
| 軸方向すきま(mm) | 0 | 0.005以下 | 0.030以下 |
| 予圧トルク(N·cm) | 1.0～10.0 | ～3.0 | ---- |
| スペーサボール | なし | | |
| 循環方式 | チューブ方式 | | |
| ワイパ | リップシール | | |
| 潤滑剤 | アルバニヤグリースS2 | | |

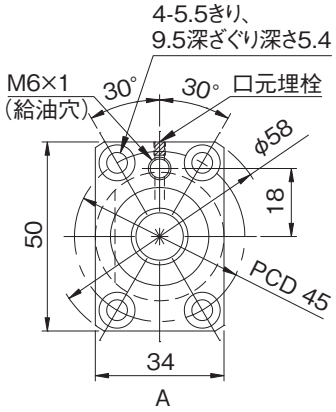


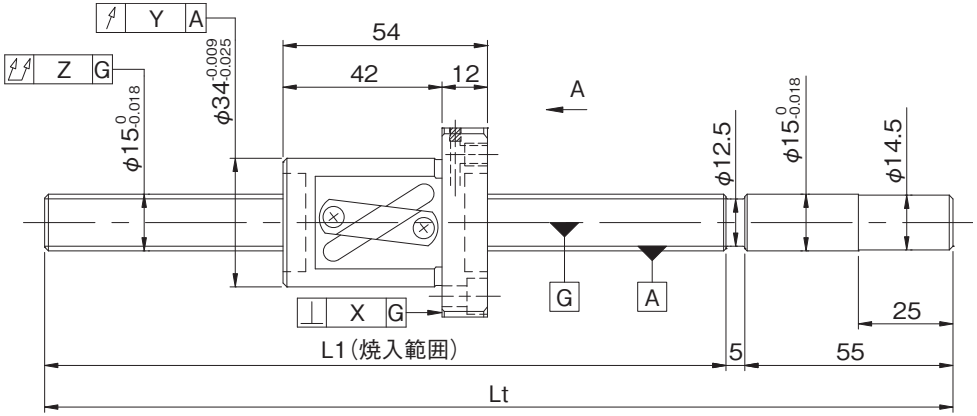


| 形式番号 (軸端 未加工品) | ねじ軸長さ | | 最大ストローク (L1-ナット長) | リード精度 | | |
|---|---|---|---|---|---|---|
| | L1 | Lt | | $\pm E_c$ | $e_c$ | $e_{300}$ |
| GG1515AS-BALR-0600A | 540 | 600 | 486 | 0.030 | 0.023 | 0.018 |
| GG1515AS-BALR-0900A | 840 | 900 | 786 | 0.040 | 0.027 | |
| GG1515AS-BALR-1100A | 1040 | 1100 | 986 | 0.046 | 0.030 | |
| GE1515AS-BALR-0600A | 540 | 600 | 486 | 0.05/300 | ---- | ---- |
| GE1515AS-BALR-0900A | 840 | 900 | 786 | | | |
| GE1515AS-BALR-1100A | 1040 | 1100 | 986 | | | |

・軸方向すきま0.005以下(F)品は、部分的に予圧状態となる場合があります。
・予圧トルクは、グリース塗布封入前の値となります。





## ●軸端加工形状

在庫精密ボールねじには、各サイズごとに弊社推奨の軸端加工形状を用意しております。
下記弊社推奨の軸端加工形状のほかに、ご要望によりキー溝、タップ穴、平取り加工なども追加工出来ますので弊社までご用命ください。また、軸端加工した場合の形式例は下記の通りです。

**形式例**：軸端　未加工品（左図）　⇒　軸端加工品
GG1515AS-BALR-1100A　⇒　GG1515AS-BALR-1100X1028-C5F
└ねじ軸全長　└ねじ部長さ

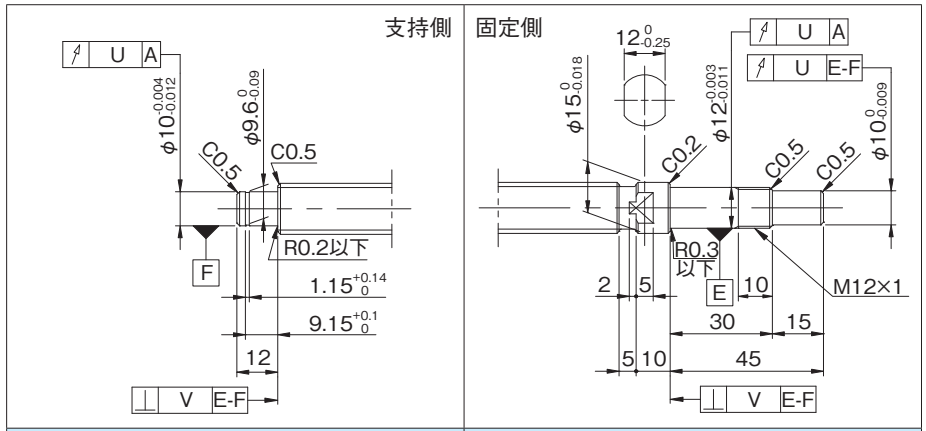


| 適用支持側サポートユニット | 適用固定側サポートユニット |
|---|---|
| BUK-10S(角形) | BUK-12、BUK-12F(角形) |
| BUM-10S(丸形) | BUM-12、BUM-12F(丸形) |

## ●オプション仕様

・ボールねじ用潤滑ユニット ルブシールを装着可能です。
**形式例**：GG1515AS-BASR-1100X1028-C5F
└ワイパ種類 S：ルブシール

・防錆黒色被膜処理（被膜厚さ１～２μm）が対応可能です。

| 各部精度 | | | | | 予圧トルク(N·cm) | | 質量 |
|---|---|---|---|---|---|---|---|
| X | Y | Z | U | V | すきま0 | すきまあり | (kg) |
| 0.011 | 0.015 | 0.075 | 0.012 | 0.005 | 1.0～9.0 | ～3.0 | 1.13 |
| | | 0.120 | | | | | 1.52 |
| | | 0.150 | | | 1.0～10.0 | | 1.78 |
| 0.018 | 0.030 | 0.110 | ---- | ---- | ---- | ---- | 1.13 |
| | | 0.170 | | | | | 1.52 |
| | | 0.210 | | | | | 1.78 |

・納入時はナット内のみにグリースを封入し、防錆油を塗布いたします。ご使用時には潤滑剤を供給してください。
・リード精度 C3 級相当の軸端 未加工品についてはお問合せください。

## ●ボールねじ諸元

| | | | |
|---|---|---|---|
| 軸径(mm) - リード(mm) | 15 - 20 | | |
| 循環数 / ねじれ方向 | 1.5巻1列 / 右 | | |
| ボール径(mm) | 3.175 | | |
| 谷径(mm) | 12.5 | | |
| シリーズ | GG | | GE |
| 基本動定格荷重C(N) | 4400 | | |
| 基本静定格荷重C0(N) | 7900 | | |
| 精度等級 / すきま記号 | C5 / S | C5 / F | C7 / M |
| 軸方向すきま(mm) | 0 | 0.005以下 | 0.030以下 |
| 予圧トルク(N·cm) | 1.0～11.0 | ～3.0 | ---- |
| スペーサボール | なし | | |
| 循環方式 | チューブ方式 | | |
| ワイパ | リップシール | | |
| 潤滑剤 | アルバニヤグリースS2 | | |

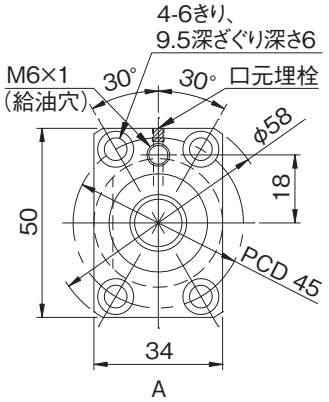


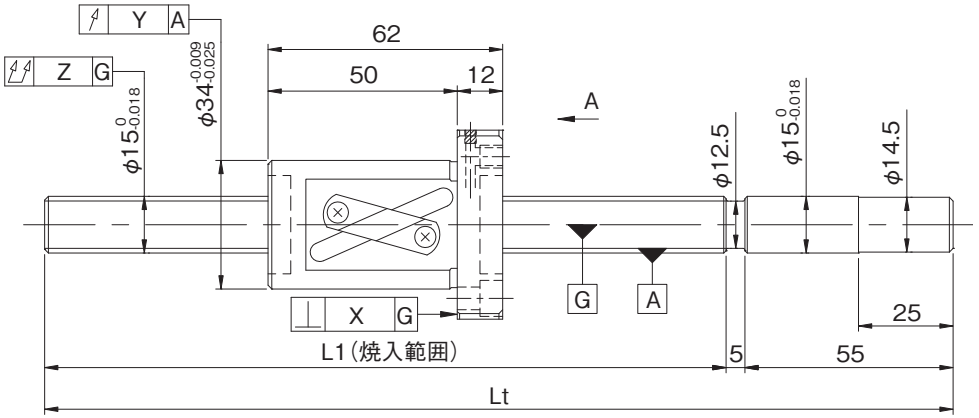


| 形式番号 (軸端 未加工品) | ねじ軸長さ | | 最大ストローク (L1-ナット長) | リード精度 | | |
|---|---|---|---|---|---|---|
| | L1 | Lt | | ±$E_c$ | $e_c$ | $e_{300}$ |
| GG1520AS-BALR-0600A | 540 | 600 | 478 | 0.030 | 0.023 | 0.018 |
| GG1520AS-BALR-0900A | 840 | 900 | 778 | 0.040 | 0.027 | |
| GG1520AS-BALR-1100A | 1040 | 1100 | 978 | 0.046 | 0.030 | |
| GE1520AS-BALR-0600A | 540 | 600 | 478 | 0.05/300 | ---- | ---- |
| GE1520AS-BALR-0900A | 840 | 900 | 778 | | | |
| GE1520AS-BALR-1100A | 1040 | 1100 | 978 | | | |

・軸方向すきま0.005以下(F)品は、部分的に予圧状態となる場合があります。
・予圧トルクは、グリース塗布封入前の値となります。





## ●軸端加工形状

在庫精密ボールねじには、各サイズごとに弊社推奨の軸端加工形状を用意しております。
下記弊社推奨の軸端加工形状のほかに、ご要望によりキー溝、タップ穴、平取り加工なども追加工出来ますので弊社までご用命ください。また、軸端加工した場合の形式例は下記の通りです。

**形式例**：軸端　未加工品（左図）　⇒　軸端加工品
GG1520AS-BALR-1100A　⇒　GG1520AS-BALR-1100X1028-C5F
└ねじ軸全長　└ねじ部長さ

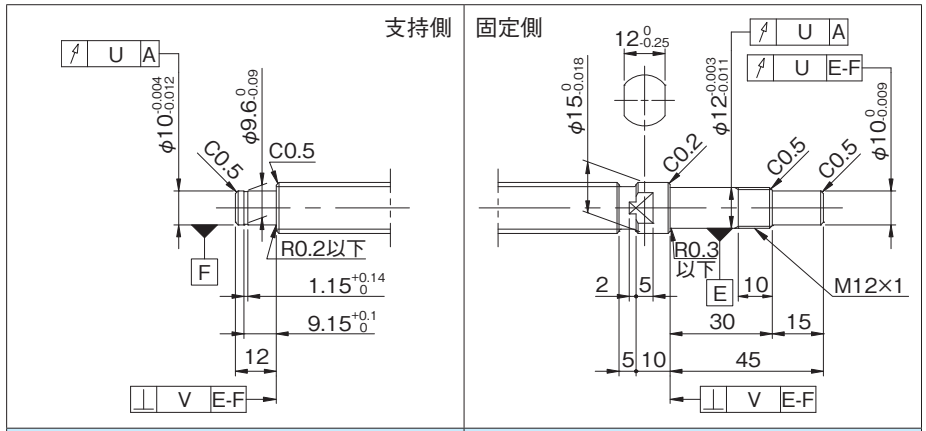


| 適用支持側サポートユニット | 適用固定側サポートユニット |
|---|---|
| BUK-10S(角形) | BUK-12、BUK-12F(角形) |
| BUM-10S(丸形) | BUM-12、BUM-12F(丸形) |

## ●オプション仕様

・ボールねじ用潤滑ユニット ルブシールを装着可能です。
**形式例**：GG1520AS-BASR-1100X1028-C5F
└ワイパ種類 S：ルブシール

・防錆黒色被膜処理（被膜厚さ１～２μm）が対応可能です。

| 各部精度 | | | | | 予圧トルク(N·cm) | | 質量 |
|---|---|---|---|---|---|---|---|
| X | Y | Z | U | V | すきま0 | すきまあり | (kg) |
| 0.011 | 0.015 | 0.075 | 0.012 | 0.005 | 1.0～10.0 | ～3.0 | 1.18 |
| | | 0.120 | | | | | 1.58 |
| | | 0.150 | | | 1.0～11.0 | | 1.85 |
| 0.018 | 0.030 | 0.110 | ---- | ---- | ---- | ---- | 1.18 |
| | | 0.170 | | | | | 1.58 |
| | | 0.210 | | | | | 1.85 |

・納入時はナット内のみにグリースを封入し、防錆油を塗布いたします。ご使用時には潤滑剤を供給してください。
・リード精度 C3 級相当の軸端 未加工品についてはお問合せください。

## ●ボールねじ諸元

| | | | |
|---|---|---|---|
| 軸径(mm) - リード(mm) | 16 - 16 | | |
| 循環数 / ねじれ方向 | 1.5巻1列 / 右 | | |
| ボール径(mm) | 3.175 | | |
| 谷径(mm) | 13.5 | | |
| シリーズ | GG | | GE |
| 基本動定格荷重C(N) | 4750 | | |
| 基本静定格荷重C0(N) | 8300 | | |
| 精度等級 / すきま記号 | C5 / S | C5 / F | C7 / M |
| 軸方向すきま(mm) | 0 | 0.005以下 | 0.030以下 |
| 予圧トルク(N·cm) | 1.0～10.0 | ～3.0 | ---- |
| スペーサボール | なし | | |
| 循環方式 | チューブ方式 | | |
| ワイパ | リップシール | | |
| 潤滑剤 | アルバニヤグリースS2 | | |

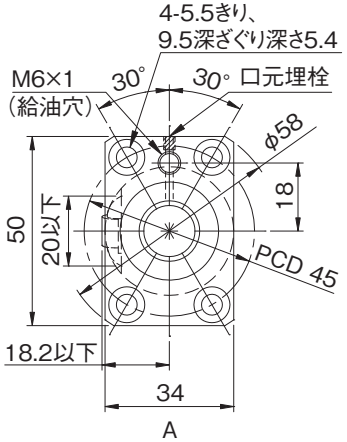


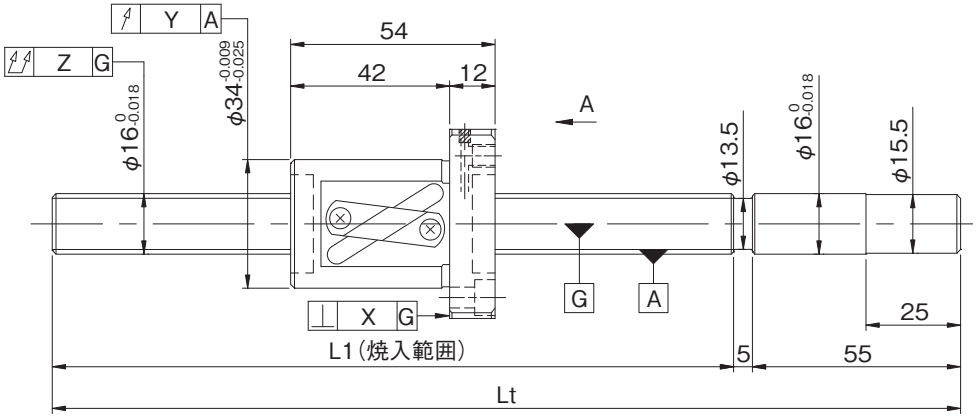


| 形式番号 (軸端 未加工品) | ねじ軸長さ | | 最大ストローク (L1-ナット長) | リード精度 | | |
|---|---|---|---|---|---|---|
| | L1 | Lt | | $\pm E_c$ | $e_c$ | $e_{300}$ |
| GG1616AS-BTLR-0600A | 540 | 600 | 486 | 0.030 | 0.023 | 0.018 |
| GG1616AS-BTLR-0900A | 840 | 900 | 786 | 0.040 | 0.027 | |
| GE1616AS-BTLR-0600A | 540 | 600 | 486 | 0.05/300 | ---- | ---- |
| GE1616AS-BTLR-0900A | 840 | 900 | 786 | | | |

・軸方向すきま0.005以下(F)品は、部分的に予圧状態となる場合があります。
・予圧トルクは、グリース塗布封入前の値となります。

## ●軸端加工形状

在庫精密ボールねじには、各サイズごとに弊社推奨の軸端加工形状を用意しております。
下記弊社推奨の軸端加工形状のほかに、ご要望によりキー溝、タップ穴、平取り加工なども追加工出来ますので弊社までご用命ください。また、軸端加工した場合の形式例は下記の通りです。

**形式例**：軸端　未加工品（左図）　⇒　軸端加工品
GG1616AS-BTLR-0900A　⇒　GG1616AS-BTLR-0900X0828-C5F
ねじ部長さ
ねじ軸全長

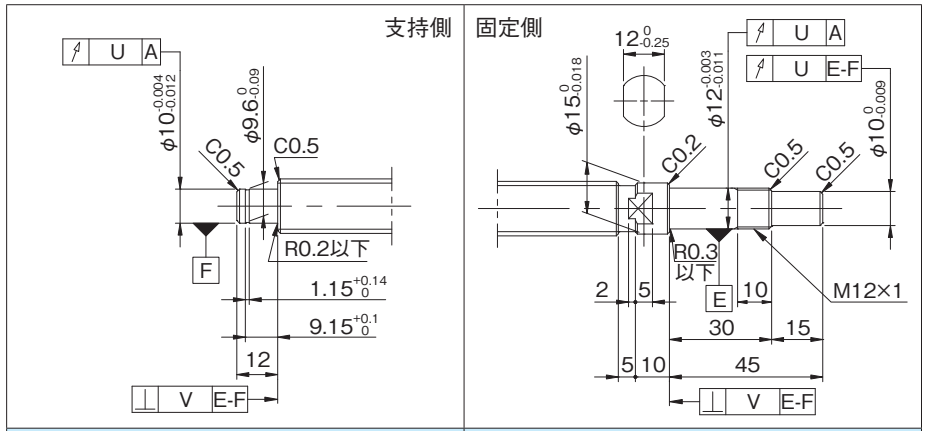


| 適用支持側サポートユニット | 適用固定側サポートユニット |
|---|---|
| BUK-10S(角形) | BUK-12、BUK-12F(角形) |
| BUM-10S(丸形) | BUM-12、BUM-12F(丸形) |

## ●オプション仕様

・防錆黒色被膜処理（被膜厚さ１～２μm）が対応可能です。

| 各部精度 | | | | | 予圧トルク(N·cm) | | 質量 (kg) |
|---|---|---|---|---|---|---|---|
| X | Y | Z | U | V | すきま0 | すきまあり | |
| 0.011 | 0.015 | 0.075 | 0.012 | 0.005 | 1.0～10.0 | ～3.0 | 1.21 |
| | | 0.120 | | | | | 1.67 |
| 0.018 | 0.030 | 0.110 | ---- | ---- | ---- | ---- | 1.21 |
| | | 0.170 | | | | | 1.67 |

・納入時はナット内のみにグリースを封入し、防錆油を塗布いたします。ご使用時には潤滑剤を供給してください。
・リード精度 C3 級相当の軸端 未加工品についてはお問合せください。



ねじ軸外径φ16

## ●ボールねじ諸元

| 軸径(mm) - リード(mm) | 20 - 4 | |
|---|---|---|
| 循環数 / ねじれ方向 | 2.5巻2列 / 右 | |
| ボール径(mm) | 2.3812 | |
| 谷径(mm) | 18.1 | |
| シリーズ | GP | |
| 基本動定格荷重C(N) | 5410 | 8600 |
| 基本静定格荷重C0(N) | 11700 | 23400 |
| 精度等級 / すきま記号 | C3 / S | C3 / F |
| 軸方向すきま(mm) | 0 | 0.005以下 |
| 予圧トルク(N·cm) | 0.4～13.0 | ～3.0 |
| スペーサボール | 1:1 | なし |
| 循環方式 | チューブ方式 | |
| ワイパ | リップシール | |
| 潤滑剤 | アルバニヤグリースS2 | |

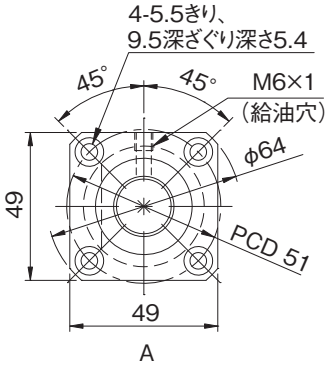


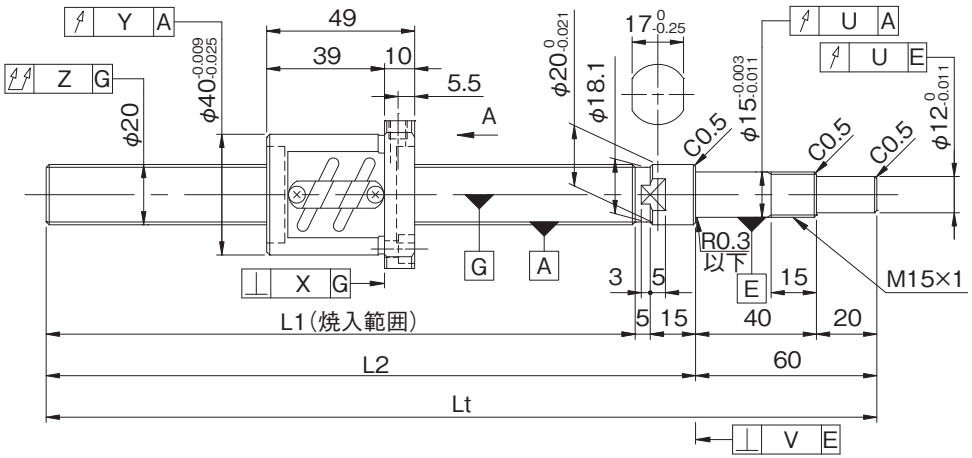


| 形式番号(軸片端完成品) | ねじ軸長さ | | | 最大ストローク(L1-ナット長) | リード精度 | | |
|---|---|---|---|---|---|---|---|
| | L1 | L2 | Lt | | ±$E_c$ | $e_c$ | $e_{300}$ |
| GP2004ES-AALR-0605B-C3S | 525 | 545 | 605 | 476 | 0.016 | 0.012 | 0.008 |
| GP2004ES-AALR-0605B-C3F | | | | | | | |

・軸方向すきま0.005以下(F)品は、部分的に予圧状態となる場合があります。
・予圧トルクは、グリース塗布封入前の値となります。
・納入時はナット内のみにグリースを封入し、防錆油を塗布いたします。ご使用時には潤滑剤を供給してください。

## ●軸端加工形状

在庫精密ボールねじには、各サイズごとに弊社推奨の軸端加工形状を用意しております。固定側端末形状はあらかじめ加工してあります。支持側軸端については下記弊社推奨の軸端加工形状に追加工出来ますので弊社までご用命ください。また、軸端加工した場合の形式例は下記の通りです。

**形式例**：固定側加工品（左図）　⇒　両側軸端加工品
GP2004ES-AALR-0605B-C3F　⇒　GP2004ES-AALR-0605X0513-C3F
└ねじ部長さ
└ねじ軸全長

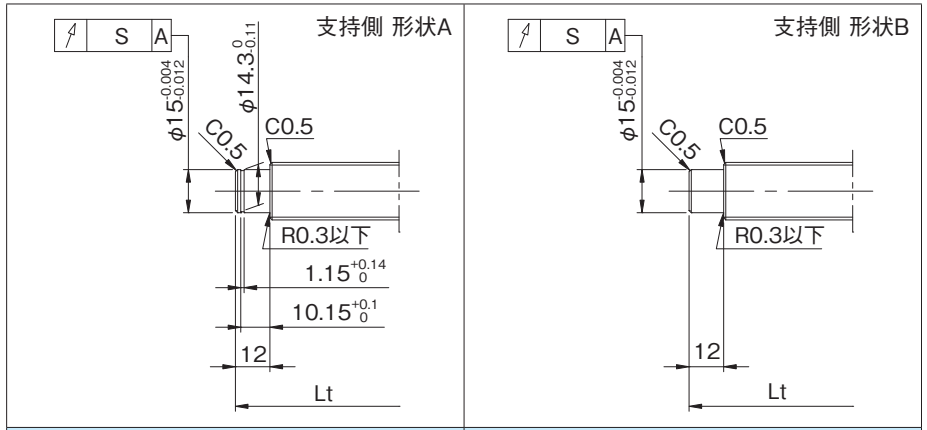


| 適用支持側サポートユニット | 適用固定側サポートユニット |
|---|---|
| BUK-15S(角形) | BUK-15、BUK-15F(角形) |
| BUM-15S(丸形) | BUM-15、BUM-15F(丸形) |

## ●オプション仕様

・防錆黒色被膜処理（被膜厚さ１～２μm）が対応可能です。

| 各部精度 | | | | | | 予圧トルク(N·cm) | | 質量(kg) |
|---|---|---|---|---|---|---|---|---|
| X | Y | Z | S | U | V | すきま0 | すきまあり | |
| 0.008 | 0.012 | 0.050 | 0.012 | 0.009 | 0.004 | 0.4～13.0 | ---- | 1.70 |
| | | | | | | ---- | ～3.0 | |

## ●ボールねじ諸元

| | | | |
|---|---|---|---|
| 軸径(mm) - リード(mm) | 20 - 4 | | |
| 循環数 / ねじれ方向 | 2.5巻2列 / 右 | | |
| ボール径(mm) | 2.3812 | | |
| 谷径(mm) | 18.1 | | |
| シリーズ | GG | | GE |
| 基本動定格荷重C(N) | 8600 | | |
| 基本静定格荷重C0(N) | 23400 | | |
| 精度等級 / すきま記号 | C5 / S | C5 / F | C7 / M |
| 軸方向すきま(mm) | 0 | 0.005以下 | 0.030以下 |
| 予圧トルク(N·cm) | 1.5～20.0 | ～3.0 | ---- |
| スペーサボール | なし | | |
| 循環方式 | チューブ方式 | | |
| ワイパ | リップシール | | |
| 潤滑剤 | アルバニヤグリースS2 | | |

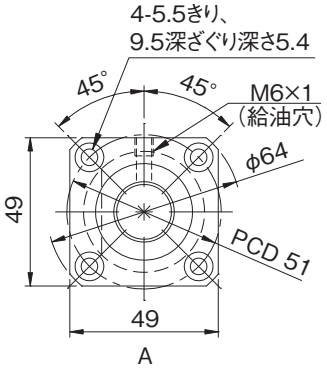


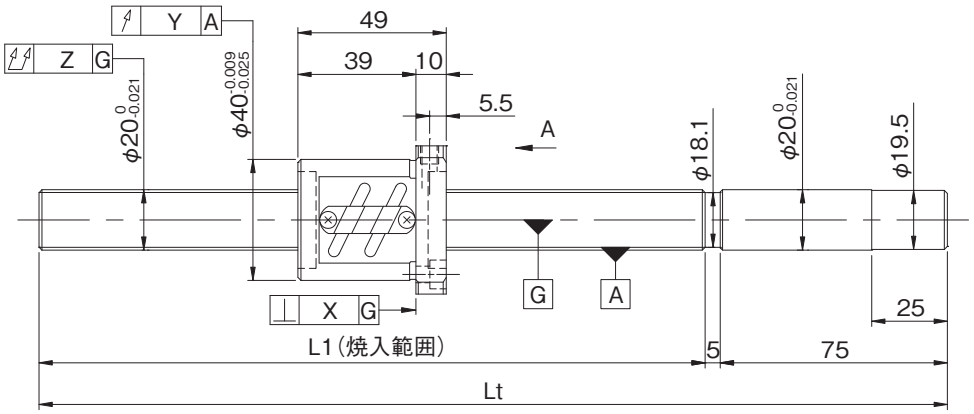


| 形式番号(軸端 未加工品) | ねじ軸長さ | | 最大ストローク(L1-ナット長) | リード精度 | | |
|---|---|---|---|---|---|---|
| | L1 | Lt | | ±$E_c$ | $e_c$ | $e_{300}$ |
| GG2004ES-AALR-0605A | 525 | 605 | 476 | 0.030 | 0.023 | 0.018 |
| GE2004ES-AALR-0605A | | | | 0.05/300 | ---- | ---- |

・軸方向すきま0.005以下(F)品は、部分的に予圧状態となる場合があります。
・予圧トルクは、グリース塗布封入前の値となります。



## ●軸端加工形状

在庫精密ボールねじには、各サイズごとに弊社推奨の軸端加工形状を用意しております。
下記弊社推奨の軸端加工形状のほかに、ご要望によりキー溝、タップ穴、平取り加工なども追加工出来ますので弊社までご用命ください。また、軸端加工した場合の形式例は下記の通りです。

**形式例**：軸端　未加工品（左図）　⇒　軸端加工品
GG2004ES-AALR-0605A　⇒　GG2004ES-AALR-0605X0513-C5F
ねじ部長さ
ねじ軸全長

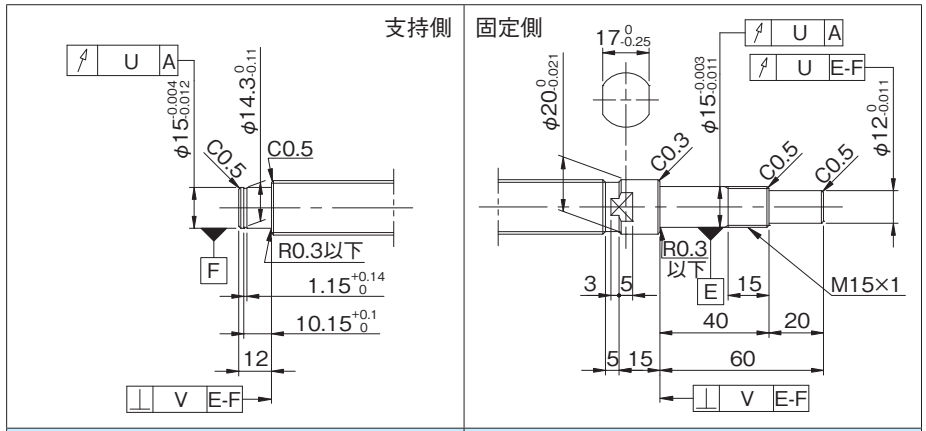


| 適用支持側サポートユニット | 適用固定側サポートユニット |
|---|---|
| BUK-15S(角形) | BUK-15、BUK-15F(角形) |
| BUM-15S(丸形) | BUM-15、BUM-15F(丸形) |

## ●オプション仕様

・防錆黒色被膜処理（被膜厚さ１～２μm）が対応可能です。

| 各部精度 | | | | | 予圧トルク(N·cm) | | 質量(kg) |
|---|---|---|---|---|---|---|---|
| X | Y | Z | U | V | すきま0 | すきまあり | |
| 0.011 | 0.015 | 0.075 | 0.012 | 0.005 | 1.5～20.0 | ～3.0 | 1.78 |
| 0.018 | 0.030 | 0.110 | ---- | ---- | ---- | ---- | |

・納入時はナット内のみにグリースを封入し、防錆油を塗布いたします。ご使用時には潤滑剤を供給してください。
・リード精度 C3 級相当の軸端 未加工品についてはお問合せください。


ねじ軸外径φ20

## ●ボールねじ諸元

| 軸径(mm) - リード(mm) | 20 - 5 | |
|---|---|---|
| 循環数 / ねじれ方向 | 2.5巻1列 / 右 | |
| ボール径(mm) | 3.175 | |
| 谷径(mm) | 17.5 | |
| シリーズ | GP | |
| 基本動定格荷重C(N) | 5260 | 8350 |
| 基本静定格荷重C0(N) | 8750 | 17500 |
| 精度等級 / すきま記号 | C3 / S | C3 / F |
| 軸方向すきま(mm) | 0 | 0.005以下 |
| 予圧トルク(N·cm) | 3.0～10.0 | ～3.0 |
| スペーサボール | 1:1 | なし |
| 循環方式 | チューブ方式 | |
| ワイパ | リップシール | |
| 潤滑剤 | アルバニヤグリースS2 | |

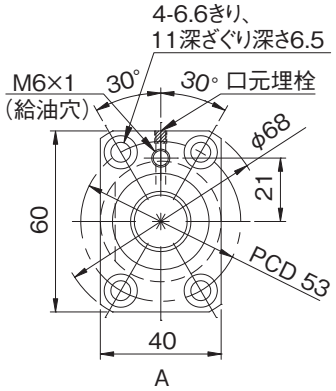


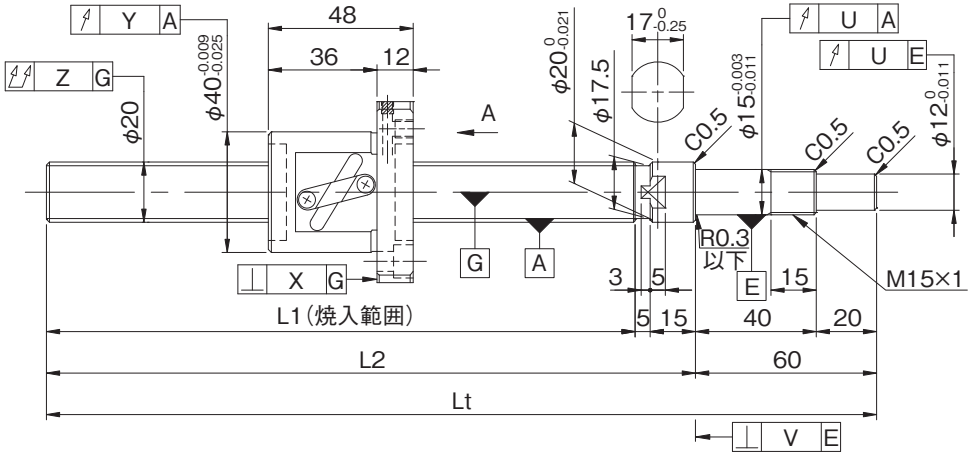


| 形式番号(軸片端完成品) | ねじ軸長さ | | | 最大ストローク(L1-ナット長) | リード精度 | | |
|---|---|---|---|---|---|---|---|
| | L1 | L2 | Lt | | ±$E_c$ | $e_c$ | $e_{300}$ |
| GP2005DS-BALR-0605B-C3S | 525 | 545 | 605 | 477 | 0.016 | 0.012 | 0.008 |
| GP2005DS-BALR-0605B-C3F | | | | | | | |

・軸方向すきま0.005以下(F)品は、部分的に予圧状態となる場合があります。
・予圧トルクは、グリース塗布封入前の値となります。
・納入時はナット内のみにグリースを封入し、防錆油を塗布いたします。ご使用時には潤滑剤を供給してください。

## ●軸端加工形状

在庫精密ボールねじには、各サイズごとに弊社推奨の軸端加工形状を用意しております。固定側端末形状はあらかじめ加工してあります。支持側軸端については下記弊社推奨の軸端加工形状に追加工出来ますので弊社までご用命ください。また、軸端加工した場合の形式例は下記の通りです。

**形式例**：固定側加工品（左図）　⇒　両側軸端加工品
GP2005DS-BALR-0605B-C3F　⇒　GP2005DS-BALR-0605X0513-C3F
└→ねじ部長さ
└→ねじ軸全長

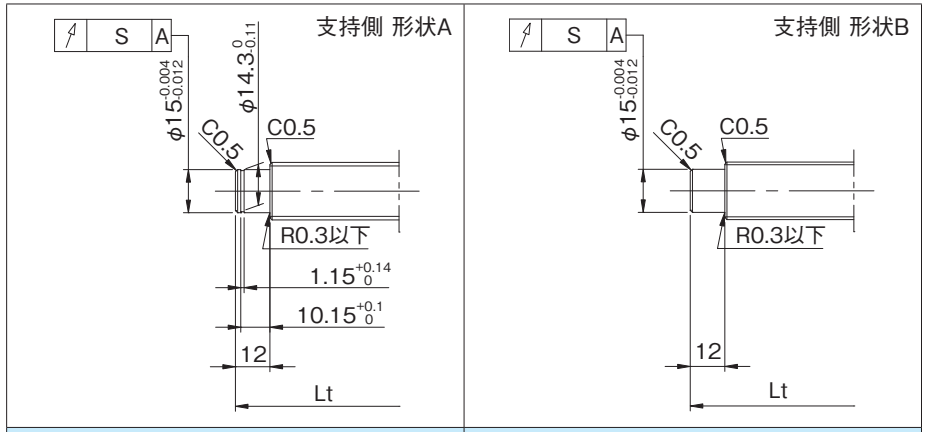


| 適用支持側サポートユニット | 適用固定側サポートユニット |
|---|---|
| BUK-15S(角形) | BUK-15、BUK-15F(角形) |
| BUM-15S(丸形) | BUM-15、BUM-15F(丸形) |

## ●オプション仕様

・ボールねじ用潤滑ユニット ルブシールを装着可能です。
**形式例**：GP2005DS-BASR-0605X0513-C3F
└→ワイパ種類S：ルブシール
・防錆黒色被膜処理（被膜厚さ1～2μm）が対応可能です。

| 各部精度 | | | | | | 予圧トルク(N·cm) | | 質量(kg) |
|---|---|---|---|---|---|---|---|---|
| X | Y | Z | S | U | V | すきま0 | すきまあり | |
| 0.008 | 0.012 | 0.050 | 0.012 | 0.009 | 0.004 | 3.0～10.0 | ---- | 1.64 |
| | | | | | | ---- | ～3.0 | |











ねじ軸外径φ20

## ●ボールねじ諸元

| | | | |
|---|---|---|---|
| 軸径(mm) - リード(mm) | 20 - 5 | | |
| 循環数 / ねじれ方向 | 2.5巻1列 / 右 | | |
| ボール径(mm) | 3.175 | | |
| 谷径(mm) | 17.5 | | |
| シリーズ | GG | | GE |
| 基本動定格荷重C(N) | 8350 | | |
| 基本静定格荷重C0(N) | 17500 | | |
| 精度等級 / すきま記号 | C5 / S | C5 / F | C7 / M |
| 軸方向すきま(mm) | 0 | 0.005以下 | 0.030以下 |
| 予圧トルク(N·cm) | 2.0～14.0 | ～3.0 | ---- |
| スペーサボール | なし | | |
| 循環方式 | チューブ方式 | | |
| ワイパ | リップシール | | |
| 潤滑剤 | アルバニヤグリースS2 | | |

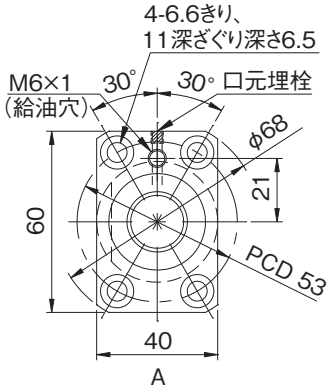


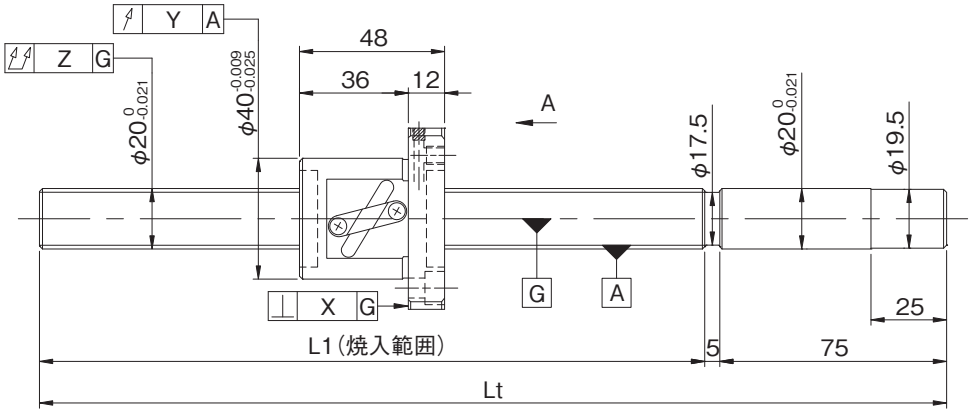


| 形式番号 (軸端 未加工品) | ねじ軸長さ | | 最大ストローク (L1-ナット長) | リード精度 | | |
|---|---|---|---|---|---|---|
| | L1 | Lt | | ±$E_c$ | $e_c$ | $e_{300}$ |
| GG2005DS-BALR-0605A | 525 | 605 | 477 | 0.030 | 0.023 | 0.018 |
| GG2005DS-BALR-1005A | 925 | 1005 | 877 | 0.040 | 0.027 | |
| GE2005DS-BALR-0605A | 525 | 605 | 477 | 0.05/300 | ---- | ---- |
| GE2005DS-BALR-1005A | 925 | 1005 | 877 | | | |

・軸方向すきま0.005以下(F)品は、部分的に予圧状態となる場合があります。
・予圧トルクは、グリース塗布封入前の値となります。





## ●軸端加工形状

在庫精密ボールねじには、各サイズごとに弊社推奨の軸端加工形状を用意しております。
下記弊社推奨の軸端加工形状のほかに、ご要望によりキー溝、タップ穴、平取り加工なども追加工出来ますので弊社までご用命ください。また、軸端加工した場合の形式例は下記の通りです。

**形式例**：軸端　未加工品（左図）　⇒　軸端加工品
GG2005DS-BALR-1005A　⇒　GG2005DS-BALR-1005X0913-C5F
└ねじ軸全長　└ねじ部長さ

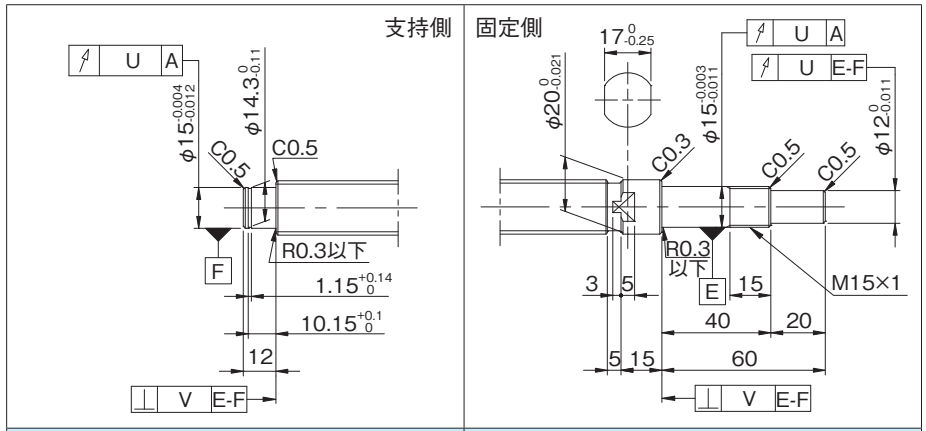


| 適用支持側サポートユニット | 適用固定側サポートユニット |
|---|---|
| BUK-15S(角形) | BUK-15、BUK-15F(角形) |
| BUM-15S(丸形) | BUM-15、BUM-15F(丸形) |

## ●オプション仕様

・ボールねじ用潤滑ユニット ルブシールを装着可能です。
**形式例**：GG2005DS-BASR-1005X0913-C5F
└ワイパ種類 S：ルブシール

・防錆黒色被膜処理（被膜厚さ１～２μm）が対応可能です。

| 各部精度 | | | | | 予圧トルク(N·cm) | | 質量 |
|---|---|---|---|---|---|---|---|
| X | Y | Z | U | V | すきま0 | すきまあり | (kg) |
| 0.011 | 0.015 | 0.075 | 0.012 | 0.005 | 2.0～14.0 | ～3.0 | 1.71 |
| | | 0.150 | | | | | 2.56 |
| 0.018 | 0.030 | 0.110 | ---- | ---- | ---- | ---- | 1.71 |
| | | 0.210 | | | | | 2.56 |

・納入時はナット内のみにグリースを封入し、防錆油を塗布いたします。ご使用時には潤滑剤を供給してください。
・リード精度 C3 級相当の軸端 未加工品についてはお問合せください。

## ●ボールねじ諸元

| | | | |
|---|---|---|---|
| 軸径(mm) - リード(mm) | 20 - 10 | | |
| 循環数 / ねじれ方向 | 2.5巻1列 / 右 | | |
| ボール径(mm) | 4.7625 | | |
| 谷径(mm) | 16.0 | | |
| シリーズ | GG | | GE |
| 基本動定格荷重C(N) | 13500 | | |
| 基本静定格荷重C0(N) | 25100 | | |
| 精度等級 / すきま記号 | C5 / S | C5 / F | C7 / M |
| 軸方向すきま(mm) | 0 | 0.005以下 | 0.030以下 |
| 予圧トルク(N·cm) | 7.0～29.0 | ～4.0 | ---- |
| スペーサボール | なし | | |
| 循環方式 | チューブ方式 | | |
| ワイパ | リップシール | | |
| 潤滑剤 | アルバニヤグリースS2 | | |

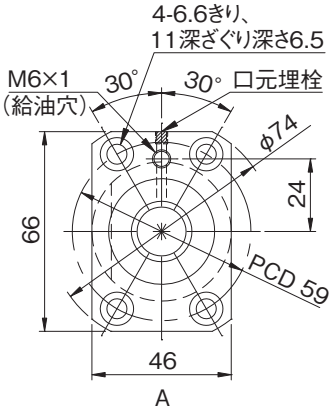


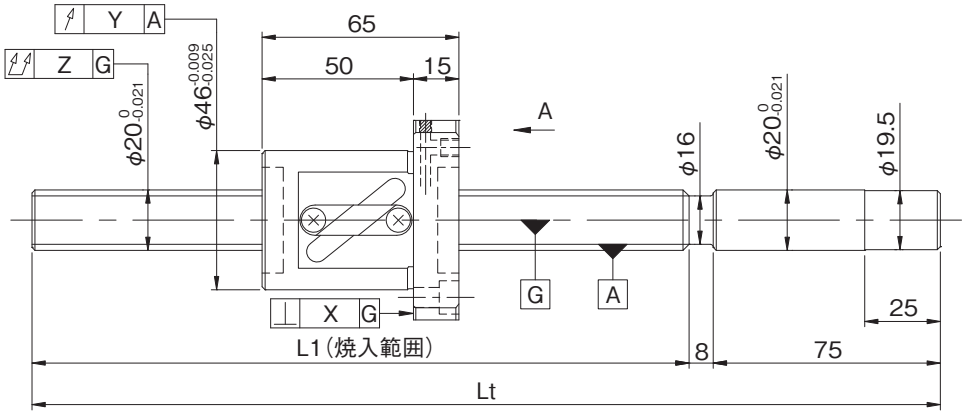


## ●軸端加工形状

在庫精密ボールねじには、各サイズごとに弊社推奨の軸端加工形状を用意しております。
下記弊社推奨の軸端加工形状のほかに、ご要望によりキー溝、タップ穴、平取り加工なども追加工出来ますので弊社までご用命ください。また、軸端加工した場合の形式例は下記の通りです。

**形式例**：軸端　未加工品（左図）　⇒　軸端加工品
GG2010DS-BALR-1505A ⇒ GG2010DS-BALR-1505X1410-C5F
└ねじ軸全長　└ねじ部長さ

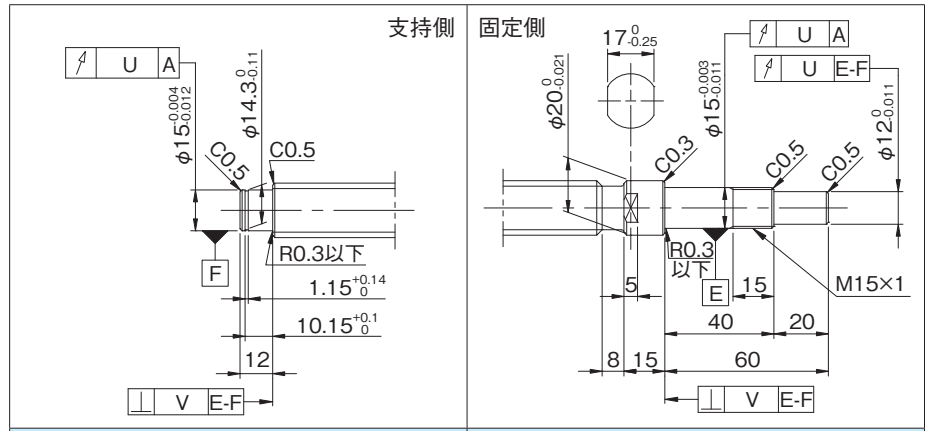


| 適用支持側サポートユニット | 適用固定側サポートユニット |
|---|---|
| BUK-15S(角形) | BUK-15、BUK-15F(角形) |
| BUM-15S(丸形) | BUM-15、BUM-15F(丸形) |

## ●オプション仕様

・ボールねじ用潤滑ユニット ルブシールを装着可能です。
**形式例**：GG2010DS-BASR-1505X1410-C5F
└ワイパ種類 S：ルブシール

・防錆黒色被膜処理（被膜厚さ１～２μm）が対応可能です。

| 形式番号(軸端 未加工品) | ねじ軸長さ L1 | ねじ軸長さ Lt | 最大ストローク(L1-ナット長) | リード精度 ±$E_c$ | リード精度 $e_c$ | リード精度 $e_{300}$ |
|---|---|---|---|---|---|---|
| GG2010DS-BALR-0605A | 522 | 605 | 457 | 0.030 | 0.023 | 0.018 |
| GG2010DS-BALR-1005A | 922 | 1005 | 857 | 0.040 | 0.027 | |
| GG2010DS-BALR-1505A | 1422 | 1505 | 1357 | 0.054 | 0.035 | |
| GE2010DS-BALR-0605A | 522 | 605 | 457 | 0.05/300 | ---- | ---- |
| GE2010DS-BALR-1005A | 922 | 1005 | 857 | | | |
| GE2010DS-BALR-1505A | 1422 | 1505 | 1357 | | | |

・軸方向すきま0.005以下(F)品は、部分的に予圧状態となる場合があります。
・予圧トルクは、グリース塗布封入前の値となります。

| 各部精度 X | 各部精度 Y | 各部精度 Z | 各部精度 U | 各部精度 V | 予圧トルク(N·cm) すきま0 | 予圧トルク(N·cm) すきまあり | 質量(kg) |
|---|---|---|---|---|---|---|---|
| 0.011 | 0.015 | 0.075 | 0.012 | 0.005 | 8.0～29.0 | ～4.0 | 2.01 |
| | | 0.150 | | | 7.0～29.0 | | 2.84 |
| | | 0.190 | | | | | 3.87 |
| 0.018 | 0.030 | 0.110 | ---- | ---- | ---- | ---- | 2.01 |
| | | 0.210 | | | | | 2.84 |
| | | 0.270 | | | | | 3.87 |

・納入時はナット内のみにグリースを封入し、防錆油を塗布いたします。ご使用時には潤滑剤を供給してください。
・リード精度 C3 級相当の軸端 未加工品についてはお問合せください。


ねじ軸外径φ20

## ●ボールねじ諸元

| | | | |
|---|---|---|---|
| 軸径(mm) - リード(mm) | 20 - 20 | | |
| 循環数 / ねじれ方向 | 1.5巻1列 / 右 | | |
| ボール径(mm) | 4.7625 | | |
| 谷径(mm) | 15.9 | | |
| シリーズ | GG | | GE |
| 基本動定格荷重C(N) | 9200 | | |
| 基本静定格荷重C0(N) | 16200 | | |
| 精度等級 / すきま記号 | C5 / S | C5 / F | C7 / M |
| 軸方向すきま(mm) | 0 | 0.005以下 | 0.030以下 |
| 予圧トルク(N·cm) | 5.0～22.0 | ～4.0 | ---- |
| スペーサボール | なし | | |
| 循環方式 | チューブ方式 | | |
| ワイパ | リップシール | | |
| 潤滑剤 | アルバニヤグリースS2 | | |

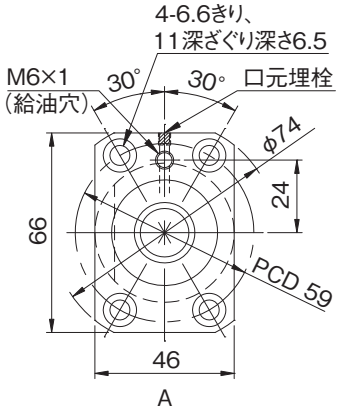


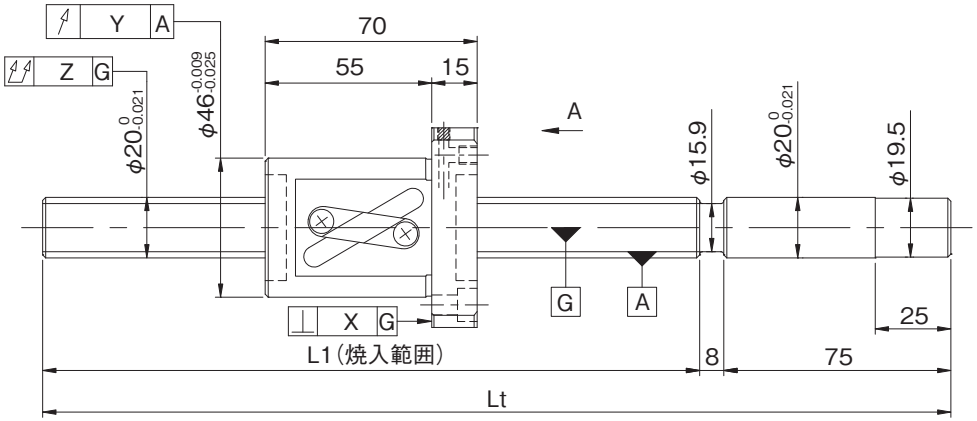


| 形式番号 (軸端 未加工品) | ねじ軸長さ | | 最大ストローク (L1-ナット長) | リード精度 | | |
|---|---|---|---|---|---|---|
| | L1 | Lt | | ±$E_c$ | $e_c$ | $e_{300}$ |
| GG2020AS-BALR-1005A | 922 | 1005 | 852 | 0.040 | 0.027 | 0.018 |
| GG2020AS-BALR-1505A | 1422 | 1505 | 1352 | 0.054 | 0.035 | |
| GE2020AS-BALR-1005A | 922 | 1005 | 852 | 0.05/300 | ---- | ---- |
| GE2020AS-BALR-1505A | 1422 | 1505 | 1352 | | | |

・軸方向すきま0.005以下(F)品は、部分的に予圧状態となる場合があります。
・予圧トルクは、グリース塗布封入前の値となります。









## ●軸端加工形状

在庫精密ボールねじには、各サイズごとに弊社推奨の軸端加工形状を用意しております。
下記弊社推奨の軸端加工形状のほかに、ご要望によりキー溝、タップ穴、平取り加工なども追加工出来ますので弊社までご用命ください。また、軸端加工した場合の形式例は下記の通りです。

**形式例**：軸端　未加工品（左図）　⇒　軸端加工品
GG2020AS-BALR-1505A　⇒　GG2020AS-BALR-1505X1410-C5F
└ねじ部長さ
└ねじ軸全長

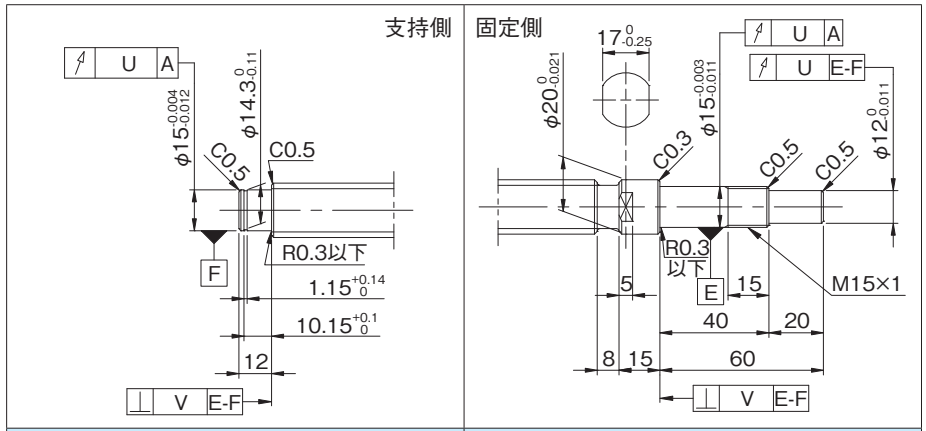


| 適用支持側サポートユニット | 適用固定側サポートユニット |
|---|---|
| BUK-15S(角形) | BUK-15、BUK-15F(角形) |
| BUM-15S(丸形) | BUM-15、BUM-15F(丸形) |

## ●オプション仕様

・ボールねじ用潤滑ユニット ルブシールを装着可能です。
**形式例**：GG2020AS-BASR-1505X1410-C5F
└ワイパ種類 S：ルブシール

・防錆黒色被膜処理（被膜厚さ１～２μm）が対応可能です。

| 各部精度 | | | | | 予圧トルク(N·cm) | | 質量 |
|---|---|---|---|---|---|---|---|
| X | Y | Z | U | V | すきま0 | すきまあり | (kg) |
| 0.011 | 0.015 | 0.150 | 0.012 | 0.005 | 6.0～20.0 | ～4.0 | 3.08 |
| | | 0.190 | | | 5.0～22.0 | | 4.22 |
| 0.018 | 0.030 | 0.210 | ---- | ---- | ---- | ---- | 3.08 |
| | | 0.270 | | | | | 4.22 |

・納入時はナット内のみにグリースを封入し、防錆油を塗布いたします。ご使用時には潤滑剤を供給してください。
・リード精度 C3 級相当の軸端 未加工品についてはお問合せください。

# GGシリーズC5級／GEシリーズC7級

## ●ボールねじ諸元

| | | | |
|---|---|---|---|
| 軸径(mm) - リード(mm) | 25 - 5 | | |
| 循環数 / ねじれ方向 | 2.5巻1列 / 右 | | |
| ボール径(mm) | 3.175 | | |
| 谷径(mm) | 22.5 | | |
| シリーズ | GG | | GE |
| 基本動定格荷重C(N) | 9400 | | |
| 基本静定格荷重C0(N) | 22200 | | |
| 精度等級 / すきま記号 | C5 / S | C5 / F | C7 / M |
| 軸方向すきま(mm) | 0 | 0.005以下 | 0.030以下 |
| 予圧トルク(N·cm) | 2.0～18.0 | ～6.0 | ---- |
| スペーサボール | なし | | |
| 循環方式 | チューブ方式 | | |
| ワイパ | リップシール | | |
| 潤滑剤 | アルバニヤグリースS2 | | |

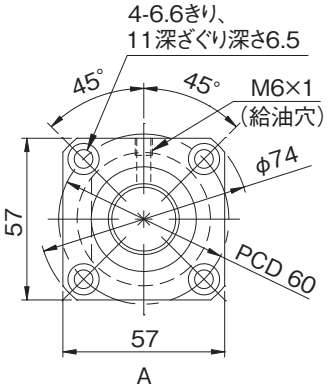


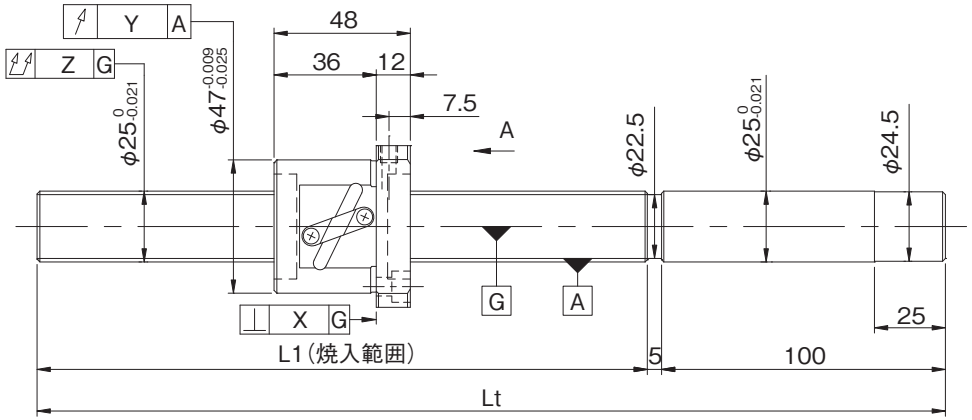


| 形式番号 (軸端 未加工品) | ねじ軸長さ | | 最大ストローク (L1-ナット長) | リード精度 | | |
|---|---|---|---|---|---|---|
| | L1 | Lt | | ±$E_c$ | $e_c$ | $e_{300}$ |
| GG2505DS-AALR-0600A | 495 | 600 | 447 | 0.027 | 0.020 | 0.018 |
| GG2505DS-AALR-1000A | 895 | 1000 | 847 | 0.040 | 0.027 | |
| GG2505DS-AALR-1505A | 1400 | 1505 | 1352 | 0.054 | 0.035 | |
| GE2505DS-AALR-0600A | 495 | 600 | 447 | 0.05/300 | ---- | ---- |
| GE2505DS-AALR-1000A | 895 | 1000 | 847 | | | |
| GE2505DS-AALR-1505A | 1400 | 1505 | 1352 | | | |

・軸方向すきま0.005以下(F)品は、部分的に予圧状態となる場合があります。
・予圧トルクは、グリース塗布封入前の値となります。







# ねじ軸外径φ25、リード5

## ●軸端加工形状

在庫精密ボールねじには、各サイズごとに弊社推奨の軸端加工形状を用意しております。
下記弊社推奨の軸端加工形状のほかに、ご要望によりキー溝、タップ穴、平取り加工なども追加工出来ますので弊社までご用命ください。また、軸端加工した場合の形式例は下記の通りです。

**形式例**：軸端　未加工品（左図）　⇒　軸端加工品
GG2505DS-AALR-1505A　⇒　GG2505DS-AALR-1505X1382-C5F
└ねじ軸全長　└ねじ部長さ

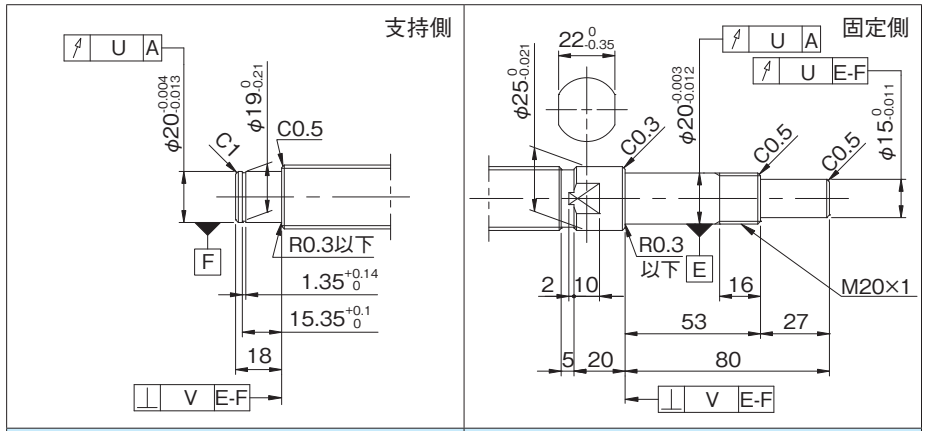


| 適用支持側サポートユニット | 適用固定側サポートユニット |
|---|---|
| BUK-20S(角形) | BUK-20、BUK-20F(角形) |
| BUM-20S(丸形) | BUM-20、BUM-20F(丸形) |

## ●オプション仕様

・ボールねじ用潤滑ユニット ルブシールを装着可能です。
**形式例**：GG2505DS-AASR-1505X1382-C5F
└ワイパ種類 S：ルブシール

・防錆黒色被膜処理（被膜厚さ１～２μm）が対応可能です。

| 各部精度 | | | | | 予圧トルク(N·cm) | | 質量 |
|---|---|---|---|---|---|---|---|
| X | Y | Z | U | V | すきま0 | すきまあり | (kg) |
| 0.011 | 0.015 | 0.060 | 0.013 | 0.005 | 2.0～18.0 | ～6.0 | 2.64 |
| | | 0.085 | | | | | 4.01 |
| | | 0.130 | | | | | 5.74 |
| 0.018 | 0.030 | 0.090 | ---- | ---- | ---- | ---- | 2.64 |
| | | 0.130 | | | | | 4.01 |
| | | 0.190 | | | | | 5.74 |

・納入時はナット内のみにグリースを封入し、防錆油を塗布いたします。ご使用時には潤滑剤を供給してください。
・リード精度 C3 級相当の軸端 未加工品についてはお問合せください。

# GGシリーズC5級／GEシリーズC7級

## ●ボールねじ諸元

| | | | |
|---|---|---|---|
| 軸径(mm) - リード(mm) | 25 - 10 | | |
| 循環数 / ねじれ方向 | 2.5巻1列 / 右 | | |
| ボール径(mm) | 4.7625 | | |
| 谷径(mm) | 21.0 | | |
| シリーズ | GG | | GE |
| 基本動定格荷重C(N) | 16100 | | |
| 基本静定格荷重C0(N) | 33400 | | |
| 精度等級 / すきま記号 | C5 / S | C5 / F | C7 / M |
| 軸方向すきま(mm) | 0 | 0.005以下 | 0.030以下 |
| 予圧トルク(N·cm) | 10.0～38.0 | ～6.0 | ---- |
| スペーサボール | なし | | |
| 循環方式 | チューブ方式 | | |
| ワイパ | リップシール | | |
| 潤滑剤 | アルバニヤグリースS2 | | |

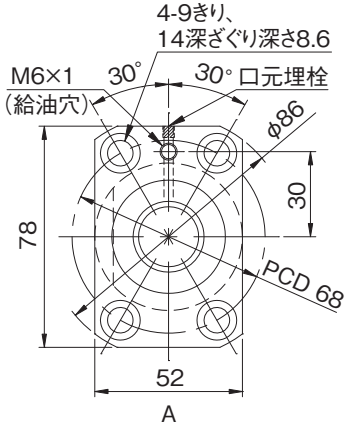


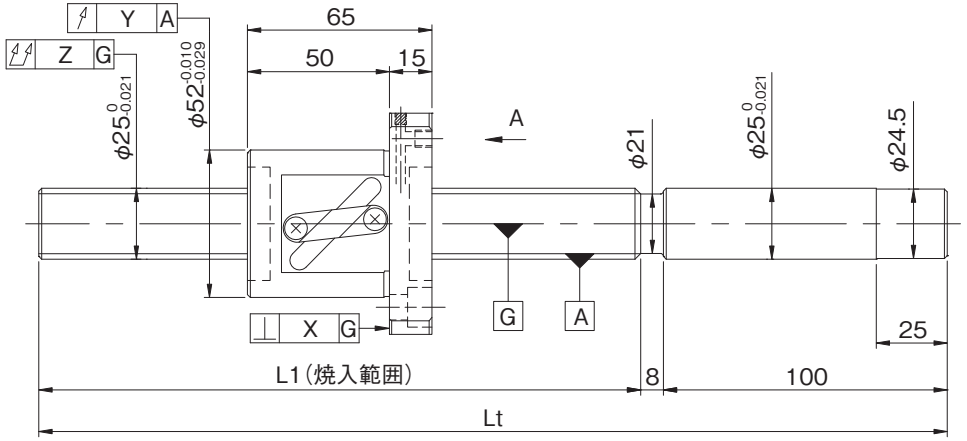


| 形式番号(軸端 未加工品) | ねじ軸長さ L1 | ねじ軸長さ Lt | 最大ストローク(L1-ナット長) | リード精度 ±$E_c$ | リード精度 $e_c$ | リード精度 $e_{300}$ |
|---|---|---|---|---|---|---|
| GG2510DS-BALR-1020A | 912 | 1020 | 847 | 0.040 | 0.027 | 0.018 |
| GG2510DS-BALR-1520A | 1412 | 1520 | 1347 | 0.054 | 0.035 | |
| GE2510DS-BALR-1020A | 912 | 1020 | 847 | 0.05/300 | ---- | ---- |
| GE2510DS-BALR-1520A | 1412 | 1520 | 1347 | | | |

・軸方向すきま0.005以下(F)品は、部分的に予圧状態となる場合があります。
・予圧トルクは、グリース塗布封入前の値となります。





# ねじ軸外径φ25、リード10



## ●軸端加工形状

在庫精密ボールねじには、各サイズごとに弊社推奨の軸端加工形状を用意しております。
下記弊社推奨の軸端加工形状のほかに、ご要望によりキー溝、タップ穴、平取り加工なども追加工出来ますので弊社までご用命ください。また、軸端加工した場合の形式例は下記の通りです。

**形式例**：軸端　未加工品（左図）　⇒　軸端加工品
GG2510DS-BALR-1520A ⇒ GG2510DS-BALR-1520X1394-C5F
└ねじ軸全長　└ねじ部長さ

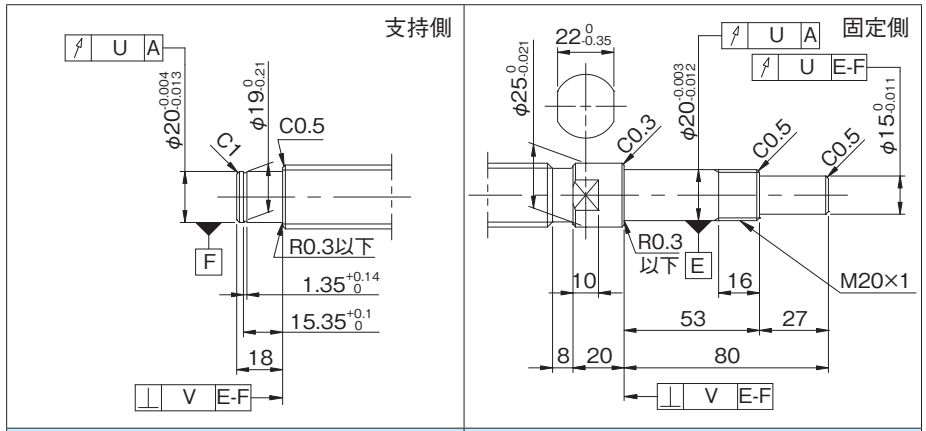


| 適用支持側サポートユニット | 適用固定側サポートユニット |
|---|---|
| BUK-20S(角形) | BUK-20、BUK-20F(角形) |
| BUM-20S(丸形) | BUM-20、BUM-20F(丸形) |

## ●オプション仕様

・ボールねじ用潤滑ユニット ルブシールを装着可能です。
**形式例**：GG2510DS-BASR-1520X1394-C5F
└ワイパ種類 S：ルブシール

・防錆黒色被膜処理（被膜厚さ１～２μm）が対応可能です。

| 各部精度 X | 各部精度 Y | 各部精度 Z | 各部精度 U | 各部精度 V | 予圧トルク(N·cm) すきま0 | 予圧トルク(N·cm) すきまあり | 質量(kg) |
|---|---|---|---|---|---|---|---|
| 0.013 | 0.019 | 0.100 | 0.013 | 0.005 | 10.0～38.0 | ～4.0 | 4.40 |
| | | 0.130 | | | | ～6.0 | 6.08 |
| 0.018 | 0.030 | 0.150 | ---- | ---- | ---- | ---- | 4.40 |
| | | 0.190 | | | | | 6.08 |

・納入時はナット内のみにグリースを封入し、防錆油を塗布いたします。ご使用時には潤滑剤を供給してください。
・リード精度 C3 級相当の軸端 未加工品についてはお問合せください。

# GGシリーズC5級／GEシリーズC7級

## ●ボールねじ諸元

| | | | |
|---|---|---|---|
| 軸径(mm) - リード(mm) | 25 - 20 | | |
| 循環数 / ねじれ方向 | 1.5巻1列 / 右 | | |
| ボール径(mm) | 4.7625 | | |
| 谷径(mm) | 21.0 | | |
| シリーズ | GG | | GE |
| 基本動定格荷重C(N) | 10400 | | |
| 基本静定格荷重C0(N) | 20100 | | |
| 精度等級 / すきま記号 | C5 / S | C5 / F | C7 / M |
| 軸方向すきま(mm) | 0 | 0.005以下 | 0.030以下 |
| 予圧トルク(N·cm) | 6.0～28.0 | ～6.0 | ---- |
| スペーサボール | なし | | |
| 循環方式 | チューブ方式 | | |
| ワイパ | リップシール | | |
| 潤滑剤 | アルバニヤグリースS2 | | |

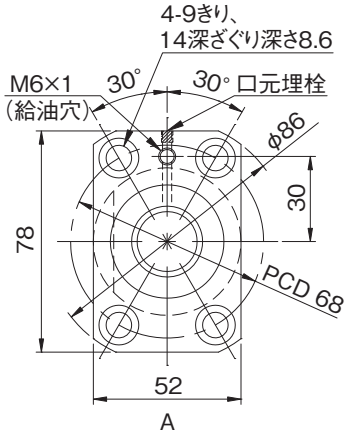


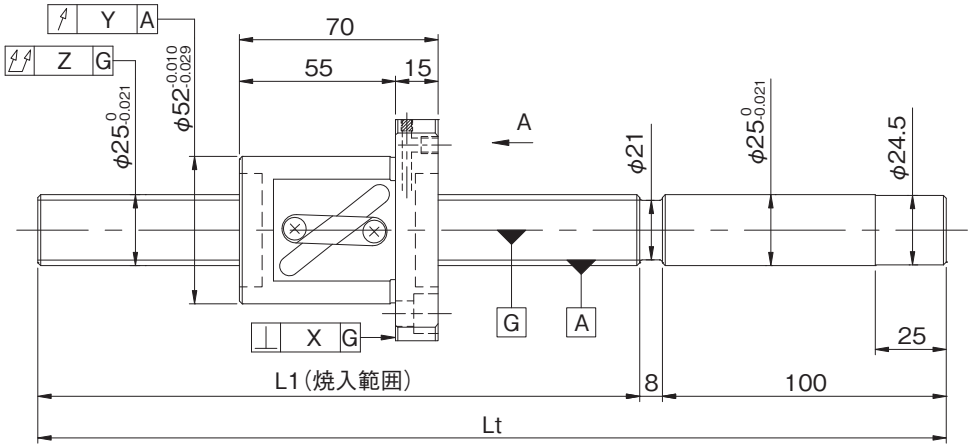


| 形式番号(軸端 未加工品) | ねじ軸長さ L1 | ねじ軸長さ Lt | 最大ストローク(L1-ナット長) | リード精度 ±$E_c$ | リード精度 $e_c$ | リード精度 $e_{300}$ |
|---|---|---|---|---|---|---|
| GG2520AS-BALR-1020A | 912 | 1020 | 842 | 0.040 | 0.027 | 0.018 |
| GG2520AS-BALR-1520A | 1412 | 1520 | 1342 | 0.054 | 0.035 | |
| GE2520AS-BALR-1020A | 912 | 1020 | 842 | 0.05/300 | ---- | ---- |
| GE2520AS-BALR-1520A | 1412 | 1520 | 1342 | | | |

・軸方向すきま0.005以下(F)品は、部分的に予圧状態となる場合があります。
・予圧トルクは、グリース塗布封入前の値となります。





# ねじ軸外径φ25、リード20



## ●軸端加工形状

在庫精密ボールねじには、各サイズごとに弊社推奨の軸端加工形状を用意しております。
下記弊社推奨の軸端加工形状のほかに、ご要望によりキー溝、タップ穴、平取り加工なども追加工出来ますので弊社までご用命ください。また、軸端加工した場合の形式例は下記の通りです。

**形式例**：軸端　未加工品（左図）　⇒　軸端加工品
GG2520AS-BALR-1520A　⇒　GG2520AS-BALR-1520X1394-C5F
└ねじ軸全長　└ねじ部長さ

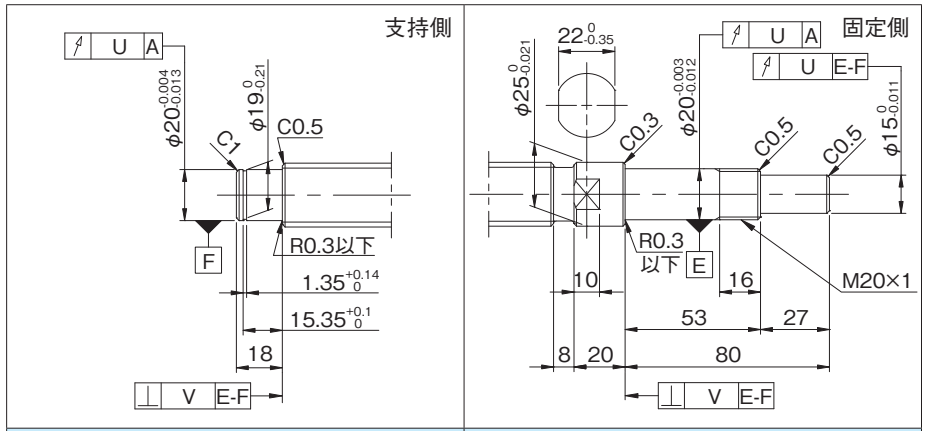


| 適用支持側サポートユニット | 適用固定側サポートユニット |
|---|---|
| BUK-20S(角形) | BUK-20、BUK-20F(角形) |
| BUM-20S(丸形) | BUM-20、BUM-20F(丸形) |

## ●オプション仕様

・ボールねじ用潤滑ユニット ルブシールを装着可能です。
**形式例**：GG2520AS-BASR-1520X1394-C5F
└ワイパ種類 S：ルブシール

・防錆黒色被膜処理（被膜厚さ１～２μm）が対応可能です。

| 各部精度 X | 各部精度 Y | 各部精度 Z | 各部精度 U | 各部精度 V | 予圧トルク(N·cm) すきま0 | 予圧トルク(N·cm) すきまあり | 質量(kg) |
|---|---|---|---|---|---|---|---|
| 0.013 | 0.019 | 0.100 | 0.013 | 0.005 | 6.0～28.0 | ～4.0 | 4.71 |
| | | 0.130 | | | | ～6.0 | 6.53 |
| 0.018 | 0.030 | 0.150 | ---- | ---- | ---- | ---- | 4.71 |
| | | 0.190 | | | | | 6.53 |

・納入時はナット内のみにグリースを封入し、防錆油を塗布いたします。ご使用時には潤滑剤を供給してください。
・リード精度 C3 級相当の軸端 未加工品についてはお問合せください。

# GGシリーズC5級／GEシリーズC7級

## ●ボールねじ諸元

| | | | |
|---|---|---|---|
| 軸径(mm) - リード(mm) | 25 - 25 | | |
| 循環数 / ねじれ方向 | 1.5巻1列 / 右 | | |
| ボール径(mm) | 4.7625 | | |
| 谷径(mm) | 21.0 | | |
| シリーズ | GG | | GE |
| 基本動定格荷重C(N) | 10400 | | |
| 基本静定格荷重C0(N) | 20100 | | |
| 精度等級 / すきま記号 | C5 / S | C5 / F | C7 / M |
| 軸方向すきま(mm) | 0 | 0.005以下 | 0.030以下 |
| 予圧トルク(N·cm) | 7.0～31.0 | ～6.0 | ---- |
| スペーサボール | なし | | |
| 循環方式 | チューブ方式 | | |
| ワイパ | リップシール | | |
| 潤滑剤 | アルバニヤグリースS2 | | |

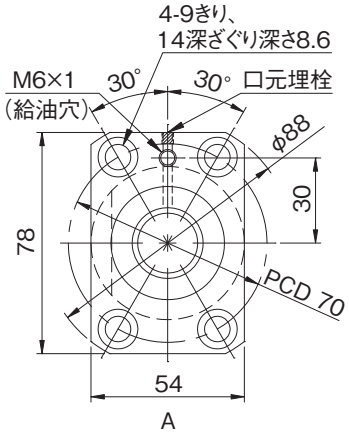


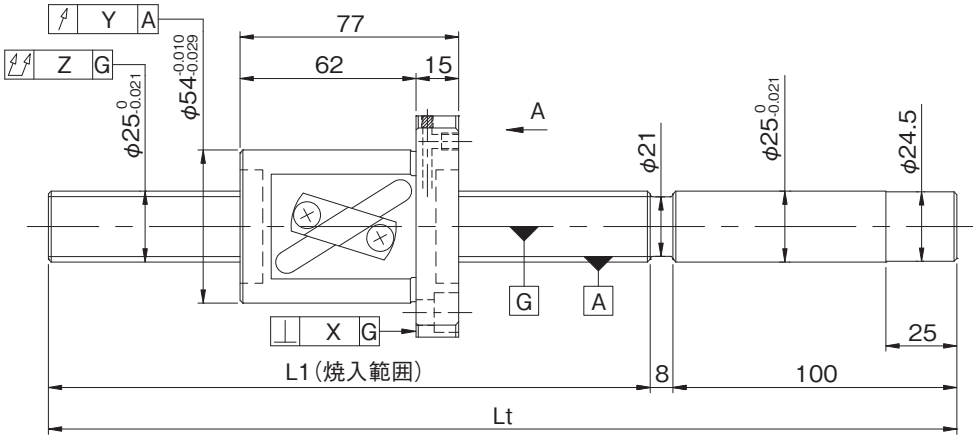


| 形式番号(軸端 未加工品) | ねじ軸長さ L1 | ねじ軸長さ Lt | 最大ストローク(L1-ナット長) | リード精度 ±$E_c$ | リード精度 $e_c$ | リード精度 $e_{300}$ |
|---|---|---|---|---|---|---|
| GG2525AS-BALR-1020A | 912 | 1020 | 835 | 0.040 | 0.027 | 0.018 |
| GG2525AS-BALR-1520A | 1412 | 1520 | 1335 | 0.054 | 0.035 | |
| GE2525AS-BALR-1020A | 912 | 1020 | 835 | 0.05/300 | ---- | ---- |
| GE2525AS-BALR-1520A | 1412 | 1520 | 1335 | | | |

・軸方向すきま0.005以下(F)品は、部分的に予圧状態となる場合があります。
・予圧トルクは、グリース塗布封入前の値となります。





# ねじ軸外径φ25、リード25



## ●軸端加工形状

在庫精密ボールねじには、各サイズごとに弊社推奨の軸端加工形状を用意しております。
下記弊社推奨の軸端加工形状のほかに、ご要望によりキー溝、タップ穴、平取り加工なども追加工出来ますので弊社までご用命ください。また、軸端加工した場合の形式例は下記の通りです。

**形式例**：軸端　未加工品（左図）　⇒　軸端加工品
GG2525AS-BALR-1520A　⇒　GG2525AS-BALR-1520X1394-C5F
└ねじ軸全長　└ねじ部長さ

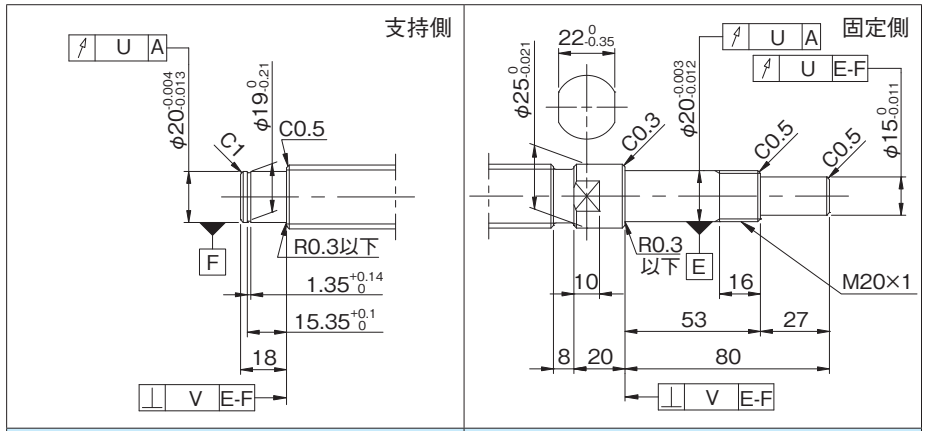


| 適用支持側サポートユニット | 適用固定側サポートユニット |
|---|---|
| BUK-20S(角形) | BUK-20、BUK-20F(角形) |
| BUM-20S(丸形) | BUM-20、BUM-20F(丸形) |

## ●オプション仕様

・ボールねじ用潤滑ユニット ルブシールを装着可能です。
**形式例**：GG2525AS-BASR-1520X1394-C5F
└ワイパ種類 S：ルブシール

・防錆黒色被膜処理（被膜厚さ１～２μm）が対応可能です。

| 各部精度 X | 各部精度 Y | 各部精度 Z | 各部精度 U | 各部精度 V | 予圧トルク(N·cm) すきま0 | 予圧トルク(N·cm) すきまあり | 質量(kg) |
|---|---|---|---|---|---|---|---|
| 0.013 | 0.019 | 0.100 | 0.013 | 0.005 | 7.0～31.0 | ～4.0 | 4.93 |
| | | 0.130 | | | | ～6.0 | 6.77 |
| 0.018 | 0.030 | 0.150 | ---- | ---- | ---- | ---- | 4.93 |
| | | 0.190 | | | | | 6.77 |

・納入時はナット内のみにグリースを封入し、防錆油を塗布いたします。ご使用時には潤滑剤を供給してください。
・リード精度 C3 級相当の軸端 未加工品についてはお問合せください。

## ●ボールねじ諸元

| 軸径(mm) - リード(mm) | 32 - 5 | | |
|---|---|---|---|
| 循環数 / ねじれ方向 | 2.5巻2列 / 右 | | |
| ボール径(mm) | 3.175 | | |
| 谷径(mm) | 29.5 | | |
| シリーズ | GG | | GE |
| 基本動定格荷重C(N) | 19000 | | |
| 基本静定格荷重C0(N) | 57200 | | |
| 精度等級 / すきま記号 | C5 / S | C5 / F | C7 / M |
| 軸方向すきま(mm) | 0 | 0.005以下 | 0.030以下 |
| 予圧トルク(N·cm) | 3.0～43.0 | ～7.0 | ---- |
| スペーサボール | なし | | |
| 循環方式 | チューブ方式 | | |
| ワイパ | リップシール | | |
| 潤滑剤 | アルバニヤグリースS2 | | |

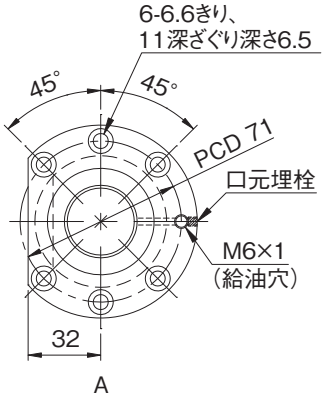


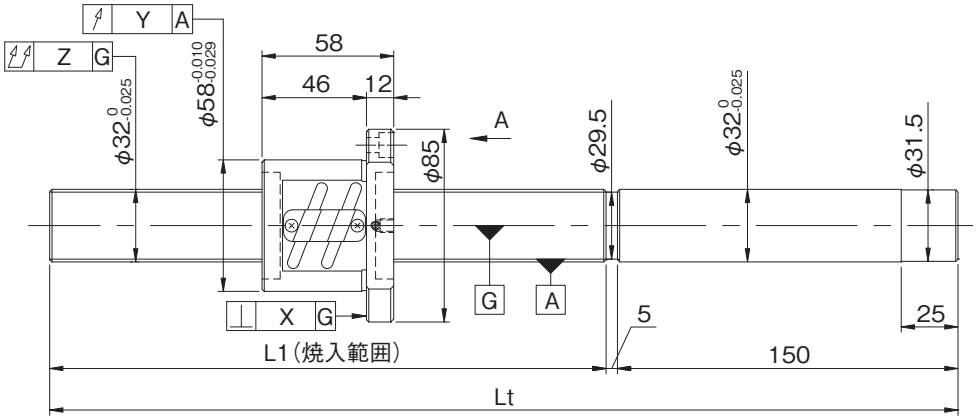


| 形式番号(軸端 未加工品) | ねじ軸長さ | | 最大ストローク(L1-ナット長) | リード精度 | | |
|---|---|---|---|---|---|---|
| | L1 | Lt | | $\pm E_c$ | $e_c$ | $e_{300}$ |
| GG3205ES-DALR-0600A | 445 | 600 | 387 | 0.027 | 0.020 | 0.018 |
| GG3205ES-DALR-1000A | 845 | 1000 | 787 | 0.040 | 0.027 | |
| GE3205ES-DALR-0600A | 445 | 600 | 387 | 0.05/300 | ---- | ---- |
| GE3205ES-DALR-1000A | 845 | 1000 | 787 | | | |

・軸方向すきま0.005以下(F)品は、部分的に予圧状態となる場合があります。
・予圧トルクは、グリース塗布封入前の値となります。









## ●軸端加工形状

在庫精密ボールねじには、各サイズごとに弊社推奨の軸端加工形状を用意しております。
下記弊社推奨の軸端加工形状のほかに、ご要望によりキー溝、タップ穴、平取り加工なども追加工出来ますので弊社までご用命ください。また、軸端加工した場合の形式例は下記の通りです。

**形式例**：軸端　未加工品（左図）　⇒　軸端加工品
GG3205ES-DALR-1000A ⇒ GG3205ES-DALR-0972X0825-C5F
└ねじ軸全長　└ねじ部長さ

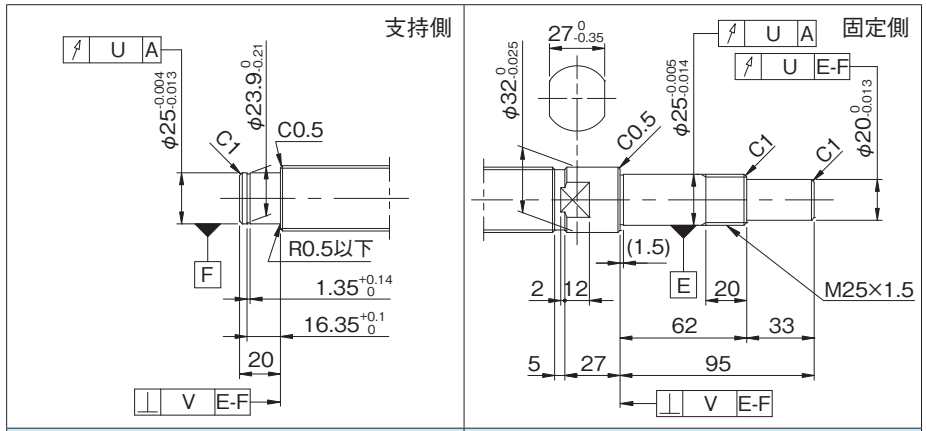


| 適用支持側サポートユニット | 適用固定側サポートユニット |
|---|---|
| BUK-25S(角形) | BUK-25、BUK-25F(角形) |
| | BUM-25、BUM-25F(丸形) |

## ●オプション仕様

・ボールねじ用潤滑ユニット ルブシールを装着可能です。
**形式例**：GG3205ES-DASR-0972X0825-C5F
└ワイパ種類 S：ルブシール

・防錆黒色被膜処理（被膜厚さ１～２μm）が対応可能です。

| 各部精度 | | | | | 予圧トルク(N·cm) | | 質量(kg) |
|---|---|---|---|---|---|---|---|
| X | Y | Z | U | V | すきま0 | すきまあり | |
| 0.013 | 0.019 | 0.060 | 0.013 | 0.005 | 3.0～43.0 | ～5.0 | 4.36 |
| | | 0.085 | | | | ～7.0 | 6.68 |
| 0.018 | 0.030 | 0.090 | ---- | ---- | ---- | ---- | 4.36 |
| | | 0.130 | | | | | 6.68 |

・納入時はナット内のみにグリースを封入し、防錆油を塗布いたします。ご使用時には潤滑剤を供給してください。
・リード精度 C3 級相当の軸端 未加工品についてはお問合せください。

## ●ボールねじ諸元

| | | | |
|---|---|---|---|
| 軸径(mm) - リード(mm) | 32 - 10 | | |
| 循環数 / ねじれ方向 | 2.5巻1列 / 右 | | |
| ボール径(mm) | 6.350 | | |
| 谷径(mm) | 27.2 | | |
| シリーズ | GG | | GE |
| 基本動定格荷重C(N) | 25800 | | |
| 基本静定格荷重C0(N) | 55600 | | |
| 精度等級 / すきま記号 | C5 / S | C5 / F | C7 / M |
| 軸方向すきま(mm) | 0 | 0.005以下 | 0.030以下 |
| 予圧トルク(N·cm) | 25.0～65.0 | ～7.0 | ---- |
| スペーサボール | なし | | |
| 循環方式 | チューブ方式 | | |
| ワイパ | リップシール | | |
| 潤滑剤 | アルバニヤグリースS2 | | |

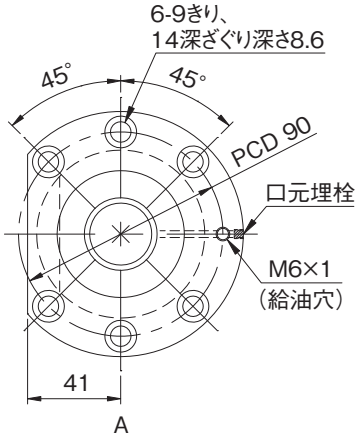


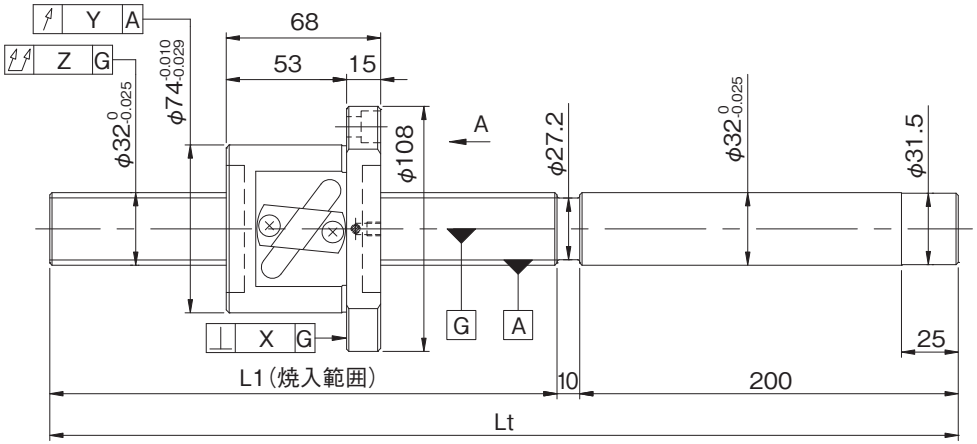


| 形式番号(軸端 未加工品) | ねじ軸長さ L1 | ねじ軸長さ Lt | 最大ストローク(L1-ナット長) | リード精度 ±$E_c$ | リード精度 $e_c$ | リード精度 $e_{300}$ |
|---|---|---|---|---|---|---|
| GG3210DS-DALR-1000A | 790 | 1000 | 722 | 0.035 | 0.025 | 0.018 |
| GG3210DS-DALR-1600A | 1390 | 1600 | 1322 | 0.054 | 0.035 | |
| GG3210DS-DALR-2000A | 1790 | 2000 | 1722 | 0.065 | 0.040 | |
| GE3210DS-DALR-1000A | 790 | 1000 | 722 | 0.05/300 | ---- | ---- |
| GE3210DS-DALR-1600A | 1390 | 1600 | 1322 | | | |
| GE3210DS-DALR-2000A | 1790 | 2000 | 1722 | | | |

・軸方向すきま0.005以下(F)品は、部分的に予圧状態となる場合があります。
・予圧トルクは、グリース塗布封入前の値となります。









## ●軸端加工形状

在庫精密ボールねじには、各サイズごとに弊社推奨の軸端加工形状を用意しております。
下記弊社推奨の軸端加工形状のほかに、ご要望によりキー溝、タップ穴、平取り加工なども追加工出来ますので弊社までご用命ください。また、軸端加工した場合の形式例は下記の通りです。

**形式例**：軸端　未加工品（左図）　⇒　軸端加工品
GG3210DS-DALR-2000A ⇒ GG3210DS-DALR-1922X1770-C5F
1922：ねじ軸全長　1770：ねじ部長さ

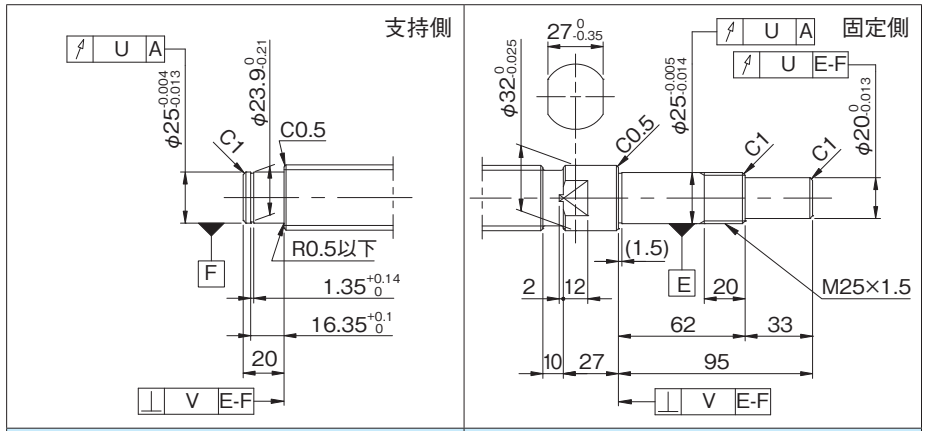


| 適用支持側サポートユニット | 適用固定側サポートユニット |
|---|---|
| BUK-25S(角形) | BUK-25、BUK-25F(角形) |
| | BUM-25、BUM-25F(丸形) |

## ●オプション仕様

・ボールねじ用潤滑ユニット ルブシールを装着可能です。
**形式例**：GG3210DS-DASR-1922X1770-C5F
└→ワイパ種類 S：ルブシール

・防錆黒色被膜処理（被膜厚さ１～２μm）が対応可能です。

| 各部精度 X | 各部精度 Y | 各部精度 Z | 各部精度 U | 各部精度 V | 予圧トルク(N·cm) すきま0 | 予圧トルク(N·cm) すきまあり | 質量(kg) |
|---|---|---|---|---|---|---|---|
| 0.013 | 0.019 | 0.085 | 0.013 | 0.005 | 28.0～62.0 | ～5.0 | 7.50 |
| | | 0.130 | | | 25.0～65.0 | ～7.0 | 10.59 |
| | | 0.170 | | | | | 12.65 |
| 0.018 | 0.030 | 0.100 | ---- | ---- | ---- | ---- | 7.50 |
| | | 0.140 | | | | | 10.59 |
| | | 0.180 | | | | | 12.65 |

・納入時はナット内のみにグリースを封入し、防錆油を塗布いたします。ご使用時には潤滑剤を供給してください。
・リード精度 C3 級相当の軸端 未加工品についてはお問合せください。