# 転造ボールねじ
# GY/GW シリーズ

表示ページ


転造ボールねじの特長と仕様――――――――――――――――D- 2
形式番号の表示方法、サイズ一覧 ――――――――――――――D- 3

ねじ軸外径 8mm ――――――――――――――――――――――D- 4～ 11
ねじ軸外径 10mm――――――――――――――――――――――D- 12～ 25
ねじ軸外径 12mm――――――――――――――――――――――D- 26～ 35
ねじ軸外径 15mm――――――――――――――――――――――D- 36～ 49
ねじ軸外径 16mm――――――――――――――――――――――D- 50～ 51
ねじ軸外径 20mm――――――――――――――――――――――D- 52～ 65
ねじ軸外径 25mm――――――――――――――――――――――D- 66～ 79
ねじ軸外径 28mm――――――――――――――――――――――D- 80～ 81
ねじ軸外径 32mm――――――――――――――――――――――D- 82～ 87
ねじ軸外径 36mm――――――――――――――――――――――D- 88～ 91
ねじ軸外径 40mm――――――――――――――――――――――D- 92～ 97

# 転造ボールねじ　GY/GWシリーズ

## 特長

### ●多彩なねじ軸外径とリードから選択可能

・豊富なねじ軸外径とリードから無駄のない最適なサイズ選定が可能です。

### ●取付形態に合わせたナットの種類から選択可能

・フランジタイプ、角形タイプなどのナット形状から選択できます。

### ●フリーコンビネーション仕様

・GYシリーズのねじ軸とナットは相互に互換性があります。それぞれ単品での発注に対応しています。

## □仕様概要

| | |
|---|---|
| ねじ軸外径 | φ8～φ40mm |
| リード | 2～40mm |
| 精度等級 | GWシリーズ：C7級<br>GYシリーズ：C10級 |
| 軸方向すきま | 各製品の諸元表参照 |
| 軸端形状 | 軸端 未加工品 |
| 生産区分 | 在庫品 |

## □オプション対応

| シリーズ | 端末追加工 | 表面処理（防錆黒色被膜処理） | グリース変更 | ナット組付方向変更 | ルブシール |
|---|---|---|---|---|---|
| GWシリーズ | ○ | ○ | ○ | ○ | 各製品のページ参照 |
| GYシリーズ | ○ | ○ | ○ | ○ | 各製品のページ参照 |

・防錆黒色被膜処理（被膜厚さ1～2μm）となります。
・標準グリース以外のグリース封入についてはお問い合わせください。
・ルブシール仕様の対応可否は、各製品ページのオプション仕様をご確認ください。

## □GY/GWシリーズの形式番号

| | シリーズ | 軸径 | リード | 循環数 | 組合せ方式 | | フランジ形式 | 胴部形態 | ワイパ種類 | ねじれ方向 | | ねじ軸全長 | 端末形状 | ねじ部長さ | | 精度 | 軸方向すきま |
|---|---|---|---|---|---|---|---|---|---|---|---|---|---|---|---|---|---|
| 表示例 | GY | 40 | 40 | B | S | － | H | U | B | R | － | 4000 | X | 3500 | － | CA | Y |
| | GY | 8～40 | 2～40 | 仕様を参照 | S | － | 仕様を参照 | 仕様を参照 | 仕様を参照 | R | － | 4桁のメートル（mm）単位で表示 | A、X | 4桁のメートル（mm）単位で表示 | － | CA | Y |
| | GW | 8～25 | 2～40 | | | | | | | | | | | | | C7 | Y |

・詳細につきましては、各サイズの仕様諸元をご参照ください。

## □ねじ軸外径とリードの組合せ

### ●GWシリーズ（C7級）

| ねじ軸径（mm） | リード（mm） 2 | 2.5 | 4 | 5 | 10 | 16 | 20 | 25 | 32 | 40 |
|---|---|---|---|---|---|---|---|---|---|---|
| 8 | M | | | | | | | | | |
| 10 | | M | M | | M | | | | | |
| 12 | | | M | | M | | | | | |
| 15 | | | | M、K | M、K | M | M | | | |
| 16 | | | | | | | | | M | |
| 20 | | | | M、K | M、K | | M | | | M |
| 25 | | | | M、K | M、K | | | M | | |

表中記号 M：丸形ナット、K：角形ナット

### ●GYシリーズ（C10級）

| ねじ軸径（mm） | リード（mm） 2 | 2.5 | 4 | 5 | 6 | 8 | 10 | 16 | 20 | 25 | 32 | 40 |
|---|---|---|---|---|---|---|---|---|---|---|---|---|
| 8 | M | | M | M | | M | | | | | | |
| 10 | M | M | M | M | M | | M | | | | | |
| 12 | M | | M | | | M | M | | | | | |
| 15 | | | | M、K | | | M、K | M | M | | | |
| 16 | | | | | | | | | | | M | |
| 20 | | | | M、K | | | M、K | | M | | | M |
| 25 | | | | M、K | | | M、K | | | M | | |
| 28 | | | | | M | | | | | | | |
| 32 | | | | | | | M、K | | | | M | |
| 36 | | | | | | | M | | M | | | |
| 40 | | | | | | | M | | M | | | M |

表中記号 M：丸形ナット、K：角形ナット

# GWシリーズC7級／GYシリーズC10級

## ●ボールねじ諸元

| | | |
|---|---|---|
| 軸径(mm) - リード(mm) | 8 - 2 | |
| 循環数 / ねじれ方向 | 3.5巻1列 / 右 | |
| ボール径(mm) | 1.5875 | |
| 谷径(mm) | 6.6 | |
| シリーズ | GW | GY |
| 基本動定格荷重C(N) | 1800 | |
| 基本静定格荷重C0(N) | 3200 | |
| 精度等級 / すきま記号 | C7 / Y | C10 / Y |
| 軸方向すきま(mm) | 0.030以下 | 0.050以下 |
| 予圧トルク(N·cm) | ---- | |
| 循環方式 | ガイド板方式 | |
| ワイパ | なし | |
| 潤滑剤 | アルバニヤグリースS2 | |
| リン酸塩被膜処理 | ナットのみ | ねじ軸･ナット |

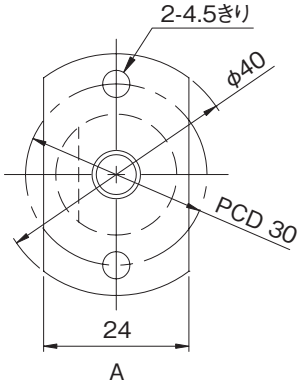


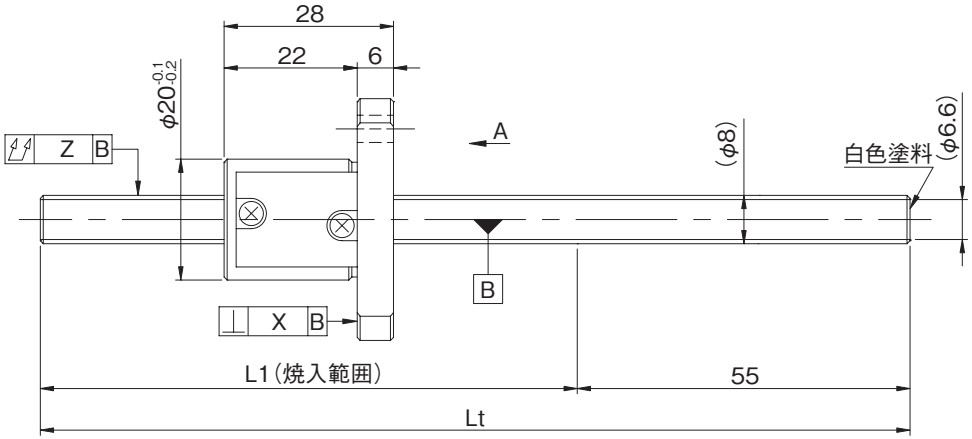


| 形式番号<br>(軸端 未加工品) | L1 | Lt | 最大ストローク<br>(L1-ナット長) |
|---|---|---|---|
| GW0802GS-HGNR-0200A | 145 | 200 | 117 |
| GW0802GS-HGNR-0400A | 345 | 400 | 317 |
| GY0802GS-HGNR-0200A | 145 | 200 | 117 |
| GY0802GS-HGNR-0400A | 345 | 400 | 317 |

・納入時はナット内のみにグリースを封入し、防錆油を塗布いたします。ご使用時には潤滑剤を供給してください。





# ねじ軸外径φ8、リード2(丸形ナット)



## ●軸端加工形状

在庫転造ボールねじには、各サイズごとに弊社推奨の軸端加工形状を用意しております。
下記弊社推奨の軸端加工形状のほかに、ご要望によりキー溝、タップ穴、平取り加工なども追加工出来ますので弊社までご用命ください。また、軸端加工した場合の形式例は下記の通りです。

**形式例**：軸端　未加工品（左図）　⇒　軸端加工品
GW0802GS-HGNR-0400A ⇒ GW0802GS-HGNR-0382X0336-CAY
0382：ねじ軸全長　0336：ねじ部長さ

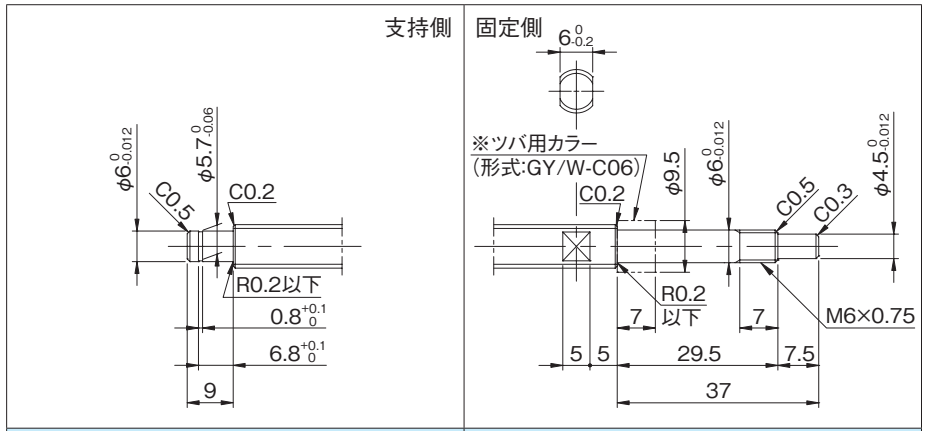


| 適用支持側サポートユニット | 適用固定側サポートユニット |
|---|---|
| BUK-6S(角形)　E-18参照 | BUK-6(角形)　E-16参照 |
| BUM-6S(丸形)　E-22参照 | BUM-6、BUM-6F(丸形)　E-20参照 |

## ●オプション仕様

・防錆黒色被膜処理（被膜厚さ１～２μm）が対応可能です。

| リード精度 | 各部精度 | | 質量 |
|---|---|---|---|
| 累積リード誤差 | X | Z | (kg) |
| 0.05/300 | 0.020 | 0.040 | 0.17 |
| | | 0.120 | 0.25 |
| 0.21/300 | --- | 0.080 | 0.17 |
| | | 0.200 | 0.25 |

# GYシリーズC10級

## ●ボールねじ諸元

| | |
|---|---|
| 軸径(mm) - リード(mm) | 8 - 4 |
| 循環数 / ねじれ方向 | 2.5巻1列 / 右 |
| ボール径(mm) | 2.000 |
| 谷径(mm) | 6.3 |
| シリーズ | GY |
| 基本動定格荷重C(N) | 1900 |
| 基本静定格荷重C0(N) | 3100 |
| 精度等級 / すきま記号 | C10 / Y |
| 軸方向すきま(mm) | 0.050以下 |
| 予圧トルク(N·cm) | ---- |
| 循環方式 | チューブ方式 |
| ワイパ | なし |
| 潤滑剤 | アルバニヤグリースS2 |
| リン酸塩被膜処理 | ねじ軸・ナット |

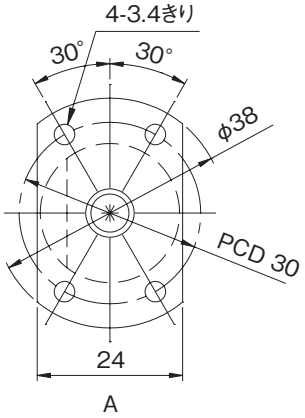


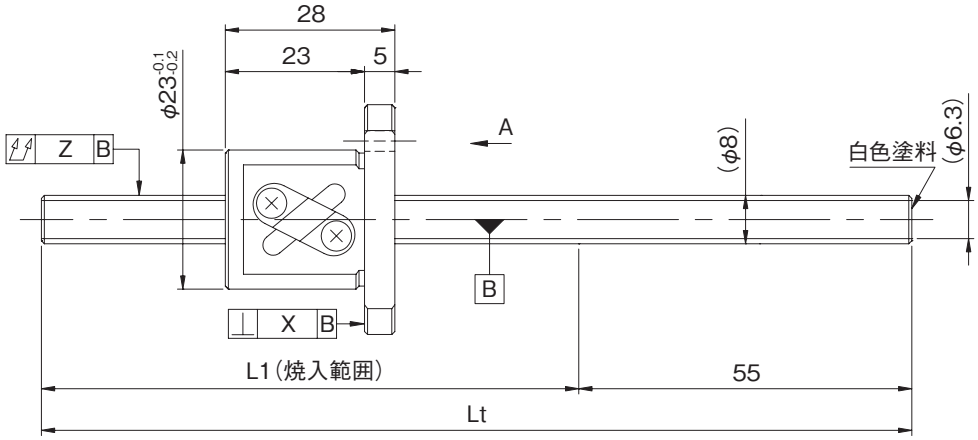


| 形式番号<br>(軸端 未加工品) | L1 | Lt | 最大ストローク<br>(L1-ナット長) |
|---|---|---|---|
| GY0804DS-HANR-0200A | 145 | 200 | 117 |
| GY0804DS-HANR-0400A | 345 | 400 | 317 |

・納入時はナット内のみにグリースを封入し、防錆油を塗布いたします。ご使用時には潤滑剤を供給してください。





# ねじ軸外径φ8、リード4(丸形ナット)

## ●軸端加工形状

在庫転造ボールねじには、各サイズごとに弊社推奨の軸端加工形状を用意しております。
下記弊社推奨の軸端加工形状のほかに、ご要望によりキー溝、タップ穴、平取り加工なども追加工出来ますので弊社までご用命ください。また、軸端加工した場合の形式例は下記の通りです。

**形式例**：軸端　未加工品（左図）　⇒　軸端加工品
GY0804DS-HANR-0400A　⇒　GY0804DS-HANR-0382X0336-CAY
└ねじ軸全長　└ねじ部長さ

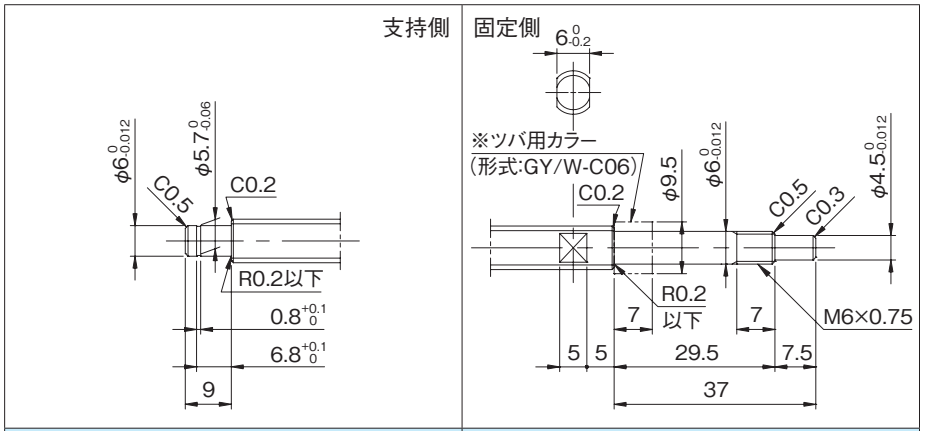


| 適用支持側サポートユニット | 適用固定側サポートユニット |
|---|---|
| BUK-6S(角形)　E-18参照 | BUK-6(角形)　E-16参照 |
| BUM-6S(丸形)　E-22参照 | BUM-6、BUM-6F(丸形)　E-20参照 |

## ●オプション仕様

・防錆黒色被膜処理（被膜厚さ１～２μm）が対応可能です。

| リード精度 | 各部精度 | | 質量 |
|---|---|---|---|
| 累積リード誤差 | X | Z | (kg) |
| 0.21/300 | --- | 0.080 | 0.18 |
| | | 0.200 | 0.26 |

# GYシリーズC10級

## ●ボールねじ諸元

| | |
|---|---|
| 軸径(mm) - リード(mm) | 8 - 5 |
| 循環数 / ねじれ方向 | 2.5巻1列 / 右 |
| ボール径(mm) | 2.000 |
| 谷径(mm) | 6.4 |
| シリーズ | GY |
| 基本動定格荷重C(N) | 1900 |
| 基本静定格荷重C0(N) | 3100 |
| 精度等級 / すきま記号 | C10 / Y |
| 軸方向すきま(mm) | 0.050以下 |
| 予圧トルク(N·cm) | ---- |
| 循環方式 | チューブ方式 |
| ワイパ | なし |
| 潤滑剤 | アルバニヤグリースS2 |
| リン酸塩被膜処理 | ねじ軸・ナット |

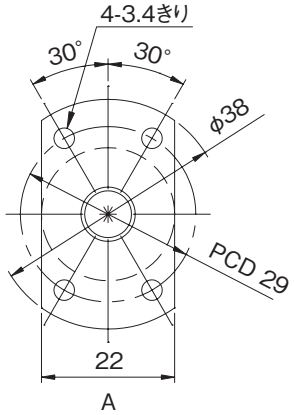


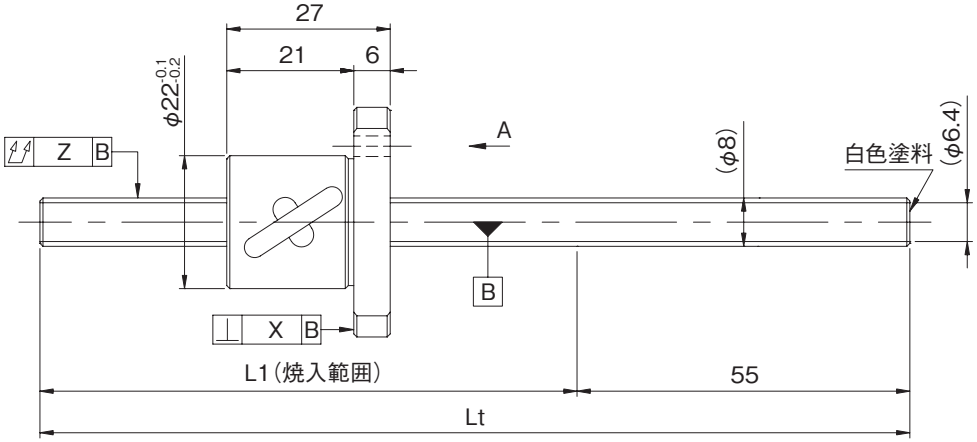


| 形式番号<br>(軸端 未加工品) | L1 | Lt | 最大ストローク<br>(L1-ナット長) |
|---|---|---|---|
| GY0805DS-HUNR-0200A | 145 | 200 | 118 |
| GY0805DS-HUNR-0400A | 345 | 400 | 318 |

・納入時はナット内のみにグリースを封入し、防錆油を塗布いたします。ご使用時には潤滑剤を供給してください。





# ねじ軸外径φ8、リード5(丸形ナット)

## ●軸端加工形状

在庫転造ボールねじには、各サイズごとに弊社推奨の軸端加工形状を用意しております。
下記弊社推奨の軸端加工形状のほかに、ご要望によりキー溝、タップ穴、平取り加工なども追加工出来ますので弊社までご用命ください。また、軸端加工した場合の形式例は下記の通りです。

**形式例**：軸端　未加工品（左図）　⇒　軸端加工品
GY0805DS-HUNR-0400A　⇒　GY0805DS-HUNR-0382X0336-CAY
0382：ねじ軸全長　0336：ねじ部長さ

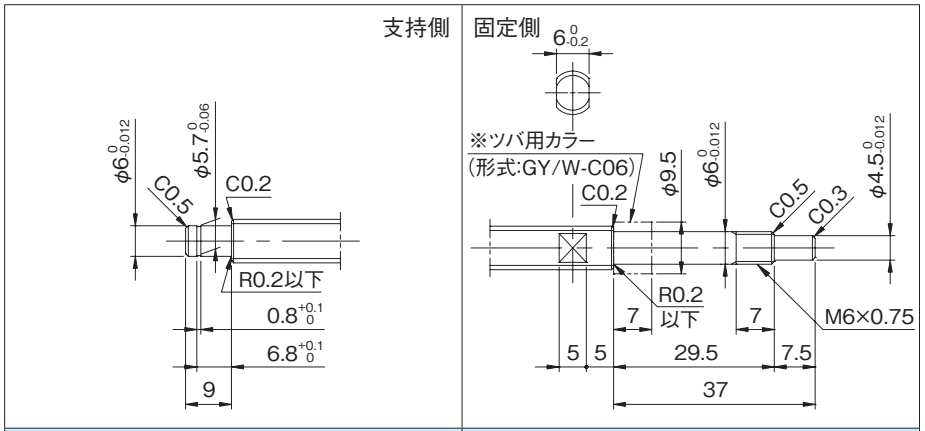


| 適用支持側サポートユニット | 適用固定側サポートユニット |
|---|---|
| BUK-6S(角形)　E-18参照 | BUK-6(角形)　E-16参照 |
| BUM-6S(丸形)　E-22参照 | BUM-6、BUM-6F(丸形)　E-20参照 |

## ●オプション仕様

・防錆黒色被膜処理（被膜厚さ１～２μm）が対応可能です。

| リード精度 | 各部精度 | | 質量 |
|---|---|---|---|
| 累積リード誤差 | X | Z | (kg) |
| 0.21/300 | --- | 0.080 | 0.17 |
| | | 0.200 | 0.25 |

# GYシリーズC10級

## ●ボールねじ諸元

| | |
|---|---|
| 軸径(mm) - リード(mm) | 8 - 8 |
| 循環数 / ねじれ方向 | 1.5巻1列 / 右 |
| ボール径(mm) | 2.000 |
| 谷径(mm) | 6.3 |
| シリーズ | GY |
| 基本動定格荷重C(N) | 1200 |
| 基本静定格荷重C0(N) | 1800 |
| 精度等級 / すきま記号 | C10 / Y |
| 軸方向すきま(mm) | 0.050以下 |
| 予圧トルク(N·cm) | ---- |
| 循環方式 | チューブ方式 |
| ワイパ | なし |
| 潤滑剤 | アルバニヤグリースS2 |
| リン酸塩被膜処理 | ねじ軸・ナット |

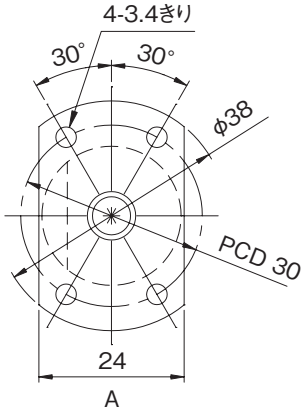


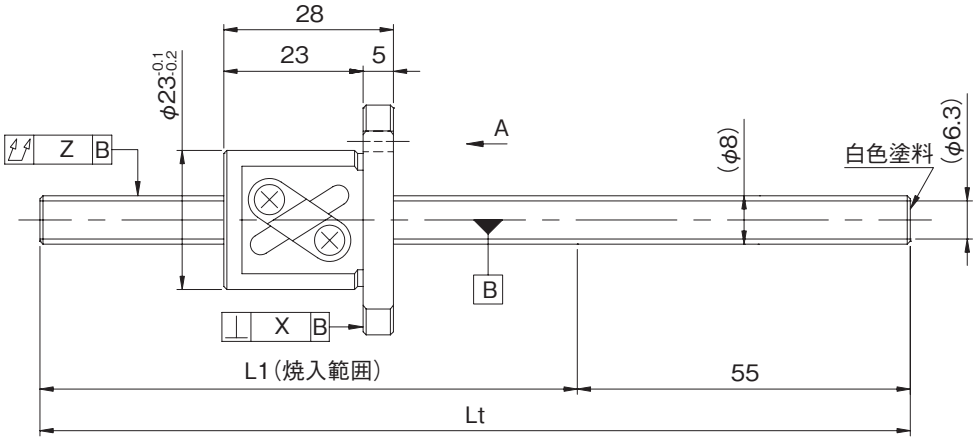


| 形式番号<br>(軸端 未加工品) | L1 | Lt | 最大ストローク<br>(L1-ナット長) |
|---|---|---|---|
| GY0808AS-HANR-0200A | 145 | 200 | 117 |
| GY0808AS-HANR-0400A | 345 | 400 | 317 |

・納入時はナット内のみにグリースを封入し、防錆油を塗布いたします。ご使用時には潤滑剤を供給してください。





# ねじ軸外径φ8、リード8(丸形ナット)

## ●軸端加工形状

在庫転造ボールねじには、各サイズごとに弊社推奨の軸端加工形状を用意しております。
下記弊社推奨の軸端加工形状のほかに、ご要望によりキー溝、タップ穴、平取り加工なども追加工出来ますので弊社までご用命ください。また、軸端加工した場合の形式例は下記の通りです。

**形式例**：軸端　未加工品（左図）　⇒　軸端加工品
GY0808AS-HANR-0400A　⇒　GY0808AS-HANR-0382X0336-CAY
ねじ部長さ
ねじ軸全長

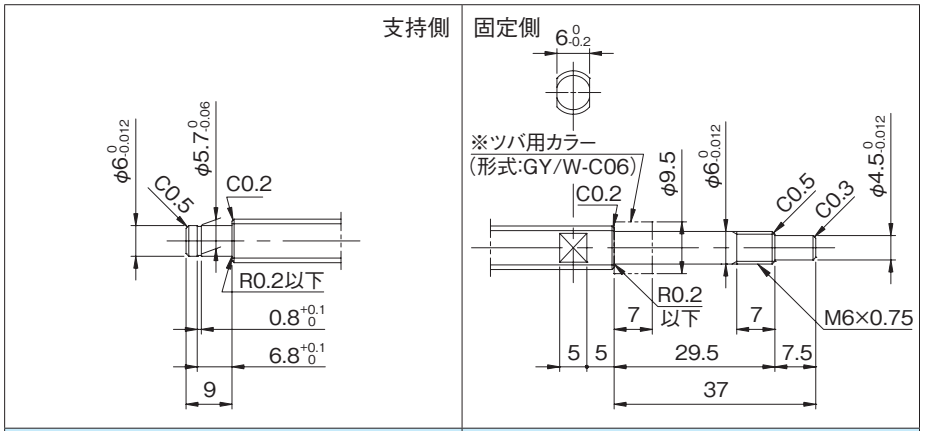


| 適用支持側サポートユニット | 適用固定側サポートユニット |
|---|---|
| BUK-6S(角形)　E-18参照 | BUK-6(角形)　E-16参照 |
| BUM-6S(丸形)　E-22参照 | BUM-6、BUM-6F(丸形)　E-20参照 |

## ●オプション仕様

・防錆黒色被膜処理（被膜厚さ１～２μm）が対応可能です。

| リード精度 | 各部精度 | | 質量 |
|---|---|---|---|
| 累積リード誤差 | X | Z | (kg) |
| 0.21/300 | --- | 0.080 | 0.18 |
| | | 0.200 | 0.26 |

## ●ボールねじ諸元

| | |
|---|---|
| 軸径(mm) - リード(mm) | 10 - 2 |
| 循環数 / ねじれ方向 | 2.5巻1列 / 右 |
| ボール径(mm) | 1.5875 |
| 谷径(mm) | 8.4 |
| シリーズ | GY |
| 基本動定格荷重C(N) | 1700 |
| 基本静定格荷重C0(N) | 3000 |
| 精度等級 / すきま記号 | C10 / Y |
| 軸方向すきま(mm) | 0.050以下 |
| 予圧トルク(N·cm) | ---- |
| 循環方式 | チューブ方式 |
| ワイパ | なし |
| 潤滑剤 | アルバニヤグリースS2 |
| リン酸塩被膜処理 | ねじ軸・ナット |

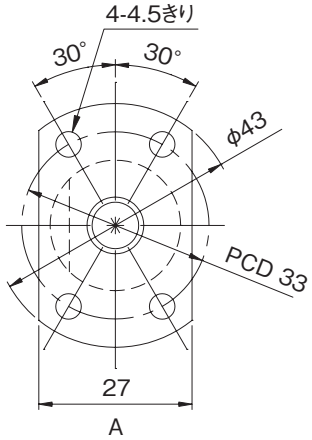


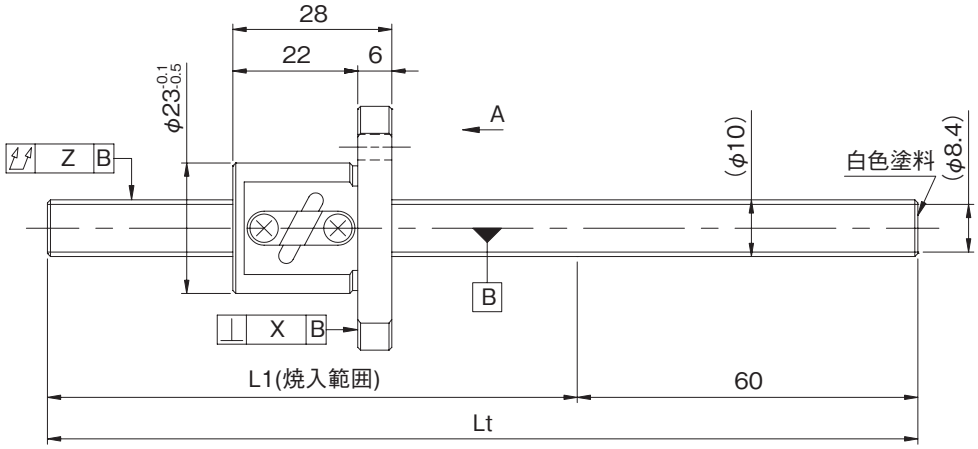


| 形式番号<br>(軸端 未加工品) | L1 | Lt | 最大ストローク<br>(L1-ナット長) |
|---|---|---|---|
| GY1002DS-HANR-0400A | 340 | 400 | 312 |
| GY1002DS-HANR-0600A | 540 | 600 | 512 |

・納入時はナット内のみにグリースを封入し、防錆油を塗布いたします。ご使用時には潤滑剤を供給してください。









## ●軸端加工形状

在庫転造ボールねじには、各サイズごとに弊社推奨の軸端加工形状を用意しております。
下記弊社推奨の軸端加工形状のほかに、ご要望によりキー溝、タップ穴、平取り加工なども追加工出来ますので弊社までご用命ください。また、軸端加工した場合の形式例は下記の通りです。

**形式例**：軸端　未加工品（左図）　⇒　軸端加工品
GY1002DS-HANR-0600A　⇒　GY1002DS-HANR-0585X0531-CAY
ねじ部長さ
ねじ軸全長

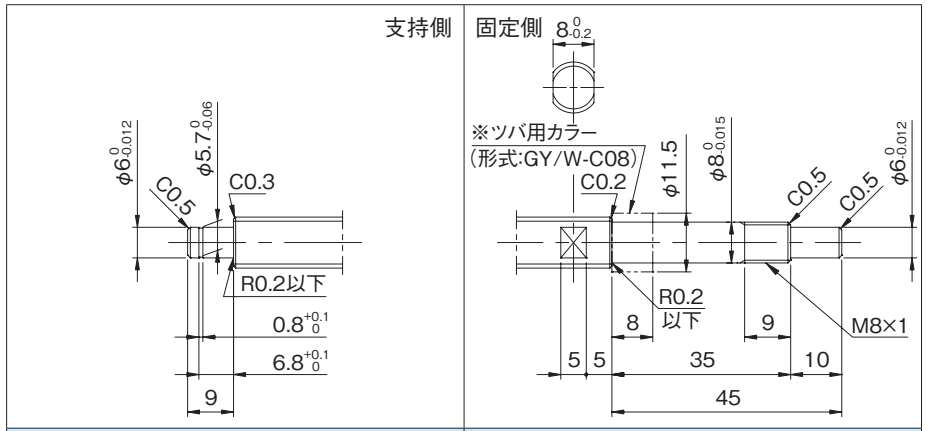


| 適用支持側サポートユニット | 適用固定側サポートユニット |
|---|---|
| BUK-6S(角形)　E-18参照 | BUK-8、BUK-8F(角形)　E-16参照 |
| BUM-6S(丸形)　E-22参照 | BUM-8、BUM-8F(丸形)　E-20参照 |

## ●オプション仕様

・防錆黒色被膜処理（被膜厚さ１～２μm）が対応可能です。

| リード精度 | 各部精度 | | 質量 |
|---|---|---|---|
| 累積リード誤差 | X | Z | (kg) |
| 0.21/300 | --- | 0.150 | 0.35 |
| | | 0.240 | 0.48 |

## ●ボールねじ諸元

| | | |
|---|---|---|
| 軸径(mm) - リード(mm) | 10 - 2.5 | |
| 循環数 / ねじれ方向 | 3.5巻1列 / 右 | |
| ボール径(mm) | 2.000 | |
| 谷径(mm) | 8.2 | |
| シリーズ | GW | GY |
| 基本動定格荷重C(N) | 2600 | |
| 基本静定格荷重C0(N) | 5200 | |
| 精度等級 / すきま記号 | C7 / Y | C10 / Y |
| 軸方向すきま(mm) | 0.030以下 | 0.050以下 |
| 予圧トルク(N·cm) | ---- | |
| 循環方式 | ガイド板方式 | |
| ワイパ | なし | |
| 潤滑剤 | アルバニヤグリースS2 | |
| リン酸塩被膜処理 | ナットのみ | ねじ軸･ナット |

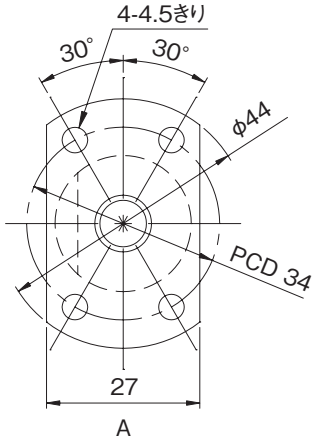


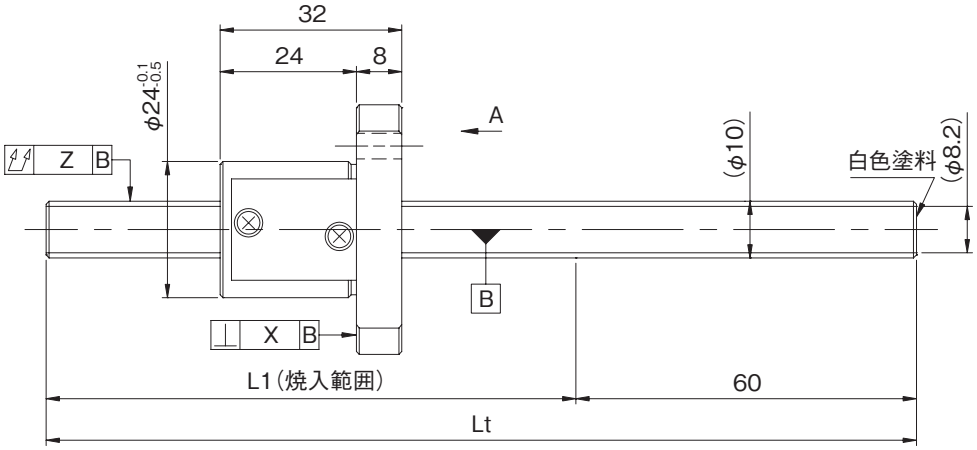


| 形式番号<br>(軸端 未加工品) | L1 | Lt | 最大ストローク<br>(L1-ナット長) |
|---|---|---|---|
| GW102FGS-HGNR-0400A | 340 | 400 | 308 |
| GW102FGS-HGNR-0600A | 540 | 600 | 508 |
| GY102FGS-HGNR-0400A | 340 | 400 | 308 |
| GY102FGS-HGNR-0600A | 540 | 600 | 508 |

・納入時はナット内のみにグリースを封入し、防錆油を塗布いたします。ご使用時には潤滑剤を供給してください。









## ●軸端加工形状

在庫転造ボールねじには、各サイズごとに弊社推奨の軸端加工形状を用意しております。
下記弊社推奨の軸端加工形状のほかに、ご要望によりキー溝、タップ穴、平取り加工なども追加工出来ますので弊社までご用命ください。また、軸端加工した場合の形式例は下記の通りです。

**形式例**：軸端　未加工品（左図）　⇒　軸端加工品
GY102FGS-HGNR-0600A　⇒　GY102FGS-HGNR-0585X0531-CAY
└ねじ軸全長　└ねじ部長さ

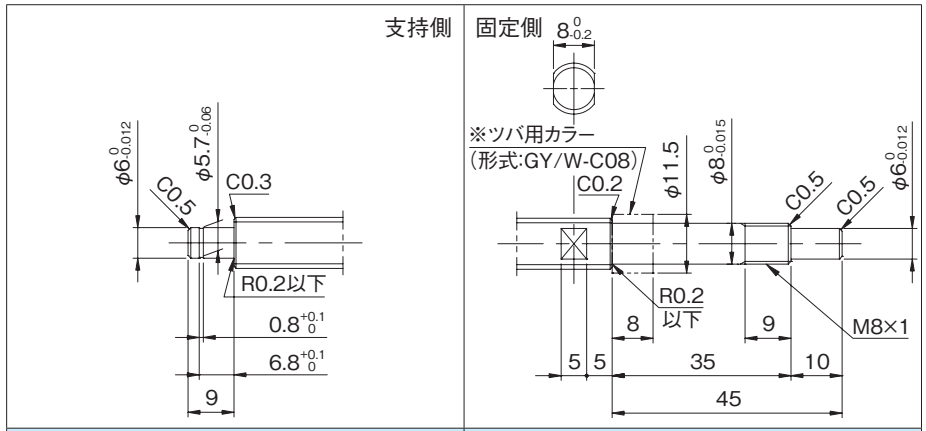


| 適用支持側サポートユニット | 適用固定側サポートユニット |
|---|---|
| BUK-6S(角形)　E-18参照 | BUK-8、BUK-8F(角形)　E-16参照 |
| BUM-6S(丸形)　E-22参照 | BUM-8、BUM-8F(丸形)　E-20参照 |

## ●オプション仕様

・防錆黒色被膜処理（被膜厚さ１～２μm）が対応可能です。

| リード精度<br>累積リード誤差 | 各部精度<br>X | <br>Z | 質量<br>(kg) |
|---|---|---|---|
| 0.05/300 | 0.020 | 0.080 | 0.41 |
| | | 0.120 | 0.53 |
| 0.21/300 | --- | 0.150 | 0.41 |
| | | 0.240 | 0.53 |

## ●ボールねじ諸元

| | | |
|---|---|---|
| 軸径(mm) - リード(mm) | 10 - 4 | |
| 循環数 / ねじれ方向 | 2.5巻1列 / 右 | |
| ボール径(mm) | 2.3812 | |
| 谷径(mm) | 7.8 | |
| シリーズ | GW | GY |
| 基本動定格荷重C(N) | 2300 | |
| 基本静定格荷重C0(N) | 4800 | |
| 精度等級 / すきま記号 | C7 / Y | C10 / Y |
| 軸方向すきま(mm) | 0.030以下 | 0.050以下 |
| 予圧トルク(N·cm) | ---- | |
| 循環方式 | チューブ方式 | |
| ワイパ | なし | |
| 潤滑剤 | アルバニヤグリースS2 | |
| リン酸塩被膜処理 | ナットのみ | ねじ軸・ナット |

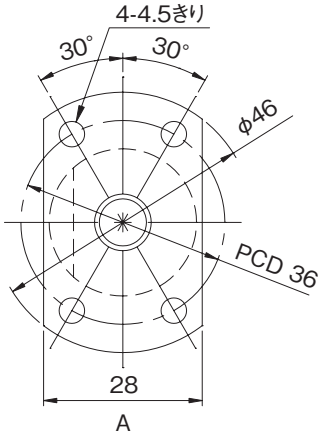


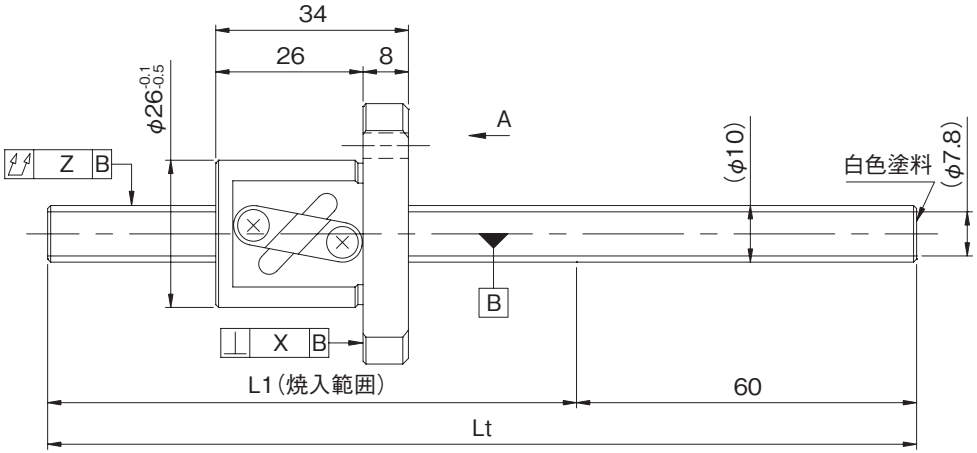


| 形式番号<br>(軸端 未加工品) | L1 | Lt | 最大ストローク<br>(L1-ナット長) |
|---|---|---|---|
| GW1004DS-HANR-0400A | 340 | 400 | 306 |
| GW1004DS-HANR-0600A | 540 | 600 | 506 |
| GY1004DS-HANR-0400A | 340 | 400 | 306 |
| GY1004DS-HANR-0600A | 540 | 600 | 506 |

・納入時はナット内のみにグリースを封入し、防錆油を塗布いたします。ご使用時には潤滑剤を供給してください。









## ●軸端加工形状

在庫転造ボールねじには、各サイズごとに弊社推奨の軸端加工形状を用意しております。
下記弊社推奨の軸端加工形状のほかに、ご要望によりキー溝、タップ穴、平取り加工なども追加工出来ますので弊社までご用命ください。また、軸端加工した場合の形式例は下記の通りです。

**形式例**：軸端　未加工品（左図）　⇒　軸端加工品
GY1004DS-HANR-0600A　⇒　GY1004DS-HANR-0585X0531-CAY
ねじ部長さ
ねじ軸全長

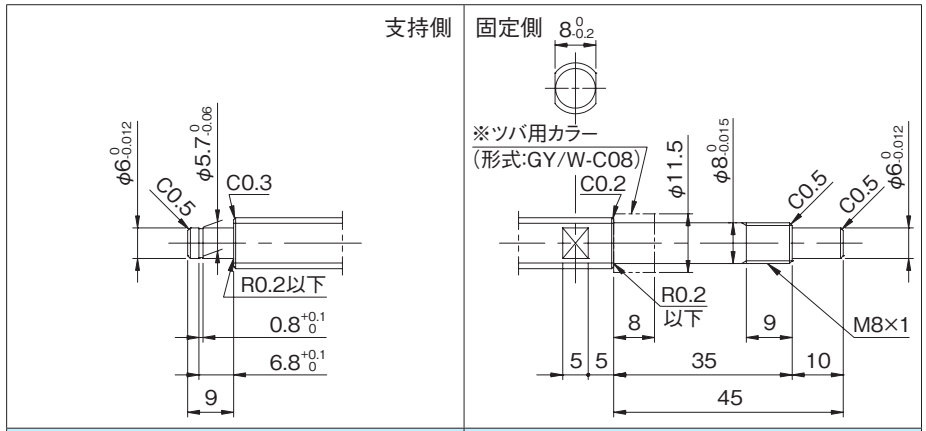


| 適用支持側サポートユニット | 適用固定側サポートユニット |
|---|---|
| BUK-6S(角形)　E-18参照 | BUK-8、BUK-8F(角形)　E-16参照 |
| BUM-6S(丸形)　E-22参照 | BUM-8、BUM-8F(丸形)　E-20参照 |

## ●オプション仕様

・防錆黒色被膜処理（被膜厚さ１～２μm）が対応可能です。

| リード精度 | 各部精度 | | 質量 |
|---|---|---|---|
| 累積リード誤差 | X | Z | (kg) |
| 0.05/300 | 0.020 | 0.080 | 0.42 |
| | | 0.120 | 0.54 |
| 0.21/300 | --- | 0.150 | 0.42 |
| | | 0.240 | 0.54 |

## ●ボールねじ諸元

| | |
|---|---|
| 軸径(mm) - リード(mm) | 10 - 5 |
| 循環数 / ねじれ方向 | 2.5巻1列 / 右 |
| ボール径(mm) | 2.3812 |
| 谷径(mm) | 7.7 |
| シリーズ | GY |
| 基本動定格荷重C(N) | 2300 |
| 基本静定格荷重C0(N) | 4800 |
| 精度等級 / すきま記号 | C10 / Y |
| 軸方向すきま(mm) | 0.050以下 |
| 予圧トルク(N·cm) | ---- |
| 循環方式 | チューブ方式 |
| ワイパ | なし |
| 潤滑剤 | アルバニヤグリースS2 |
| リン酸塩被膜処理 | ねじ軸・ナット |

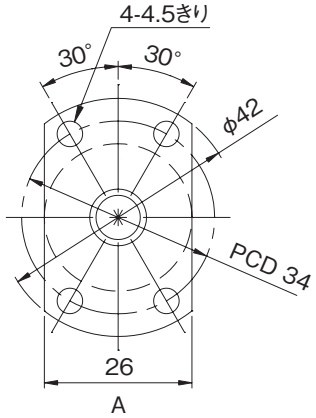


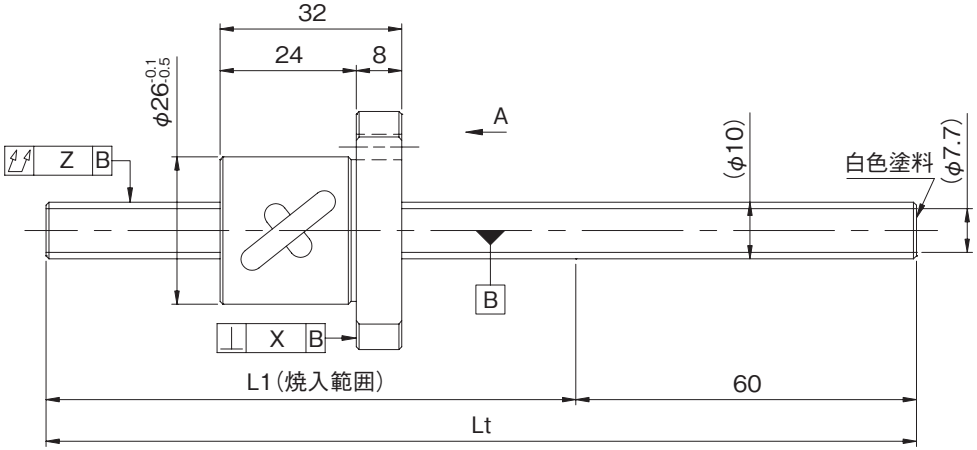


| 形式番号<br>(軸端 未加工品) | L1 | Lt | 最大ストローク<br>(L1-ナット長) |
|---|---|---|---|
| GY1005DS-HUNR-0400A | 340 | 400 | 308 |
| GY1005DS-HUNR-0600A | 540 | 600 | 508 |

・納入時はナット内のみにグリースを封入し、防錆油を塗布いたします。ご使用時には潤滑剤を供給してください。









## ●軸端加工形状

在庫転造ボールねじには、各サイズごとに弊社推奨の軸端加工形状を用意しております。
下記弊社推奨の軸端加工形状のほかに、ご要望によりキー溝、タップ穴、平取り加工なども追加工出来ますので弊社までご用命ください。また、軸端加工した場合の形式例は下記の通りです。

**形式例**：軸端　未加工品（左図）　⇒　軸端加工品
GY1005DS-HUNR-0600A　⇒　GY1005DS-HUNR-0585X0531-CAY
0585：ねじ軸全長　0531：ねじ部長さ

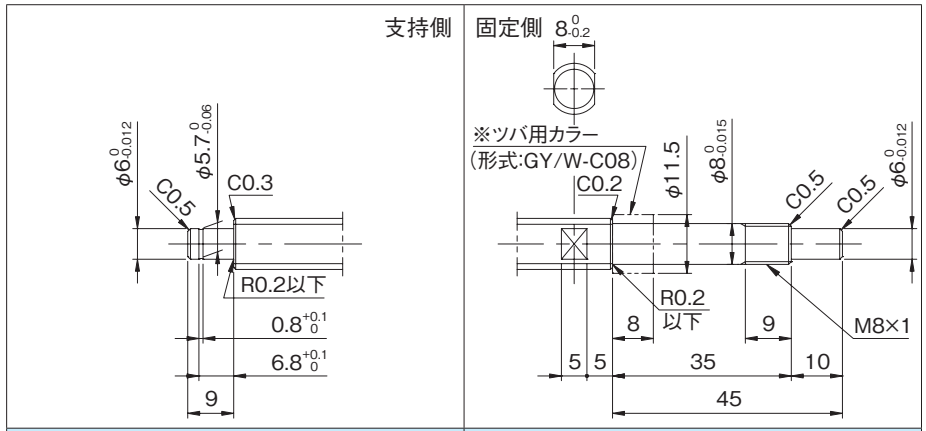


| 適用支持側サポートユニット | 適用固定側サポートユニット |
|---|---|
| BUK-6S(角形)　E-18参照 | BUK-8、BUK-8F(角形)　E-16参照 |
| BUM-6S(丸形)　E-22参照 | BUM-8、BUM-8F(丸形)　E-20参照 |

## ●オプション仕様

・防錆黒色被膜処理（被膜厚さ１～２μm）が対応可能です。

| リード精度 | 各部精度 | | 質量 |
|---|---|---|---|
| 累積リード誤差 | X | Z | (kg) |
| 0.21/300 | --- | 0.150 | 0.39 |
| | | 0.240 | 0.52 |

## ●ボールねじ諸元

| | |
|---|---|
| 軸径(mm) - リード(mm) | 10 - 6 |
| 循環数 / ねじれ方向 | 2.5巻1列 / 右 |
| ボール径(mm) | 2.3812 |
| 谷径(mm) | 7.7 |
| シリーズ | GY |
| 基本動定格荷重C(N) | 2300 |
| 基本静定格荷重C0(N) | 4800 |
| 精度等級 / すきま記号 | C10 / Y |
| 軸方向すきま(mm) | 0.050以下 |
| 予圧トルク(N·cm) | ---- |
| 循環方式 | チューブ方式 |
| ワイパ | なし |
| 潤滑剤 | アルバニヤグリースS2 |
| リン酸塩被膜処理 | ねじ軸・ナット |

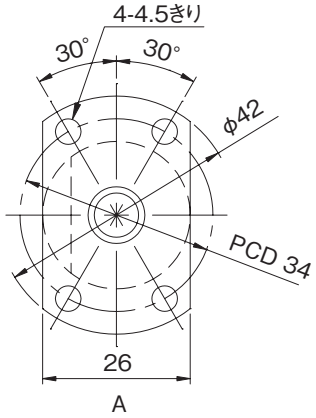


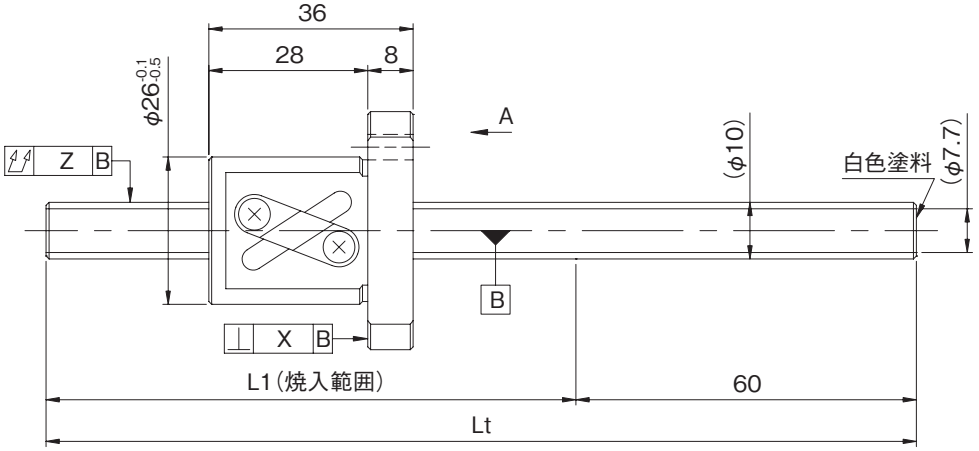


| 形式番号<br>(軸端 未加工品) | L1 | Lt | 最大ストローク<br>(L1-ナット長) |
|---|---|---|---|
| GY1006DS-HANR-0400A | 340 | 400 | 304 |
| GY1006DS-HANR-0600A | 540 | 600 | 504 |

・納入時はナット内のみにグリースを封入し、防錆油を塗布いたします。ご使用時には潤滑剤を供給してください。









## ●軸端加工形状

在庫転造ボールねじには、各サイズごとに弊社推奨の軸端加工形状を用意しております。
下記弊社推奨の軸端加工形状のほかに、ご要望によりキー溝、タップ穴、平取り加工なども追加工出来ますので弊社までご用命ください。また、軸端加工した場合の形式例は下記の通りです。

**形式例**：軸端　未加工品（左図）　⇒　軸端加工品
GY1006DS-HANR-0600A　⇒　GY1006DS-HANR-0585X0531-CAY
ねじ部長さ
ねじ軸全長

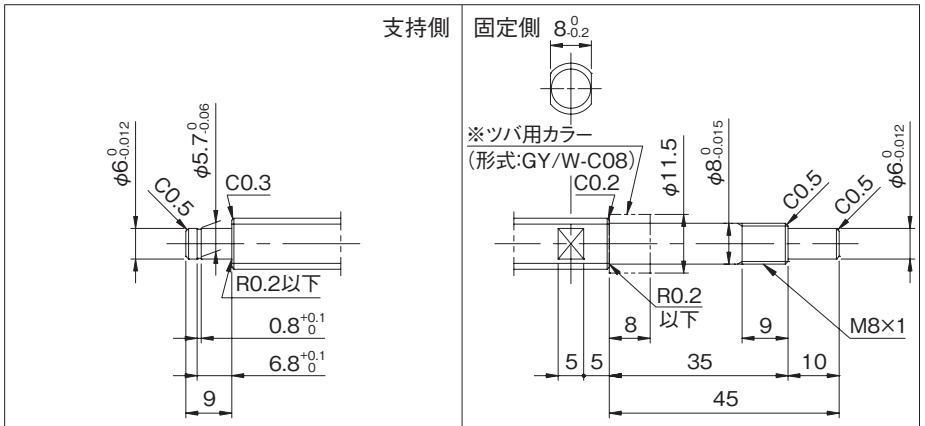


| 適用支持側サポートユニット | 適用固定側サポートユニット |
|---|---|
| BUK-6S(角形)　E-18参照 | BUK-8、BUK-8F(角形)　E-16参照 |
| BUM-6S(丸形)　E-22参照 | BUM-8、BUM-8F(丸形)　E-20参照 |

## ●オプション仕様

・防錆黒色被膜処理（被膜厚さ１～２μm）が対応可能です。

| リード精度 | 各部精度 | | 質量 |
|---|---|---|---|
| 累積リード誤差 | X | Z | (kg) |
| 0.21/300 | --- | 0.150 | 0.40 |
| | | 0.240 | 0.52 |

## ●ボールねじ諸元

| | | |
|---|---|---|
| 軸径(mm) - リード(mm) | 10 - 10 | |
| 循環数 / ねじれ方向 | 1.5巻1列 / 右 | |
| ボール径(mm) | 2.3812 | |
| 谷径(mm) | 7.8 | |
| シリーズ | GW | GY |
| 基本動定格荷重C(N) | 1850 | |
| 基本静定格荷重C0(N) | 3200 | |
| 精度等級 / すきま記号 | C7 / Y | C10 / Y |
| 軸方向すきま(mm) | 0.030以下 | 0.050以下 |
| 予圧トルク(N·cm) | ---- | |
| 循環方式 | チューブ方式 | |
| ワイパ | なし | |
| 潤滑剤 | アルバニヤグリースS2 | |
| リン酸塩被膜処理 | ナットのみ | ねじ軸・ナット |

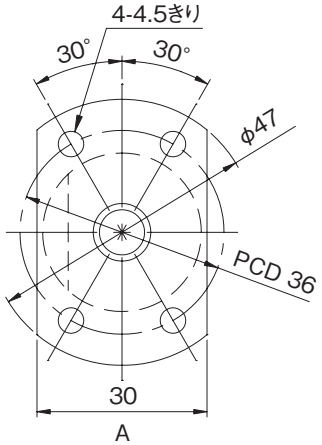


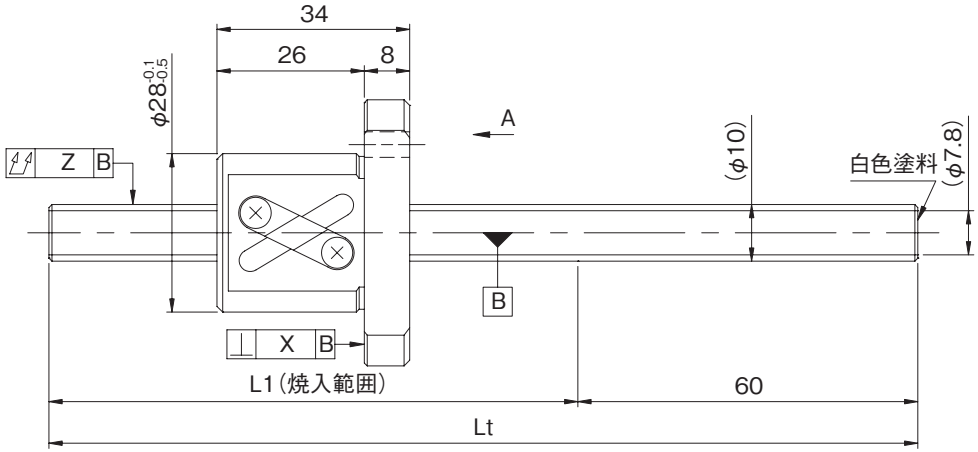


| 形式番号<br>(軸端 未加工品) | L1 | Lt | 最大ストローク<br>(L1-ナット長) |
|---|---|---|---|
| GW1010AS-HANR-0400A | 340 | 400 | 306 |
| GW1010AS-HANR-0600A | 540 | 600 | 506 |
| GY1010AS-HANR-0400A | 340 | 400 | 306 |
| GY1010AS-HANR-0600A | 540 | 600 | 506 |

・納入時はナット内のみにグリースを封入し、防錆油を塗布いたします。ご使用時には潤滑剤を供給してください。









## ●軸端加工形状

在庫転造ボールねじには、各サイズごとに弊社推奨の軸端加工形状を用意しております。
下記弊社推奨の軸端加工形状のほかに、ご要望によりキー溝、タップ穴、平取り加工なども追加工出来ますので弊社までご用命ください。また、軸端加工した場合の形式例は下記の通りです。

**形式例**：軸端　未加工品（左図）　⇒　軸端加工品
GY1010AS-HANR-0600A　⇒　GY1010AS-HANR-0585X0531-CAY
ねじ部長さ
ねじ軸全長

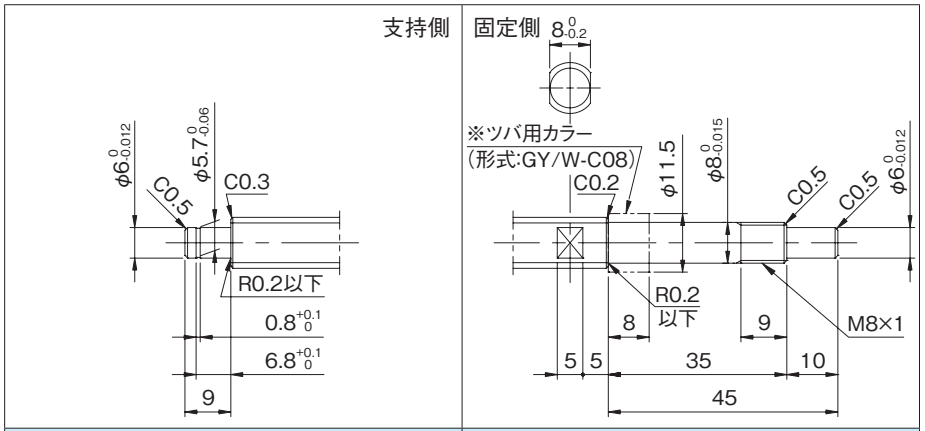


| 適用支持側サポートユニット | 適用固定側サポートユニット |
|---|---|
| BUK-6S(角形)　E-18参照 | BUK-8、BUK-8F(角形)　E-16参照 |
| BUM-6S(丸形)　E-22参照 | BUM-8、BUM-8F(丸形)　E-20参照 |

## ●オプション仕様

・防錆黒色被膜処理（被膜厚さ１～２μm）が対応可能です。

| リード精度 | 各部精度 | | 質量 |
|---|---|---|---|
| 累積リード誤差 | X | Z | (kg) |
| 0.05/300 | 0.020 | 0.080 | 0.43 |
| | | 0.120 | 0.55 |
| 0.21/300 | --- | 0.150 | 0.43 |
| | | 0.240 | 0.55 |

## ●ボールねじ諸元

| | | |
|---|---|---|
| 軸径(mm) - リード(mm) | 10 - 10 | |
| 循環数 / ねじれ方向 | 1.5巻2列 / 右 | |
| ボール径(mm) | 2.3812 | |
| 谷径(mm) | 7.8 | |
| シリーズ | GW | GY |
| 基本動定格荷重C(N) | 3300 | |
| 基本静定格荷重C0(N) | 6400 | |
| 精度等級 / すきま記号 | C7 / Y | C10 / Y |
| 軸方向すきま(mm) | 0.030以下 | 0.050以下 |
| 予圧トルク(N·cm) | ---- | |
| 循環方式 | チューブ方式 | |
| ワイパ | なし | |
| 潤滑剤 | アルバニヤグリースS2 | |
| リン酸塩被膜処理 | ナットのみ | ねじ軸・ナット |

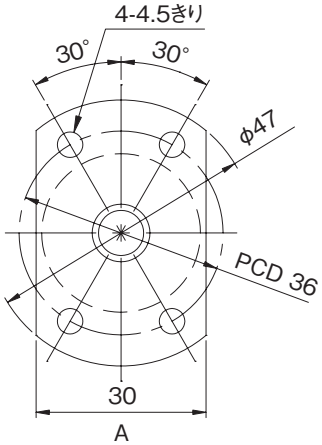


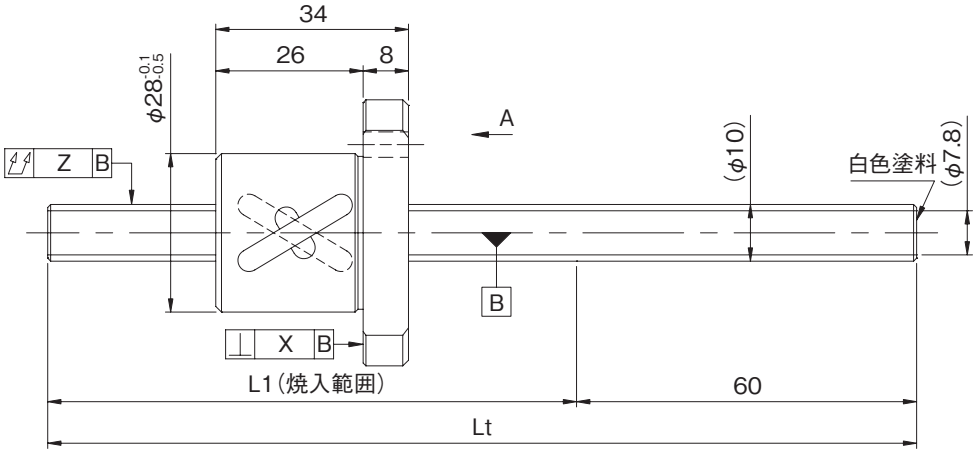


| 形式番号<br>(軸端 未加工品) | L1 | Lt | 最大ストローク<br>(L1-ナット長) |
|---|---|---|---|
| GW1010BS-HUNR-0400A | 340 | 400 | 306 |
| GW1010BS-HUNR-0600A | 540 | 600 | 506 |
| GY1010BS-HUNR-0400A | 340 | 400 | 306 |
| GY1010BS-HUNR-0600A | 540 | 600 | 506 |

・納入時はナット内のみにグリースを封入し、防錆油を塗布いたします。ご使用時には潤滑剤を供給してください。









## ●軸端加工形状

在庫転造ボールねじには、各サイズごとに弊社推奨の軸端加工形状を用意しております。
下記弊社推奨の軸端加工形状のほかに、ご要望によりキー溝、タップ穴、平取り加工なども追加工出来ますので弊社までご用命ください。また、軸端加工した場合の形式例は下記の通りです。

**形式例**：軸端　未加工品（左図）　⇒　軸端加工品
GY1010BS-HUNR-0600A　⇒　GY1010BS-HUNR-0585X0531-CAY
ねじ部長さ
ねじ軸全長

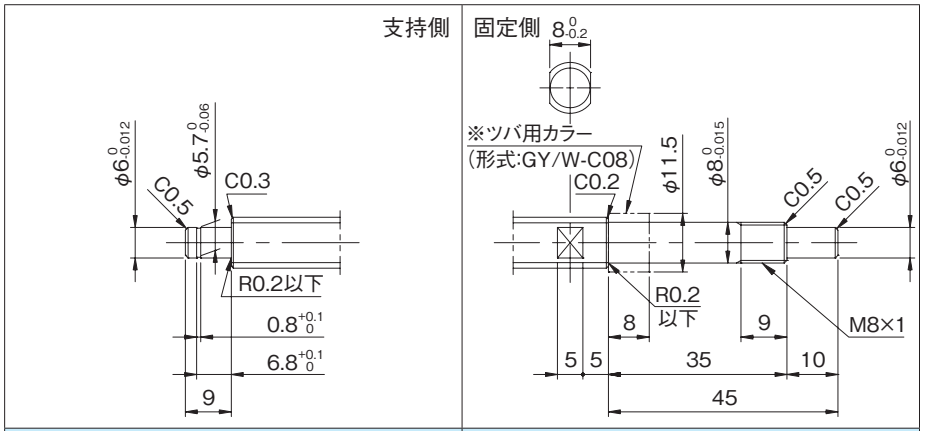


| 適用支持側サポートユニット | 適用固定側サポートユニット |
|---|---|
| BUK-6S(角形)　E-18参照 | BUK-8、BUK-8F(角形)　E-16参照 |
| BUM-6S(丸形)　E-22参照 | BUM-8、BUM-8F(丸形)　E-20参照 |

## ●オプション仕様

・防錆黒色被膜処理（被膜厚さ１～２μm）が対応可能です。

| リード精度<br>累積リード誤差 | 各部精度<br>X | <br>Z | 質量<br>(kg) |
|---|---|---|---|
| 0.05/300 | 0.020 | 0.080 | 0.43 |
| | | 0.120 | 0.55 |
| 0.21/300 | --- | 0.150 | 0.43 |
| | | 0.240 | 0.55 |

## ●ボールねじ諸元

| | |
|---|---|
| 軸径(mm) - リード(mm) | 12 - 2 |
| 循環数 / ねじれ方向 | 2.5巻1列 / 右 |
| ボール径(mm) | 1.5875 |
| 谷径(mm) | 10.6 |
| シリーズ | GY |
| 基本動定格荷重C(N) | 2000 |
| 基本静定格荷重C0(N) | 3600 |
| 精度等級 / すきま記号 | C10 / Y |
| 軸方向すきま(mm) | 0.050以下 |
| 予圧トルク(N·cm) | ---- |
| 循環方式 | チューブ方式 |
| ワイパ | なし |
| 潤滑剤 | アルバニヤグリースS2 |
| リン酸塩被膜処理 | ねじ軸・ナット |

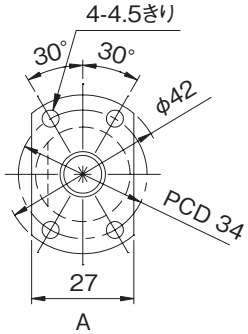


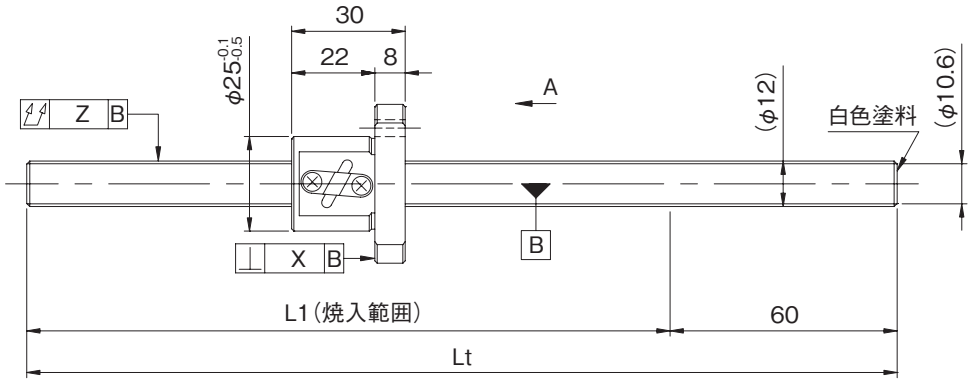


| 形式番号<br>(軸端 未加工品) | L1 | Lt | 最大ストローク<br>(L1-ナット長) |
|---|---|---|---|
| GY1202DS-HANR-0400A | 340 | 400 | 310 |
| GY1202DS-HANR-0800A | 740 | 800 | 710 |

・納入時はナット内のみにグリースを封入し、防錆油を塗布いたします。ご使用時には潤滑剤を供給してください。







## ●軸端加工形状

在庫転造ボールねじには、各サイズごとに弊社推奨の軸端加工形状を用意しております。
下記弊社推奨の軸端加工形状のほかに、ご要望によりキー溝、タップ穴、平取り加工なども追加工出来ますので弊社までご用命ください。また、軸端加工した場合の形式例は下記の通りです。

**形式例**：軸端　未加工品（左図）　⇒　軸端加工品

GY1202DS-HANR-0800A　⇒　GY1202DS-HANR-0795X0730-CAY

ねじ部長さ
ねじ軸全長

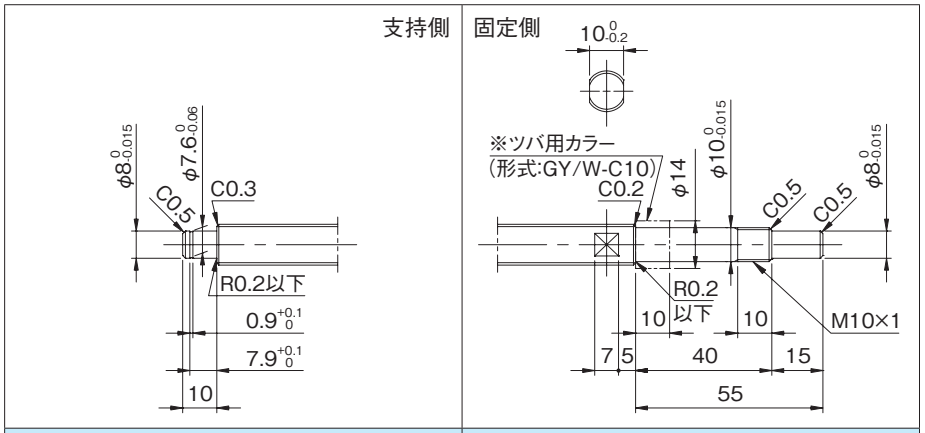


| 適用支持側サポートユニット | 適用固定側サポートユニット |
|---|---|
| BUK-8S(角形)　E-18参照 | BUK-10、BUK-10F(角形)　E-16参照 |
| BUM-8S(丸形)　E-22参照 | BUM-10、BUM-10F(丸形)　E-20参照 |

## ●オプション仕様

・防錆黒色被膜処理（被膜厚さ１～２μm）が対応可能です。

| リード精度 | 各部精度 | | 質量 |
|---|---|---|---|
| 累積リード誤差 | X | Z | (kg) |
| 0.21/300 | --- | 0.150 | 0.47 |
| | | 0.320 | 0.83 |

## ●ボールねじ諸元

| | | |
|---|---|---|
| 軸径(mm) - リード(mm) | 12 - 4 | |
| 循環数 / ねじれ方向 | 2.5巻1列 / 右 | |
| ボール径(mm) | 2.3812 | |
| 谷径(mm) | 10 | |
| シリーズ | GW | GY |
| 基本動定格荷重C(N) | 2600 | |
| 基本静定格荷重C0(N) | 5800 | |
| 精度等級 / すきま記号 | C7 / Y | C10 / Y |
| 軸方向すきま(mm) | 0.030以下 | 0.050以下 |
| 予圧トルク(N·cm) | ---- | |
| 循環方式 | チューブ方式 | |
| ワイパ | なし | |
| 潤滑剤 | アルバニヤグリースS2 | |
| リン酸塩被膜処理 | ナットのみ | ねじ軸·ナット |

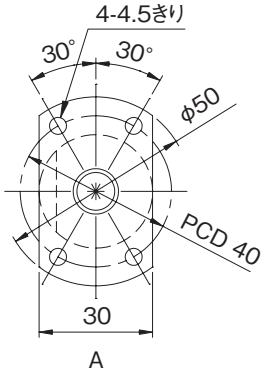


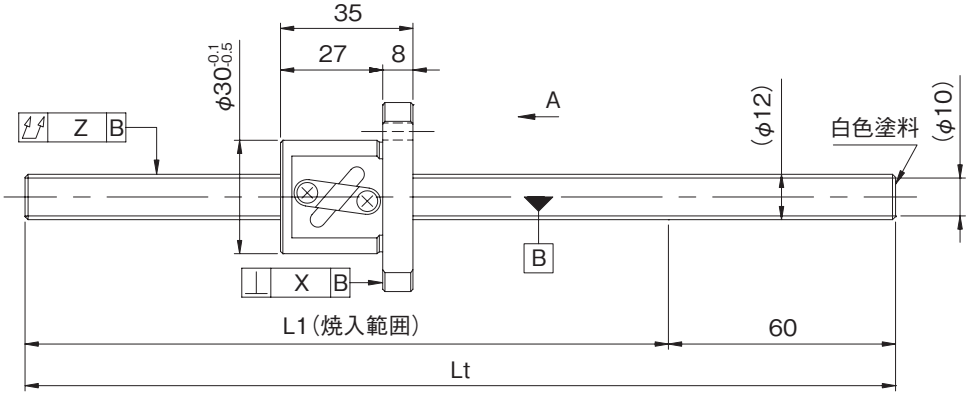


| 形式番号<br>(軸端 未加工品) | L1 | Lt | 最大ストローク<br>(L1-ナット長) |
|---|---|---|---|
| GW1204DS-HANR-0400A | 340 | 400 | 305 |
| GW1204DS-HANR-0800A | 740 | 800 | 705 |
| GY1204DS-HANR-0400A | 340 | 400 | 305 |
| GY1204DS-HANR-0800A | 740 | 800 | 705 |

・納入時はナット内のみにグリースを封入し、防錆油を塗布いたします。ご使用時には潤滑剤を供給してください。









## ●軸端加工形状

在庫転造ボールねじには、各サイズごとに弊社推奨の軸端加工形状を用意しております。
下記弊社推奨の軸端加工形状のほかに、ご要望によりキー溝、タップ穴、平取り加工なども追加工出来ますので弊社までご用命ください。また、軸端加工した場合の形式例は下記の通りです。

**形式例**：軸端　未加工品（左図）　⇒　軸端加工品
GY1204DS-HANR-0800A　⇒　GY1204DS-HANR-0795X0730-CAY
ねじ部長さ
ねじ軸全長

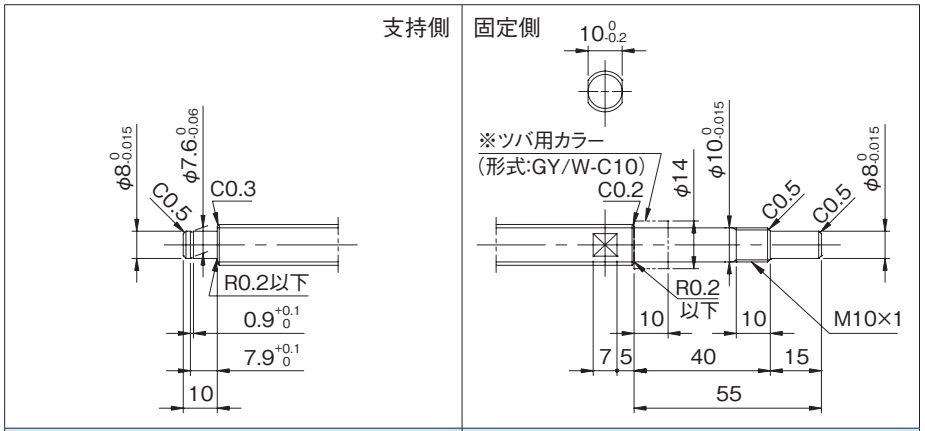


| 適用支持側サポートユニット | 適用固定側サポートユニット |
|---|---|
| BUK-8S(角形)　E-18参照 | BUK-10、BUK-10F(角形)　E-16参照 |
| BUM-8S(丸形)　E-22参照 | BUM-10、BUM-10F(丸形)　E-20参照 |

## ●オプション仕様

・防錆黒色被膜処理（被膜厚さ１～２μm）が対応可能です。

| リード精度 | 各部精度 | | 質量 |
|---|---|---|---|
| 累積リード誤差 | X | Z | (kg) |
| 0.05/300 | 0.020 | 0.080 | 0.57 |
| | | 0.200 | 0.92 |
| 0.21/300 | --- | 0.150 | 0.57 |
| | | 0.320 | 0.92 |

## ●ボールねじ諸元

| | |
|---|---|
| 軸径(mm) - リード(mm) | 12 - 8 |
| 循環数 / ねじれ方向 | 2.5巻1列 / 右 |
| ボール径(mm) | 2.778 |
| 谷径(mm) | 10 |
| シリーズ | GY |
| 基本動定格荷重C(N) | 3800 |
| 基本静定格荷重C0(N) | 6700 |
| 精度等級 / すきま記号 | C10 / Y |
| 軸方向すきま(mm) | 0.050以下 |
| 予圧トルク(N·cm) | ---- |
| 循環方式 | チューブ方式 |
| ワイパ | リップシール |
| 潤滑剤 | アルバニヤグリースS2 |
| リン酸塩被膜処理 | ねじ軸・ナット |

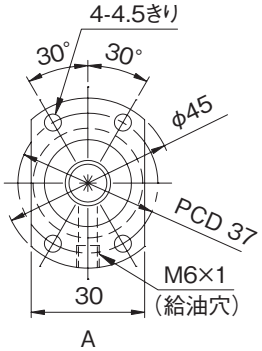


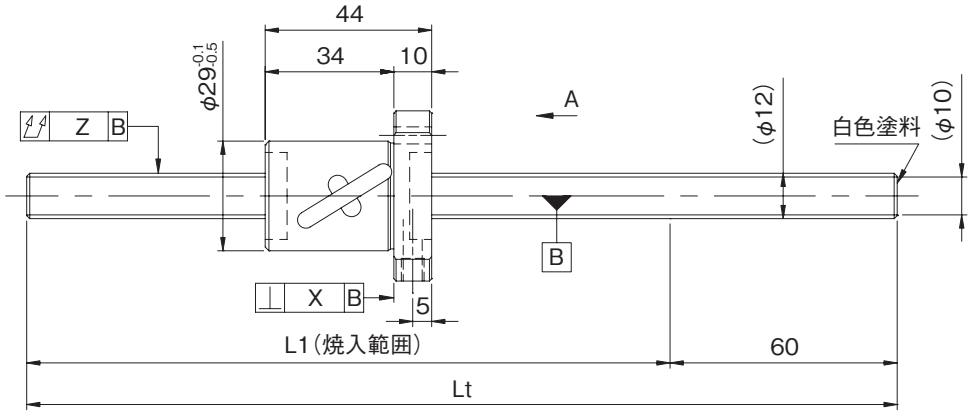


| 形式番号<br>(軸端 未加工品) | L1 | Lt | 最大ストローク<br>(L1-ナット長) |
|---|---|---|---|
| GY1208DS-HULR-0400A | 340 | 400 | 296 |
| GY1208DS-HULR-0800A | 740 | 800 | 696 |

・納入時はナット内のみにグリースを封入し、防錆油を塗布いたします。ご使用時には潤滑剤を供給してください。









## ●軸端加工形状

在庫転造ボールねじには、各サイズごとに弊社推奨の軸端加工形状を用意しております。
下記弊社推奨の軸端加工形状のほかに、ご要望によりキー溝、タップ穴、平取り加工なども追加工出来ますので弊社までご用命ください。また、軸端加工した場合の形式例は下記の通りです。

**形式例**：軸端　未加工品（左図）　⇒　軸端加工品
GY1208DS-HULR-0800A　⇒　GY1208DS-HULR-0795X0730-CAY
ねじ部長さ
ねじ軸全長

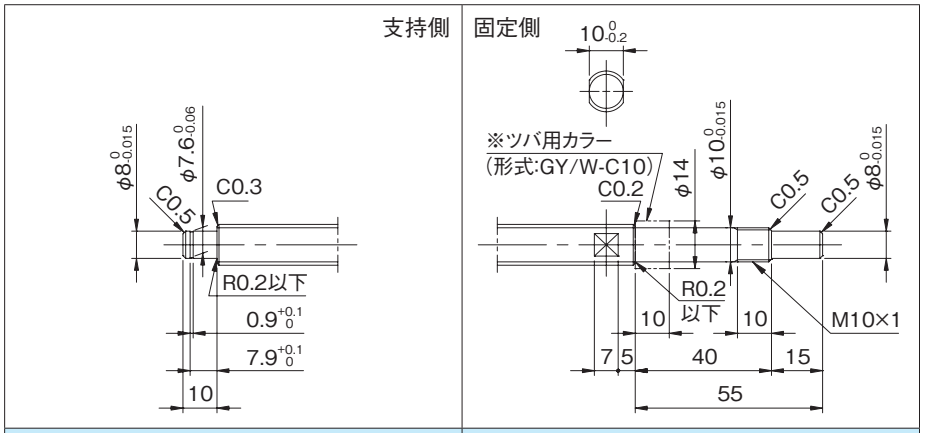


| 適用支持側サポートユニット | 適用固定側サポートユニット |
|---|---|
| BUK-8S(角形)　E-18参照 | BUK-10、BUK-10F(角形)　E-16参照 |
| BUM-8S(丸形)　E-22参照 | BUM-10、BUM-10F(丸形)　E-20参照 |

## ●オプション仕様

・防錆黒色被膜処理（被膜厚さ１～２μm）が対応可能です。

| リード精度 | 各部精度 | | 質量<br>(kg) |
|---|---|---|---|
| 累積リード誤差 | X | Z | |
| 0.21/300 | --- | 0.150 | 0.58 |
| | | 0.320 | 0.94 |

## ●ボールねじ諸元

| | | |
|---|---|---|
| 軸径(mm) - リード(mm) | 12 - 10 | |
| 循環数 / ねじれ方向 | 1.5巻1列 / 右 | |
| ボール径(mm) | 3.175 | |
| 谷径(mm) | 9.6 | |
| シリーズ | GW | GY |
| 基本動定格荷重C(N) | 2850 | |
| 基本静定格荷重C0(N) | 4950 | |
| 精度等級 / すきま記号 | C7 / Y | C10 / Y |
| 軸方向すきま(mm) | 0.030以下 | 0.050以下 |
| 予圧トルク(N·cm) | ---- | |
| 循環方式 | チューブ方式 | |
| ワイパ | リップシール | |
| 潤滑剤 | アルバニヤグリースS2 | |
| リン酸塩被膜処理 | ナットのみ | ねじ軸・ナット |

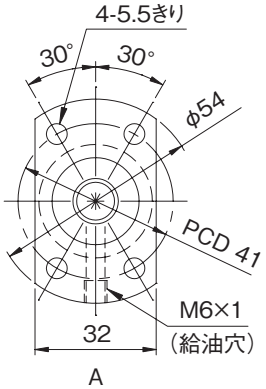


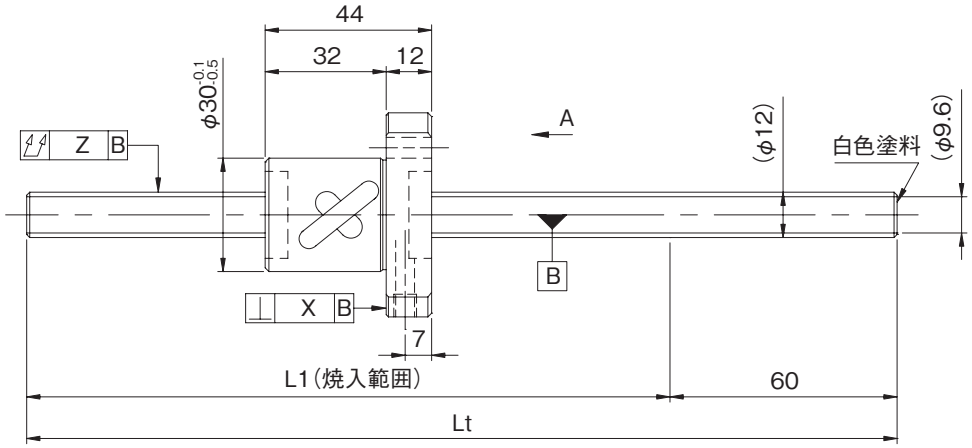


| 形式番号<br>(軸端 未加工品) | L1 | Lt | 最大ストローク<br>(L1-ナット長) |
|---|---|---|---|
| GW1210AS-HULR-0400A | 340 | 400 | 296 |
| GW1210AS-HULR-0800A | 740 | 800 | 696 |
| GY1210AS-HULR-0400A | 340 | 400 | 296 |
| GY1210AS-HULR-0800A | 740 | 800 | 696 |

・納入時はナット内のみにグリースを封入し、防錆油を塗布いたします。ご使用時には潤滑剤を供給してください。







## ●軸端加工形状

在庫転造ボールねじには、各サイズごとに弊社推奨の軸端加工形状を用意しております。
下記弊社推奨の軸端加工形状のほかに、ご要望によりキー溝、タップ穴、平取り加工なども追加工出来ますので弊社までご用命ください。また、軸端加工した場合の形式例は下記の通りです。

**形式例**：軸端　未加工品（左図）　⇒　軸端加工品
GY1210AS-HULR-0800A　⇒　GY1210AS-HULR-0795X0730-CAY
ねじ部長さ
ねじ軸全長

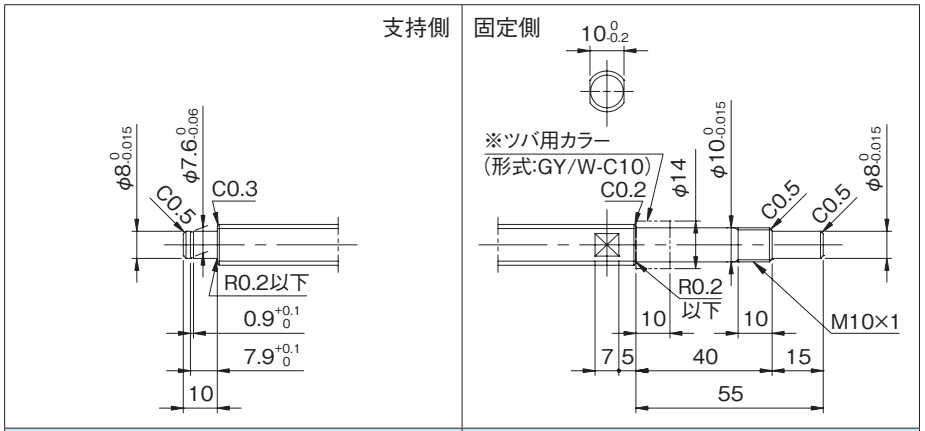


| 適用支持側サポートユニット | 適用固定側サポートユニット |
|---|---|
| BUK-8S(角形)　E-18参照 | BUK-10、BUK-10F(角形)　E-16参照 |
| BUM-8S(丸形)　E-22参照 | BUM-10、BUM-10F(丸形)　E-20参照 |

## ●オプション仕様

・防錆黒色被膜処理（被膜厚さ１～２μm）が対応可能です。

| リード精度 | 各部精度 | | 質量 |
|---|---|---|---|
| 累積リード誤差 | X | Z | (kg) |
| 0.05/300 | 0.020 | 0.080 | 0.62 |
| | | 0.200 | 0.98 |
| 0.21/300 | --- | 0.150 | 0.62 |
| | | 0.320 | 0.98 |

## ●ボールねじ諸元

| | | |
|---|---|---|
| 軸径(mm) - リード(mm) | 12 - 10 | |
| 循環数 / ねじれ方向 | 1.5巻2列 / 右 | |
| ボール径(mm) | 3.175 | |
| 谷径(mm) | 9.6 | |
| シリーズ | GW | GY |
| 基本動定格荷重C(N) | 5100 | |
| 基本静定格荷重C0(N) | 9900 | |
| 精度等級 / すきま記号 | C7 / Y | C10 / Y |
| 軸方向すきま(mm) | 0.030以下 | 0.050以下 |
| 予圧トルク(N·cm) | ---- | |
| 循環方式 | チューブ方式 | |
| ワイパ | リップシール | |
| 潤滑剤 | アルバニヤグリースS2 | |
| リン酸塩被膜処理 | ナットのみ | ねじ軸・ナット |

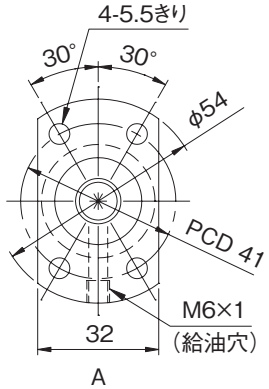


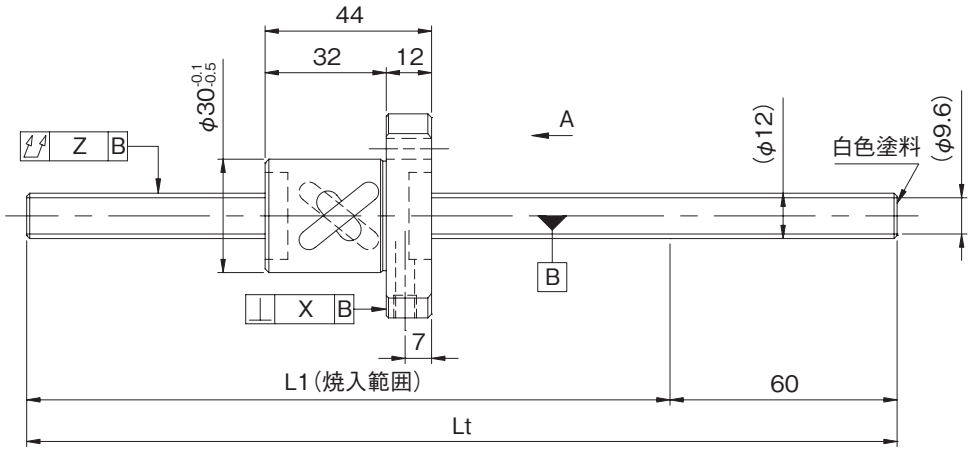


| 形式番号<br>(軸端 未加工品) | L1 | Lt | 最大ストローク<br>(L1-ナット長) |
|---|---|---|---|
| GW1210BS-HULR-0400A | 340 | 400 | 296 |
| GW1210BS-HULR-0800A | 740 | 800 | 696 |
| GY1210BS-HULR-0400A | 340 | 400 | 296 |
| GY1210BS-HULR-0800A | 740 | 800 | 696 |

・納入時はナット内のみにグリースを封入し、防錆油を塗布いたします。ご使用時には潤滑剤を供給してください。







## ●軸端加工形状

在庫転造ボールねじには、各サイズごとに弊社推奨の軸端加工形状を用意しております。
下記弊社推奨の軸端加工形状のほかに、ご要望によりキー溝、タップ穴、平取り加工なども追加工出来ますので弊社までご用命ください。また、軸端加工した場合の形式例は下記の通りです。

**形式例**：軸端　未加工品（左図）　⇒　軸端加工品
GY1210BS-HULR-0800A　⇒　GY1210BS-HULR-0795X0730-CAY
ねじ部長さ
ねじ軸全長

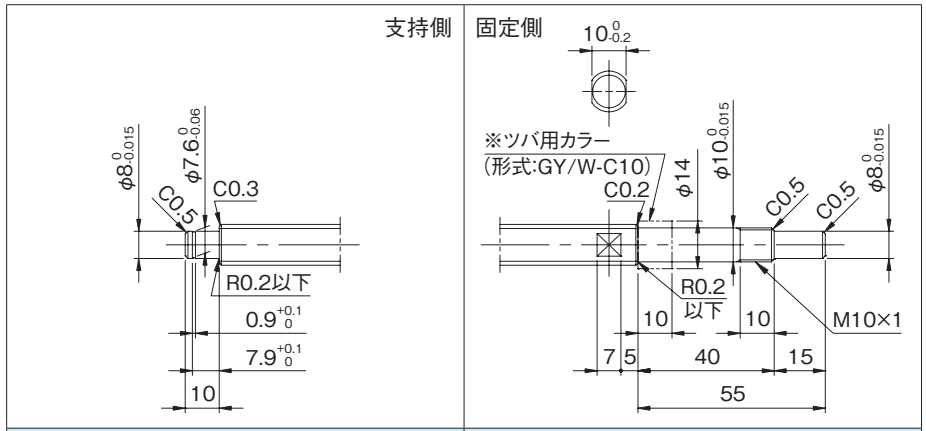


| 適用支持側サポートユニット | 適用固定側サポートユニット |
|---|---|
| BUK-8S(角形)　E-18参照 | BUK-10、BUK-10F(角形)　E-16参照 |
| BUM-8S(丸形)　E-22参照 | BUM-10、BUM-10F(丸形)　E-20参照 |

## ●オプション仕様

・防錆黒色被膜処理（被膜厚さ１～２μm）が対応可能です。

| リード精度 | 各部精度 | | 質量 |
|---|---|---|---|
| 累積リード誤差 | X | Z | (kg) |
| 0.05/300 | 0.020 | 0.080 | 0.62 |
| | | 0.200 | 0.98 |
| 0.21/300 | --- | 0.150 | 0.62 |
| | | 0.320 | 0.98 |

## ●ボールねじ諸元

| 軸径(mm) - リード(mm) | 15 - 5 | |
|---|---|---|
| 循環数 / ねじれ方向 | 2.5巻1列 / 右 | |
| ボール径(mm) | 3.175 | |
| 谷径(mm) | 12.5 | |
| シリーズ | GW | GY |
| 基本動定格荷重C(N) | 5100 | |
| 基本静定格荷重C0(N) | 10500 | |
| 精度等級 / すきま記号 | C7 / Y | C10 / Y |
| 軸方向すきま(mm) | 0.030以下 | 0.100以下 |
| 予圧トルク(N·cm) | ---- | |
| 循環方式 | チューブ方式 | |
| ワイパ | リップシール | |
| 潤滑剤 | アルバニヤグリースS2 | |
| リン酸塩被膜処理 | ナットのみ | ねじ軸･ナット |

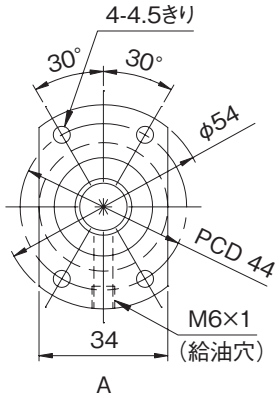


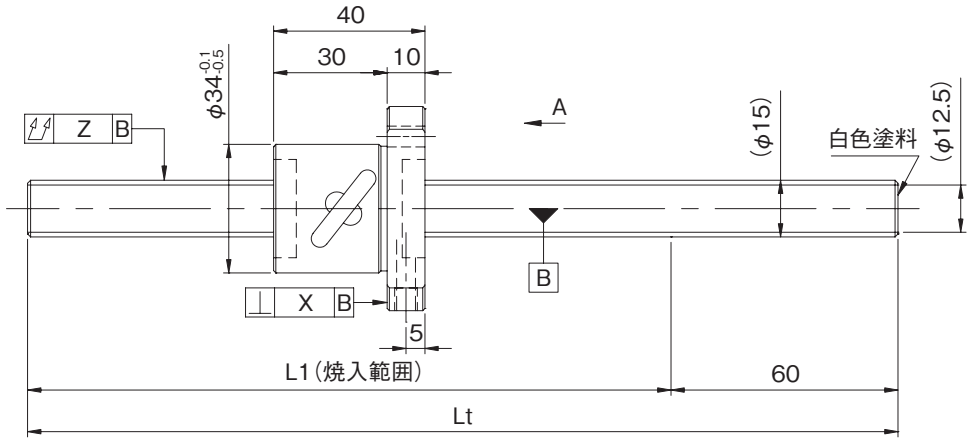


| 形式番号<br>(軸端 未加工品) | L1 | Lt | 最大ストローク<br>(L1-ナット長) |
|---|---|---|---|
| GW1505DS-HULR-0600A | 540 | 600 | 500 |
| GW1505DS-HULR-1200A | 1140 | 1200 | 1100 |
| GY1505DS-HULR-0600A | 540 | 600 | 500 |
| GY1505DS-HULR-1200A | 1140 | 1200 | 1100 |

・納入時はナット内のみにグリースを封入し、防錆油を塗布いたします。ご使用時には潤滑剤を供給してください。

## ●軸端加工形状

在庫転造ボールねじには、各サイズごとに弊社推奨の軸端加工形状を用意しております。
下記弊社推奨の軸端加工形状のほかに、ご要望によりキー溝、タップ穴、平取り加工なども追加工出来ますので弊社までご用命ください。また、軸端加工した場合の形式例は下記の通りです。

**形式例**：軸端　未加工品（左図）　⇒　軸端加工品
GY1505DS-HULR-1200A　⇒　GY1505DS-HULR-1195X1128-CAY
→ねじ部長さ
→ねじ軸全長

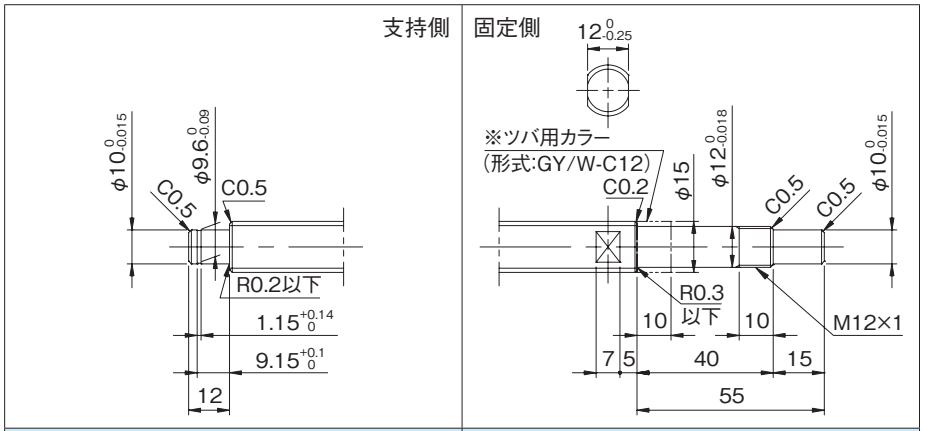


| 適用支持側サポートユニット | 適用固定側サポートユニット |
|---|---|
| BUK-10S(角形)　E-18参照 | BUK-12、BUK-12F(角形)　E-16参照 |
| BUM-10S(丸形)　E-22参照 | BUM-12、BUM-12F(丸形)　E-20参照 |

## ●オプション仕様

・ボールねじ用潤滑ユニット ルブシールを装着可能です。
**形式例**：GY1505DS-HUSR-1195X1128-CAY
→ワイパ種類 S：ルブシール

・防錆黒色被膜処理（被膜厚さ１～２μm）が対応可能です。

| リード精度 | 各部精度 | | 質量 |
|---|---|---|---|
| 累積リード誤差 | X | Z | (kg) |
| 0.05/300 | 0.025 | 0.070 | 1.08 |
| | | 0.170 | 1.91 |
| 0.21/300 | --- | 0.140 | 1.08 |
| | | 0.400 | 1.91 |

## ●ボールねじ諸元

| 軸径(mm) - リード(mm) | 15 - 5 | |
|---|---|---|
| 循環数 / ねじれ方向 | 2.5巻1列 / 右 | |
| ボール径(mm) | 3.175 | |
| 谷径(mm) | 12.5 | |
| シリーズ | GW | GY |
| 基本動定格荷重C(N) | 5100 | |
| 基本静定格荷重C0(N) | 10500 | |
| 精度等級 / すきま記号 | C7 / Y | C10 / Y |
| 軸方向すきま(mm) | 0.030以下 | 0.100以下 |
| 予圧トルク(N·cm) | ---- | |
| 循環方式 | チューブ方式 | |
| ワイパ | リップシール | |
| 潤滑剤 | アルバニヤグリースS2 | |
| リン酸塩被膜処理 | ナットのみ | ねじ軸･ナット |

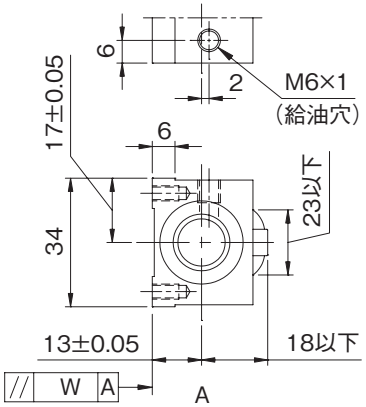


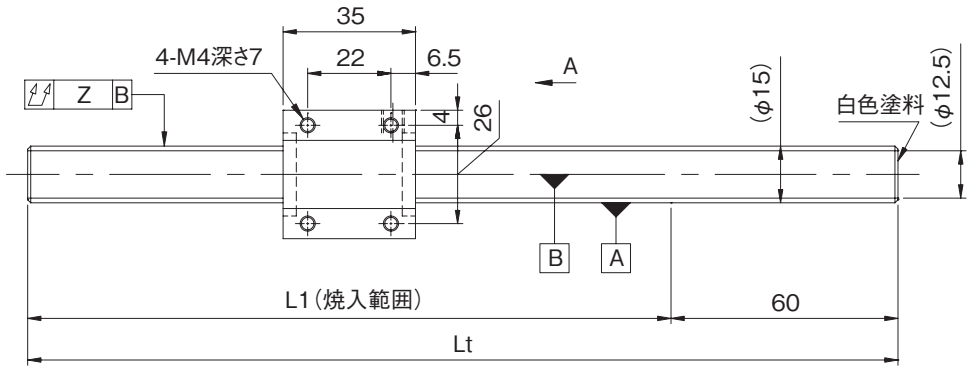


| 形式番号<br>(軸端 未加工品) | L1 | Lt | 最大ストローク<br>(L1-ナット長) |
|---|---|---|---|
| GW1505DS-NKLR-0600A | 540 | 600 | 505 |
| GW1505DS-NKLR-1200A | 1140 | 1200 | 1105 |
| GY1505DS-NKLR-0600A | 540 | 600 | 505 |
| GY1505DS-NKLR-1200A | 1140 | 1200 | 1105 |

・納入時はナット内のみにグリースを封入し、防錆油を塗布いたします。ご使用時には潤滑剤を供給してください。

## ●軸端加工形状

在庫転造ボールねじには、各サイズごとに弊社推奨の軸端加工形状を用意しております。
下記弊社推奨の軸端加工形状のほかに、ご要望によりキー溝、タップ穴、平取り加工なども追加工出来ますので弊社までご用命ください。また、軸端加工した場合の形式例は下記の通りです。

**形式例：** 軸端　未加工品（左図）　⇒　軸端加工品
GY1505DS-NKLR-1200A　⇒　GY1505DS-NKLR-1195X1128-CAY
ねじ部長さ
ねじ軸全長

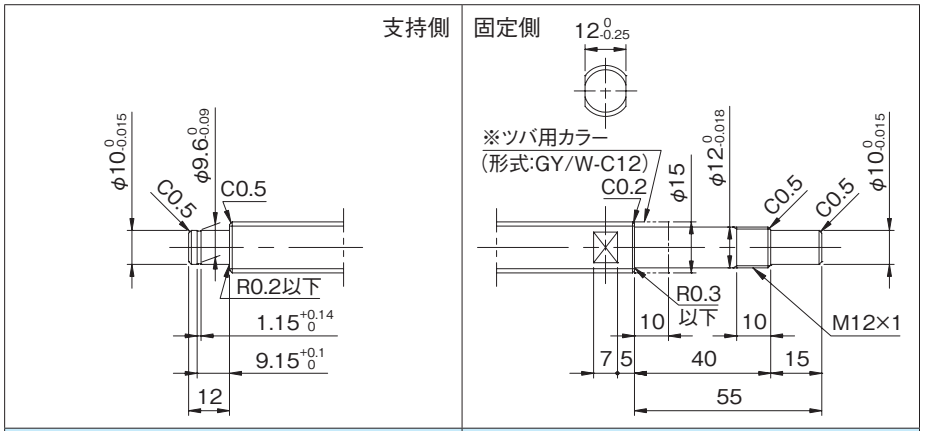


| 適用支持側サポートユニット | 適用固定側サポートユニット |
|---|---|
| BUK-10S(角形)　E-18参照 | BUK-12、BUK-12F(角形)　E-16参照 |
| BUM-10S(丸形)　E-22参照 | BUM-12、BUM-12F(丸形)　E-20参照 |

## ●オプション仕様

・防錆黒色被膜処理（被膜厚さ１～２μm）が対応可能です。

| リード精度 | 各部精度 | | 質量 |
|---|---|---|---|
| 累積リード誤差 | W | Z | (kg) |
| 0.05/300 | 0.017 | 0.070 | 1.05 |
| | | 0.170 | 1.88 |
| 0.21/300 | --- | 0.140 | 1.05 |
| | | 0.400 | 1.88 |

## ●ボールねじ諸元

| | | |
|---|---|---|
| 軸径(mm) - リード(mm) | 15 - 10 | |
| 循環数 / ねじれ方向 | 2.5巻1列 / 右 | |
| ボール径(mm) | 3.175 | |
| 谷径(mm) | 12.5 | |
| シリーズ | GW | GY |
| 基本動定格荷重C(N) | 5100 | |
| 基本静定格荷重C0(N) | 10500 | |
| 精度等級 / すきま記号 | C7 / Y | C10 / Y |
| 軸方向すきま(mm) | 0.030以下 | 0.100以下 |
| 予圧トルク(N·cm) | ---- | |
| 循環方式 | チューブ方式 | |
| ワイパ | リップシール | |
| 潤滑剤 | アルバニヤグリースS2 | |
| リン酸塩被膜処理 | ナットのみ | ねじ軸·ナット |

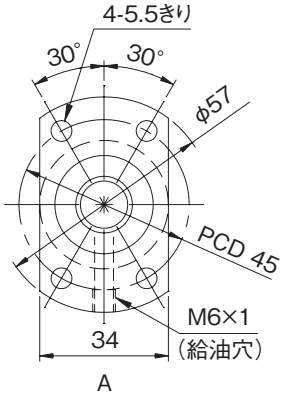


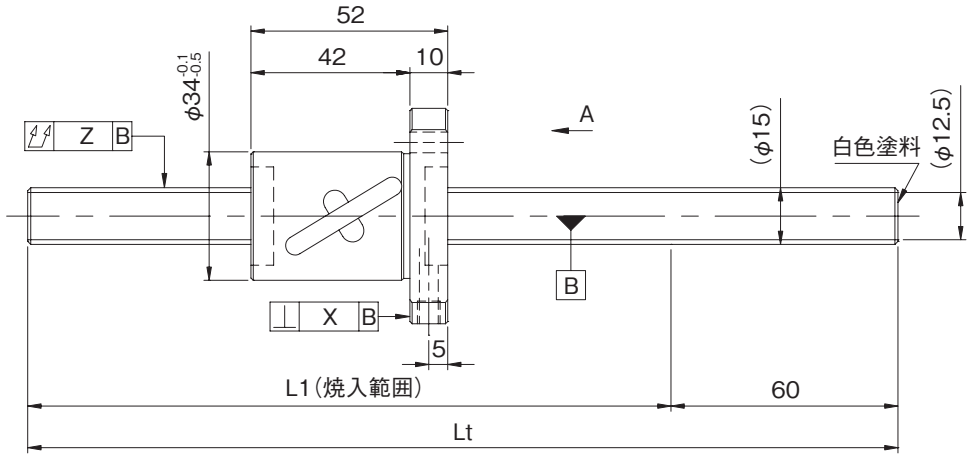


| 形式番号<br>(軸端 未加工品) | L1 | Lt | 最大ストローク<br>(L1-ナット長) |
|---|---|---|---|
| GW1510DS-HULR-0600A | 540 | 600 | 488 |
| GW1510DS-HULR-1200A | 1140 | 1200 | 1088 |
| GY1510DS-HULR-0600A | 540 | 600 | 488 |
| GY1510DS-HULR-1200A | 1140 | 1200 | 1088 |

・納入時はナット内のみにグリースを封入し、防錆油を塗布いたします。ご使用時には潤滑剤を供給してください。

## ●軸端加工形状

在庫転造ボールねじには、各サイズごとに弊社推奨の軸端加工形状を用意しております。
下記弊社推奨の軸端加工形状のほかに、ご要望によりキー溝、タップ穴、平取り加工なども追加工出来ますので弊社までご用命ください。また、軸端加工した場合の形式例は下記の通りです。

**形式例**：軸端　未加工品（左図）　⇒　軸端加工品
GY1510DS-HULR-1200A　⇒　GY1510DS-HULR-1195X1128-CAY
ねじ部長さ
ねじ軸全長

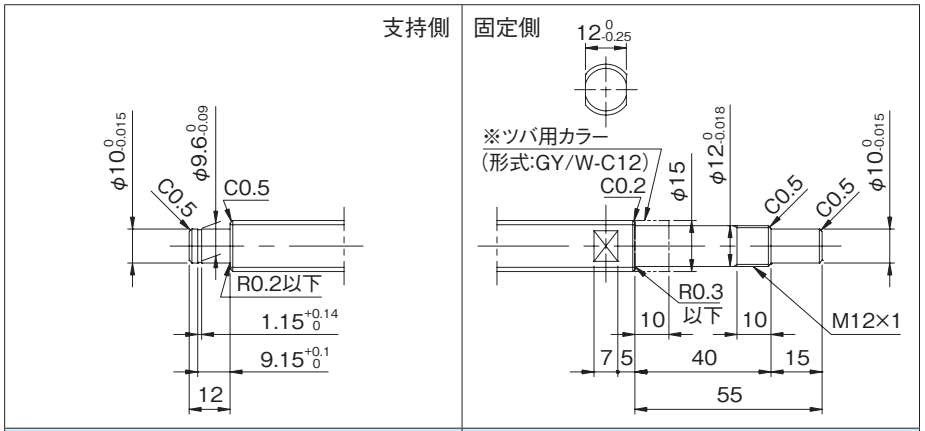


| 適用支持側サポートユニット | 適用固定側サポートユニット |
|---|---|
| BUK-10S(角形)　E-18参照 | BUK-12、BUK-12F(角形)　E-16参照 |
| BUM-10S(丸形)　E-22参照 | BUM-12、BUM-12F(丸形)　E-20参照 |

## ●オプション仕様

・ボールねじ用潤滑ユニット ルブシールを装着可能です。
**形式例**：GY1510DS-HUSR-1195X1128-CAY
ワイパ種類 S：ルブシール

・防錆黒色被膜処理（被膜厚さ１～２μm）が対応可能です。

| リード精度 | 各部精度 | | 質量 |
|---|---|---|---|
| 累積リード誤差 | X | Z | (kg) |
| 0.05/300 | 0.025 | 0.070 | 1.18 |
| | | 0.170 | 2.01 |
| 0.21/300 | --- | 0.140 | 1.18 |
| | | 0.400 | 2.01 |

## ●ボールねじ諸元

| 軸径(mm) - リード(mm) | 15 - 10 | |
|---|---|---|
| 循環数 / ねじれ方向 | 2.5巻2列 / 右 | |
| ボール径(mm) | 3.175 | |
| 谷径(mm) | 12.5 | |
| シリーズ | GW | GY |
| 基本動定格荷重C(N) | 9200 | |
| 基本静定格荷重C0(N) | 21000 | |
| 精度等級 / すきま記号 | C7 / Y | C10 / Y |
| 軸方向すきま(mm) | 0.030以下 | 0.100以下 |
| 予圧トルク(N·cm) | ---- | |
| 循環方式 | チューブ方式 | |
| ワイパ | リップシール | |
| 潤滑剤 | アルバニヤグリースS2 | |
| リン酸塩被膜処理 | ナットのみ | ねじ軸･ナット |

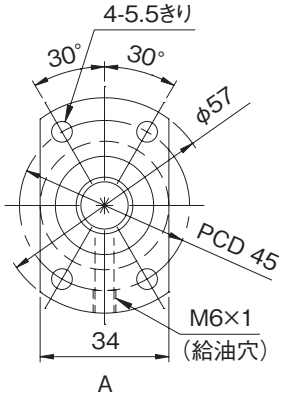


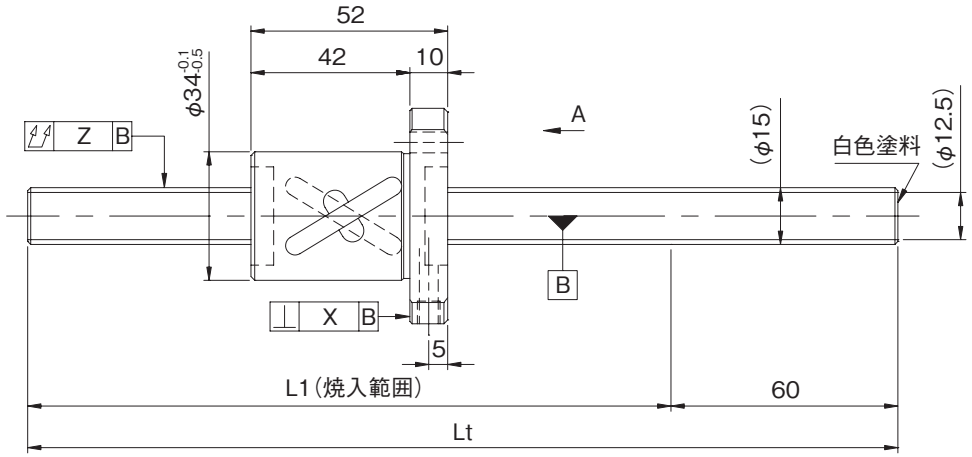


| 形式番号<br>(軸端 未加工品) | L1 | Lt | 最大ストローク<br>(L1-ナット長) |
|---|---|---|---|
| GW1510ES-HULR-0600A | 540 | 600 | 488 |
| GW1510ES-HULR-1200A | 1140 | 1200 | 1088 |
| GY1510ES-HULR-0600A | 540 | 600 | 488 |
| GY1510ES-HULR-1200A | 1140 | 1200 | 1088 |

・納入時はナット内のみにグリースを封入し、防錆油を塗布いたします。ご使用時には潤滑剤を供給してください。

## ●軸端加工形状

在庫転造ボールねじには、各サイズごとに弊社推奨の軸端加工形状を用意しております。
下記弊社推奨の軸端加工形状のほかに、ご要望によりキー溝、タップ穴、平取り加工なども追加工出来ますので弊社までご用命ください。また、軸端加工した場合の形式例は下記の通りです。

**形式例**：軸端　未加工品（左図）　⇒　軸端加工品
GY1510ES-HULR-1200A　⇒　GY1510ES-HULR-1195X1128-CAY
→ねじ部長さ
→ねじ軸全長

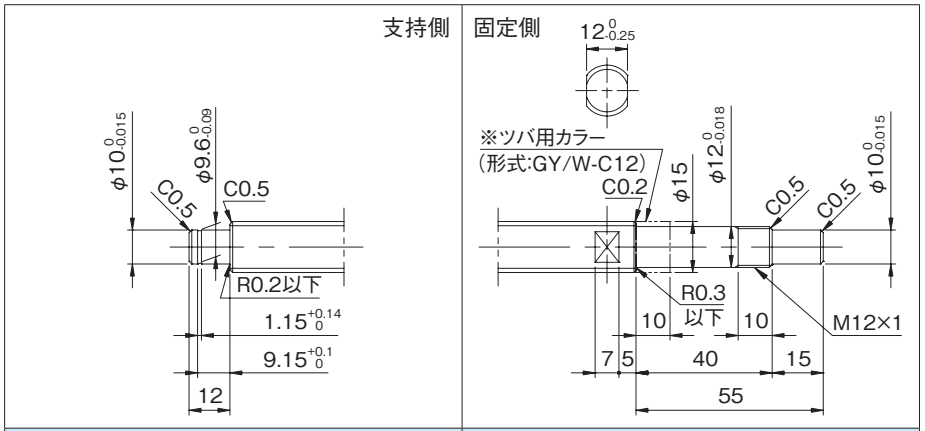


| 適用支持側サポートユニット | 適用固定側サポートユニット |
|---|---|
| BUK-10S(角形)　E-18参照 | BUK-12、BUK-12F(角形)　E-16参照 |
| BUM-10S(丸形)　E-22参照 | BUM-12、BUM-12F(丸形)　E-20参照 |

## ●オプション仕様

・ボールねじ用潤滑ユニット ルブシールを装着可能です。
**形式例**：GY1510ES-HUSR-1195X1128-CAY
→ワイパ種類 S：ルブシール

・防錆黒色被膜処理（被膜厚さ１～２μm）が対応可能です。

| リード精度 | 各部精度 | | 質量 |
|---|---|---|---|
| 累積リード誤差 | X | Z | (kg) |
| 0.05/300 | 0.025 | 0.070 | 1.18 |
| | | 0.170 | 2.01 |
| 0.21/300 | --- | 0.140 | 1.18 |
| | | 0.400 | 2.01 |

## ●ボールねじ諸元

| 軸径(mm) - リード(mm) | 15 - 10 | |
|---|---|---|
| 循環数 / ねじれ方向 | 2.5巻1列 / 右 | |
| ボール径(mm) | 3.175 | |
| 谷径(mm) | 12.5 | |
| シリーズ | GW | GY |
| 基本動定格荷重C(N) | 5100 | |
| 基本静定格荷重C0(N) | 10500 | |
| 精度等級 / すきま記号 | C7 / Y | C10 / Y |
| 軸方向すきま(mm) | 0.030以下 | 0.100以下 |
| 予圧トルク(N·cm) | ---- | |
| 循環方式 | チューブ方式 | |
| ワイパ | リップシール | |
| 潤滑剤 | アルバニヤグリースS2 | |
| リン酸塩被膜処理 | ナットのみ | ねじ軸･ナット |

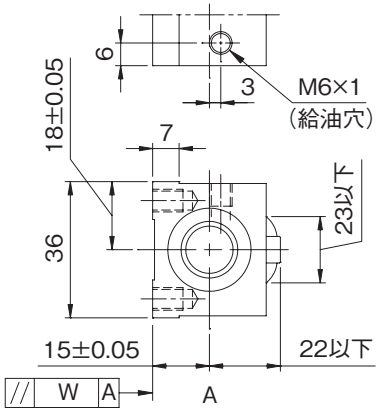


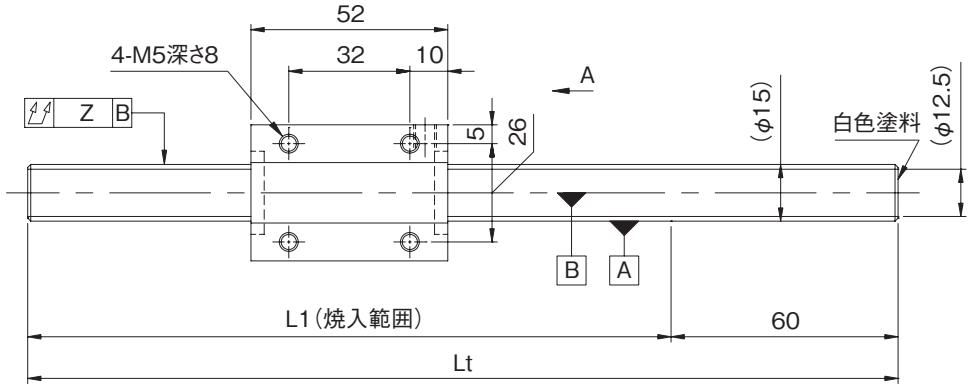


| 形式番号<br>(軸端 未加工品) | L1 | Lt | 最大ストローク<br>(L1-ナット長) |
|---|---|---|---|
| GW1510DS-NKLR-0600A | 540 | 600 | 488 |
| GW1510DS-NKLR-1200A | 1140 | 1200 | 1088 |
| GY1510DS-NKLR-0600A | 540 | 600 | 488 |
| GY1510DS-NKLR-1200A | 1140 | 1200 | 1088 |

・納入時はナット内のみにグリースを封入し、防錆油を塗布いたします。ご使用時には潤滑剤を供給してください。

## ●軸端加工形状

在庫転造ボールねじには、各サイズごとに弊社推奨の軸端加工形状を用意しております。
下記弊社推奨の軸端加工形状のほかに、ご要望によりキー溝、タップ穴、平取り加工なども追加工出来ますので弊社までご用命ください。また、軸端加工した場合の形式例は下記の通りです。

**形式例：** 軸端　未加工品（左図）　⇒　軸端加工品
GY1510DS-NKLR-1200A　⇒　GY1510DS-NKLR-1195X1128-CAY
ねじ部長さ
ねじ軸全長

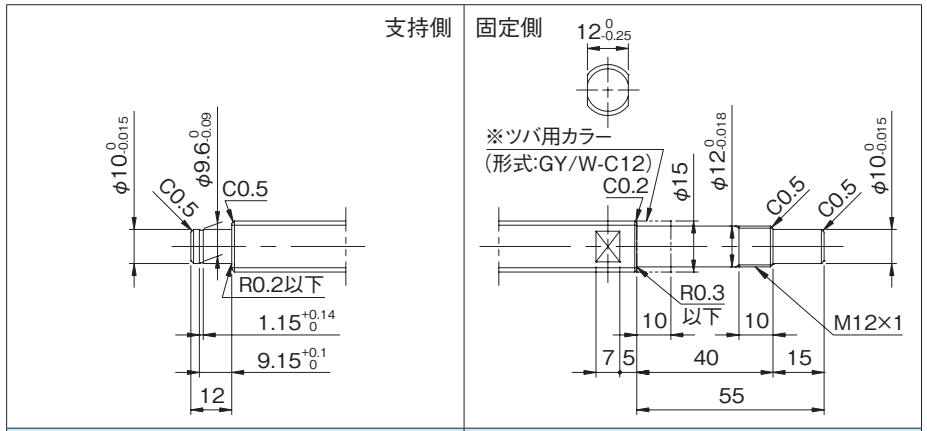


| 適用支持側サポートユニット | 適用固定側サポートユニット |
|---|---|
| BUK-10S(角形)　E-18参照 | BUK-12、BUK-12F(角形)　E-16参照 |
| BUM-10S(丸形)　E-22参照 | BUM-12、BUM-12F(丸形)　E-20参照 |

## ●オプション仕様

・防錆黒色被膜処理（被膜厚さ１～２μm）が対応可能です。

| リード精度 | 各部精度 | | 質量 |
|---|---|---|---|
| 累積リード誤差 | W | Z | (kg) |
| 0.05/300 | 0.017 | 0.070 | 1.24 |
| | | 0.170 | 2.07 |
| 0.21/300 | --- | 0.140 | 1.24 |
| | | 0.400 | 2.07 |

## ●ボールねじ諸元

| 軸径(mm) - リード(mm) | 15 - 16 | |
|---|---|---|
| 循環数 / ねじれ方向 | 1.5巻2列 / 右 | |
| ボール径(mm) | 2.778 | |
| 谷径(mm) | 12.7 | |
| シリーズ | GW | GY |
| 基本動定格荷重C(N) | 4300 | |
| 基本静定格荷重C0(N) | 10200 | |
| 精度等級 / すきま記号 | C7 / Y | C10 / Y |
| 軸方向すきま(mm) | 0.030以下 | 0.100以下 |
| 予圧トルク(N·cm) | ---- | |
| 循環方式 | チューブ方式 | |
| ワイパ | リップシール | |
| 潤滑剤 | アルバニヤグリースS2 | |
| リン酸塩被膜処理 | ナットのみ | ねじ軸･ナット |

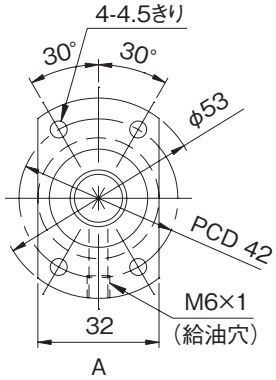


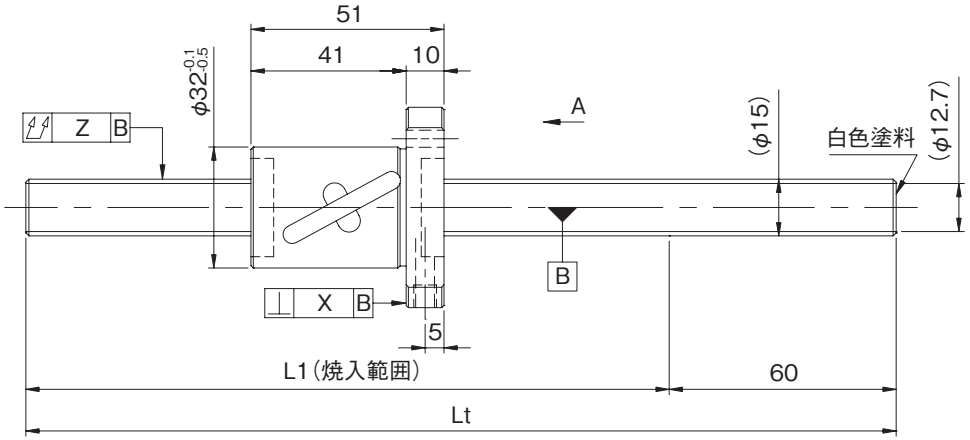


| 形式番号<br>(軸端 未加工品) | L1 | Lt | 最大ストローク<br>(L1-ナット長) |
|---|---|---|---|
| GW1516BS-HULR-0600A | 540 | 600 | 489 |
| GW1516BS-HULR-1200A | 1140 | 1200 | 1089 |
| GY1516BS-HULR-0600A | 540 | 600 | 489 |
| GY1516BS-HULR-1200A | 1140 | 1200 | 1089 |

・納入時はナット内のみにグリースを封入し、防錆油を塗布いたします。ご使用時には潤滑剤を供給してください。

## ●軸端加工形状

在庫転造ボールねじには、各サイズごとに弊社推奨の軸端加工形状を用意しております。
下記弊社推奨の軸端加工形状のほかに、ご要望によりキー溝、タップ穴、平取り加工なども追加工出来ますので弊社までご用命ください。また、軸端加工した場合の形式例は下記の通りです。

**形式例：** 軸端　未加工品（左図）　⇒　軸端加工品

GY1516BS-HULR-1200A　⇒　GY1516BS-HULR-1195X1128-CAY

1195：ねじ軸全長　1128：ねじ部長さ

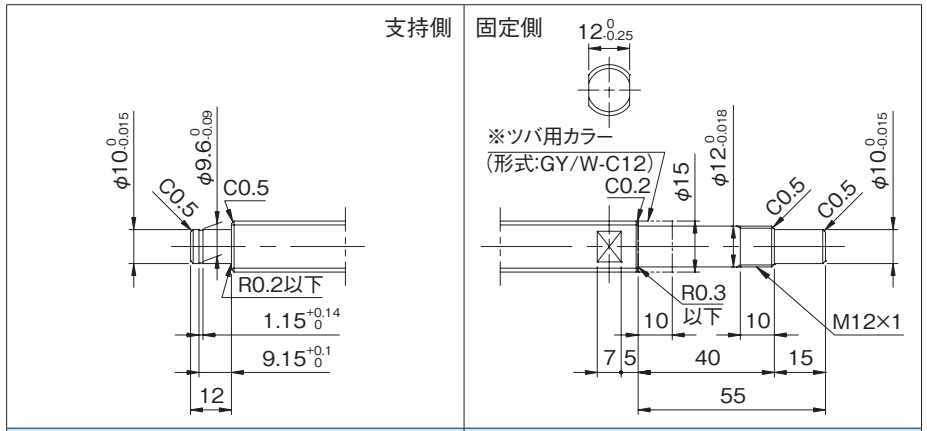


| 適用支持側サポートユニット | 適用固定側サポートユニット |
|---|---|
| BUK-10S(角形)　E-18参照 | BUK-12、BUK-12F(角形)　E-16参照 |
| BUM-10S(丸形)　E-22参照 | BUM-12、BUM-12F(丸形)　E-20参照 |

## ●オプション仕様

・防錆黒色被膜処理（被膜厚さ１～２μm）が対応可能です。

| リード精度<br>累積リード誤差 | 各部精度<br>X | <br>Z | 質量<br>(kg) |
|---|---|---|---|
| 0.05/300 | 0.020 | 0.070 | 1.15 |
| | | 0.170 | 1.98 |
| 0.21/300 | --- | 0.140 | 1.15 |
| | | 0.400 | 1.98 |

## ●ボールねじ諸元

| 軸径(mm) - リード(mm) | 15 - 20 | |
|---|---|---|
| 循環数 / ねじれ方向 | 1.5巻2列 / 右 | |
| ボール径(mm) | 3.175 | |
| 谷径(mm) | 12.5 | |
| シリーズ | GW | GY |
| 基本動定格荷重C(N) | 5800 | |
| 基本静定格荷重C0(N) | 13300 | |
| 精度等級 / すきま記号 | C7 / Y | C10 / Y |
| 軸方向すきま(mm) | 0.030以下 | 0.100以下 |
| 予圧トルク(N·cm) | ---- | |
| 循環方式 | チューブ方式 | |
| ワイパ | リップシール | |
| 潤滑剤 | アルバニヤグリースS2 | |
| リン酸塩被膜処理 | ナットのみ | ねじ軸･ナット |

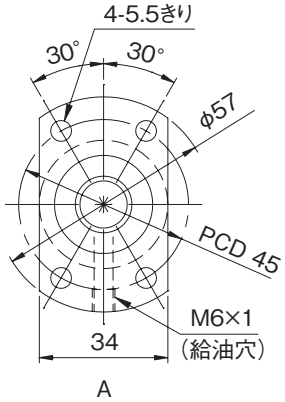


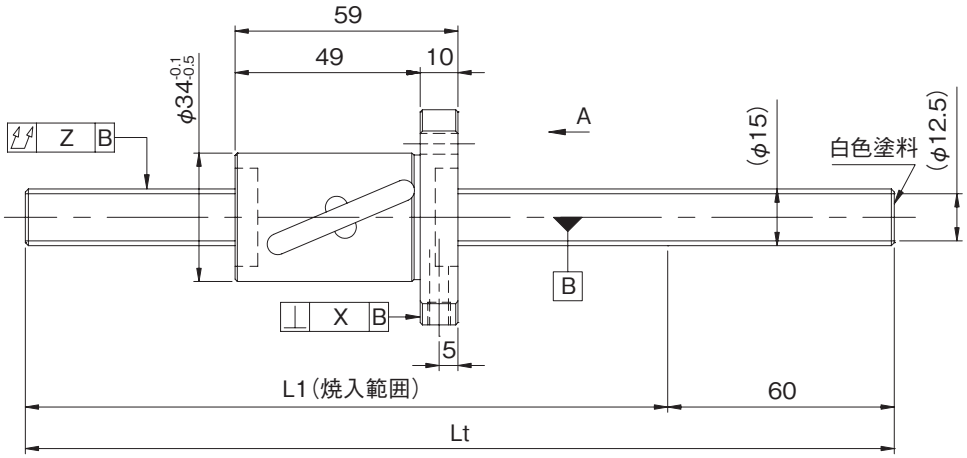


| 形式番号<br>(軸端 未加工品) | L1 | Lt | 最大ストローク<br>(L1-ナット長) |
|---|---|---|---|
| GW1520BS-HULR-0600A | 540 | 600 | 481 |
| GW1520BS-HULR-1200A | 1140 | 1200 | 1081 |
| GY1520BS-HULR-0600A | 540 | 600 | 481 |
| GY1520BS-HULR-1200A | 1140 | 1200 | 1081 |

・納入時はナット内のみにグリースを封入し、防錆油を塗布いたします。ご使用時には潤滑剤を供給してください。

## ●軸端加工形状

在庫転造ボールねじには、各サイズごとに弊社推奨の軸端加工形状を用意しております。
下記弊社推奨の軸端加工形状のほかに、ご要望によりキー溝、タップ穴、平取り加工なども追加工出来ますので弊社までご用命ください。また、軸端加工した場合の形式例は下記の通りです。

**形式例**：軸端　未加工品（左図）　⇒　軸端加工品
GY1520BS-HULR-1200A　⇒　GY1520BS-HULR-1195X1128-CAY
1195：ねじ軸全長　1128：ねじ部長さ

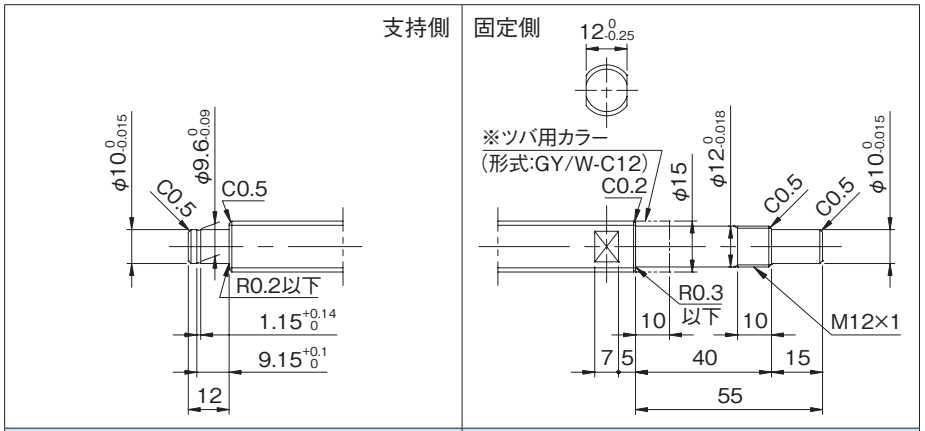


| 適用支持側サポートユニット | 適用固定側サポートユニット |
|---|---|
| BUK-10S(角形)　E-18参照 | BUK-12、BUK-12F(角形)　E-16参照 |
| BUM-10S(丸形)　E-22参照 | BUM-12、BUM-12F(丸形)　E-20参照 |

## ●オプション仕様

・ボールねじ用潤滑ユニット ルブシールを装着可能です。
**形式例**：GY1520BS-HUSR-1195X1128-CAY
S：ワイパ種類 S：ルブシール

・防錆黒色被膜処理（被膜厚さ１～２μm）が対応可能です。

| リード精度<br>累積リード誤差 | 各部精度<br>X | <br>Z | 質量<br>(kg) |
|---|---|---|---|
| 0.05/300 | 0.025 | 0.070 | 1.24 |
| | | 0.170 | 2.07 |
| 0.21/300 | --- | 0.140 | 1.24 |
| | | 0.400 | 2.07 |

## ●ボールねじ諸元

| | | |
|---|---|---|
| 軸径(mm) - リード(mm) | 16 - 32 | |
| 循環数 / ねじれ方向 | 0.67巻3列 / 右 | |
| ボール径(mm) | 3.175 | |
| 谷径(mm) | 13.5 | |
| シリーズ | GW | GY |
| 基本動定格荷重C(N) | 4200 | |
| 基本静定格荷重C0(N) | 7700 | |
| 精度等級 / すきま記号 | C7 / Y | C10 / Y |
| 軸方向すきま(mm) | 0.030以下 | 0.100以下 |
| 予圧トルク(N·cm) | ---- | |
| 循環方式 | エンドキャップ方式 | |
| ワイパ | なし | |
| 潤滑剤 | アルバニヤグリースS2 | |
| リン酸塩被膜処理 | ナットのみ | ねじ軸･ナット |

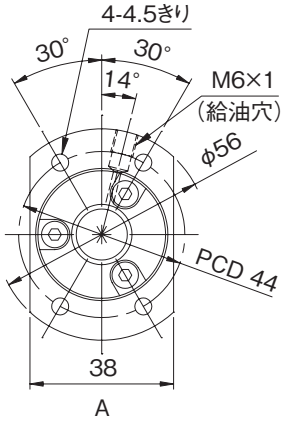


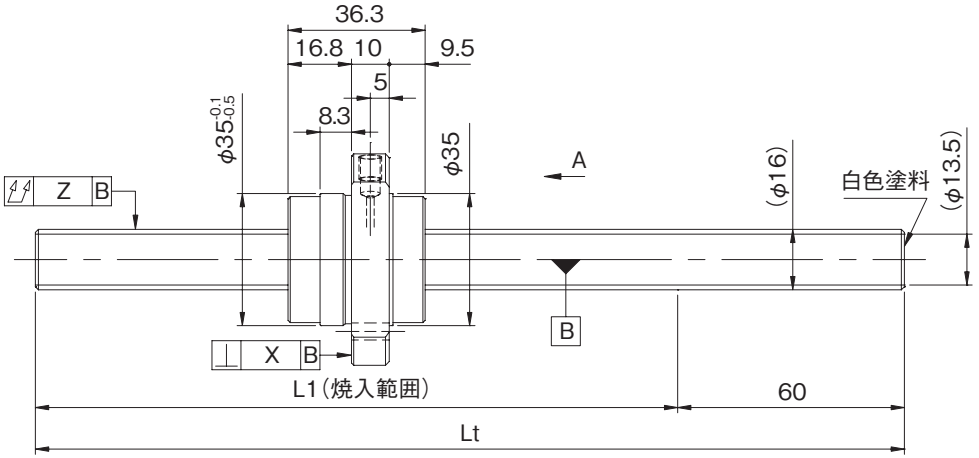


| 形式番号<br>(軸端 未加工品) | L1 | Lt | 最大ストローク<br>(L1-ナット長) |
|---|---|---|---|
| GW1632QS-HEZR-0600A | 540 | 600 | 503 |
| GW1632QS-HEZR-1200A | 1140 | 1200 | 1103 |
| GY1632QS-HEZR-0600A | 540 | 600 | 503 |
| GY1632QS-HEZR-1200A | 1140 | 1200 | 1103 |

・納入時はナット内のみにグリースを封入し、防錆油を塗布いたします。ご使用時には潤滑剤を供給してください。





## ●軸端加工形状

在庫転造ボールねじには、各サイズごとに弊社推奨の軸端加工形状を用意しております。
下記弊社推奨の軸端加工形状のほかに、ご要望によりキー溝、タップ穴、平取り加工なども追加工出来ますので弊社までご用命ください。また、軸端加工した場合の形式例は下記の通りです。

**形式例**：軸端　未加工品（左図）　⇒　軸端加工品
GY1632QS-HEZR-1200A　⇒　GY1632QS-HEZR-1195X1128-CAY
ねじ部長さ
ねじ軸全長

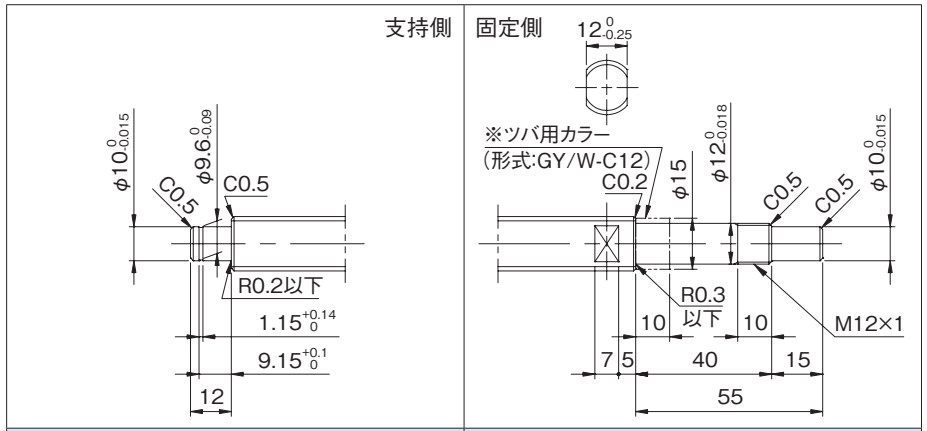


| 適用支持側サポートユニット | 適用固定側サポートユニット |
|---|---|
| BUK-10S(角形)　E-18参照 | BUK-12、BUK-12F(角形)　E-16参照 |
| BUM-10S(丸形)　E-22参照 | BUM-12、BUM-12F(丸形)　E-20参照 |

## ●オプション仕様

・防錆黒色被膜処理（被膜厚さ１～２μm）が対応可能です。

| リード精度<br>累積リード誤差 | 各部精度<br>X | <br>Z | 質量<br>(kg) |
|---|---|---|---|
| 0.05/300 | 0.025 | 0.070 | 1.24 |
| | | 0.170 | 2.19 |
| 0.21/300 | --- | 0.140 | 1.24 |
| | | 0.400 | 2.19 |

## ●ボールねじ諸元

| | | |
|---|---|---|
| 軸径(mm) - リード(mm) | 20 - 5 | |
| 循環数 / ねじれ方向 | 2.5巻1列 / 右 | |
| ボール径(mm) | 3.175 | |
| 谷径(mm) | 17.5 | |
| シリーズ | GW | GY |
| 基本動定格荷重C(N) | 6200 | |
| 基本静定格荷重C0(N) | 14700 | |
| 精度等級 / すきま記号 | C7 / Y | C10 / Y |
| 軸方向すきま(mm) | 0.030以下 | 0.100以下 |
| 予圧トルク(N·cm) | ---- | |
| 循環方式 | チューブ方式 | |
| ワイパ | リップシール | |
| 潤滑剤 | アルバニヤグリースS2 | |
| リン酸塩被膜処理 | ナットのみ | ねじ軸·ナット |

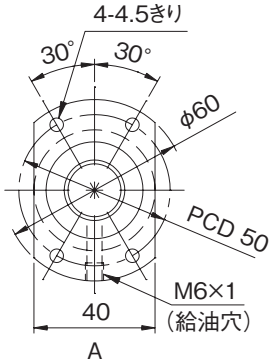


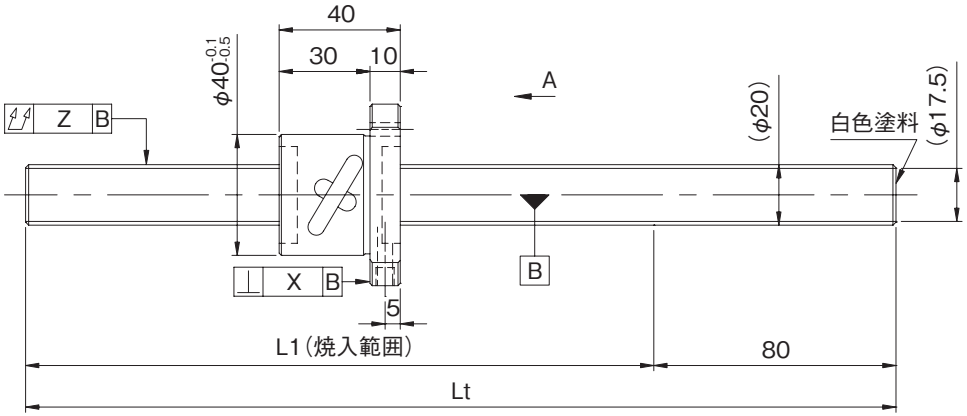


| 形式番号<br>(軸端 未加工品) | L1 | Lt | 最大ストローク<br>(L1-ナット長) |
|---|---|---|---|
| GW2005DS-HULR-0600A | 520 | 600 | 480 |
| GW2005DS-HULR-1200A | 1120 | 1200 | 1080 |
| GW2005DS-HULR-2000A | 1920 | 2000 | 1880 |
| GY2005DS-HULR-0600A | 520 | 600 | 480 |
| GY2005DS-HULR-1200A | 1120 | 1200 | 1080 |
| GY2005DS-HULR-2000A | 1920 | 2000 | 1880 |

・納入時はナット内のみにグリースを封入し、防錆油を塗布いたします。ご使用時には潤滑剤を供給してください。





## ●軸端加工形状

在庫転造ボールねじには、各サイズごとに弊社推奨の軸端加工形状を用意しております。
下記弊社推奨の軸端加工形状のほかに、ご要望によりキー溝、タップ穴、平取り加工なども追加工出来ますので弊社までご用命ください。また、軸端加工した場合の形式例は下記の通りです。

**形式例**：軸端　未加工品（左図）　⇒　軸端加工品
GY2005DS-HULR-2000A　⇒　GY2005DS-HULR-1995X1908-CAY
└→ねじ軸全長　└→ねじ部長さ

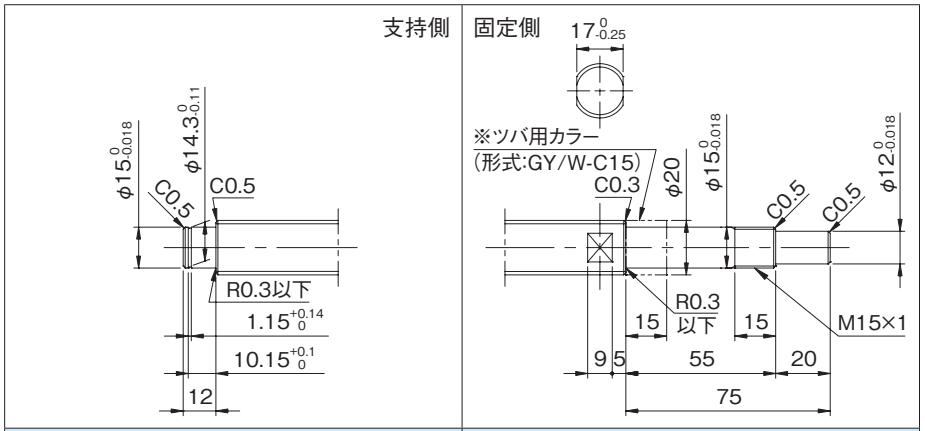


| 適用支持側サポートユニット | 適用固定側サポートユニット |
|---|---|
| BUK-15S(角形)　E-18参照 | BUK-15、BUK-15F(角形)　E-16参照 |
| BUM-15S(丸形)　E-22参照 | BUM-15、BUM-15F(丸形)　E-20参照 |

## ●オプション仕様

・ボールねじ用潤滑ユニット ルブシールを装着可能です。
**形式例**：GY2005DS-HUSR-1995X1908-CAY
└→ワイパ種類 S：ルブシール

・防錆黒色被膜処理（被膜厚さ１～２μm）が対応可能です。

| リード精度 | 各部精度 | | 質量 |
|---|---|---|---|
| 累積リード誤差 | X | Z | (kg) |
| 0.05/300 | 0.025 | 0.070 | 1.85 |
| | | 0.120 | 3.33 |
| | | 0.270 | 5.29 |
| 0.21/300 | --- | 0.140 | 1.85 |
| | | 0.240 | 3.33 |
| | | 0.640 | 5.29 |

## ●ボールねじ諸元

| | | |
|---|---|---|
| 軸径(mm) - リード(mm) | 20 - 5 | |
| 循環数 / ねじれ方向 | 2.5巻1列 / 右 | |
| ボール径(mm) | 3.175 | |
| 谷径(mm) | 17.5 | |
| シリーズ | GW | GY |
| 基本動定格荷重C(N) | 6200 | |
| 基本静定格荷重C0(N) | 14700 | |
| 精度等級 / すきま記号 | C7 / Y | C10 / Y |
| 軸方向すきま(mm) | 0.030以下 | 0.100以下 |
| 予圧トルク(N·cm) | ---- | |
| 循環方式 | チューブ方式 | |
| ワイパ | リップシール | |
| 潤滑剤 | アルバニヤグリースS2 | |
| リン酸塩被膜処理 | ナットのみ | ねじ軸･ナット |

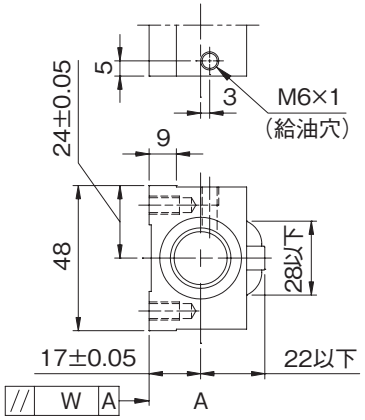


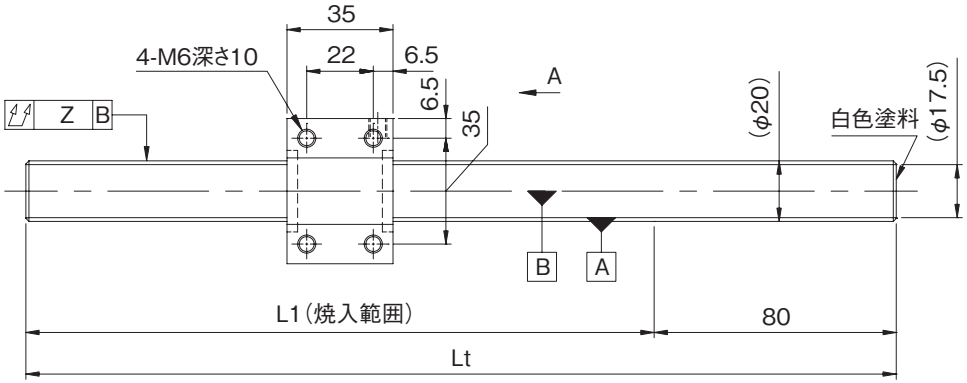


| 形式番号<br>(軸端 未加工品) | L1 | Lt | 最大ストローク<br>(L1-ナット長) |
|---|---|---|---|
| GW2005DS-NKLR-0600A | 520 | 600 | 485 |
| GW2005DS-NKLR-1200A | 1120 | 1200 | 1085 |
| GW2005DS-NKLR-2000A | 1920 | 2000 | 1885 |
| GY2005DS-NKLR-0600A | 520 | 600 | 485 |
| GY2005DS-NKLR-1200A | 1120 | 1200 | 1085 |
| GY2005DS-NKLR-2000A | 1920 | 2000 | 1885 |

・納入時はナット内のみにグリースを封入し、防錆油を塗布いたします。ご使用時には潤滑剤を供給してください。



## ●軸端加工形状

在庫転造ボールねじには、各サイズごとに弊社推奨の軸端加工形状を用意しております。
下記弊社推奨の軸端加工形状のほかに、ご要望によりキー溝、タップ穴、平取り加工なども追加工出来ますので弊社までご用命ください。また、軸端加工した場合の形式例は下記の通りです。

**形式例**：軸端　未加工品（左図）　⇒　軸端加工品
GY2005DS-NKLR-2000A　⇒　GY2005DS-NKLR-1995X1908-CAY
1995：ねじ軸全長　1908：ねじ部長さ

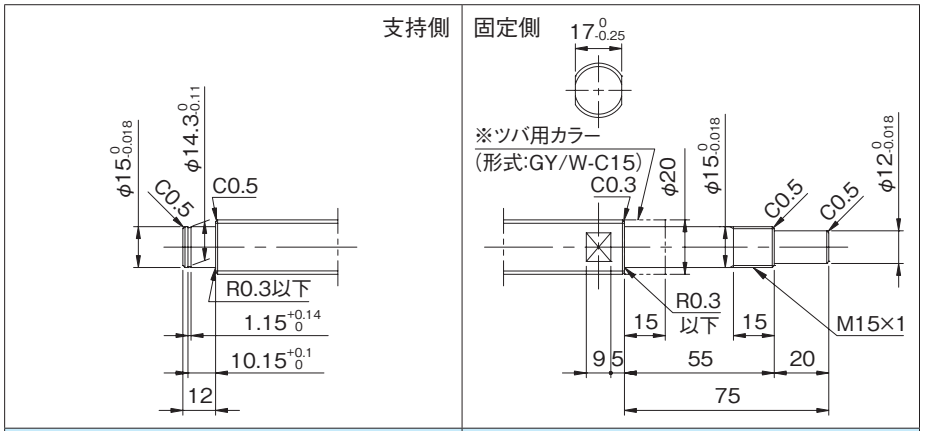


| 適用支持側サポートユニット | 適用固定側サポートユニット |
|---|---|
| BUK-15S(角形)　E-18参照 | BUK-15、BUK-15F(角形)　E-16参照 |
| BUM-15S(丸形)　E-22参照 | BUM-15、BUM-15F(丸形)　E-20参照 |

## ●オプション仕様

・防錆黒色被膜処理（被膜厚さ１～２μm）が対応可能です。

| リード精度<br>累積リード誤差 | 各部精度<br>W | <br>Z | 質量<br>(kg) |
|---|---|---|---|
| 0.05/300 | 0.017 | 0.070 | 1.87 |
| | | 0.120 | 3.34 |
| | | 0.270 | 5.31 |
| 0.21/300 | --- | 0.140 | 1.87 |
| | | 0.240 | 3.34 |
| | | 0.640 | 5.31 |


ねじ軸外径φ20

## ●ボールねじ諸元

| | | |
|---|---|---|
| 軸径(mm) - リード(mm) | 20 - 10 | |
| 循環数 / ねじれ方向 | 2.5巻1列 / 右 | |
| ボール径(mm) | 4.7625 | |
| 谷径(mm) | 16.3 | |
| シリーズ | GW | GY |
| 基本動定格荷重C(N) | 10600 | |
| 基本静定格荷重C0(N) | 22700 | |
| 精度等級 / すきま記号 | C7 / Y | C10 / Y |
| 軸方向すきま(mm) | 0.050以下 | 0.150以下 |
| 予圧トルク(N·cm) | ---- | |
| 循環方式 | チューブ方式 | |
| ワイパ | リップシール | |
| 潤滑剤 | アルバニヤグリースS2 | |
| リン酸塩被膜処理 | ナットのみ | ねじ軸･ナット |

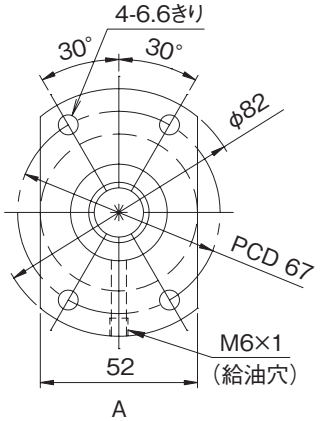


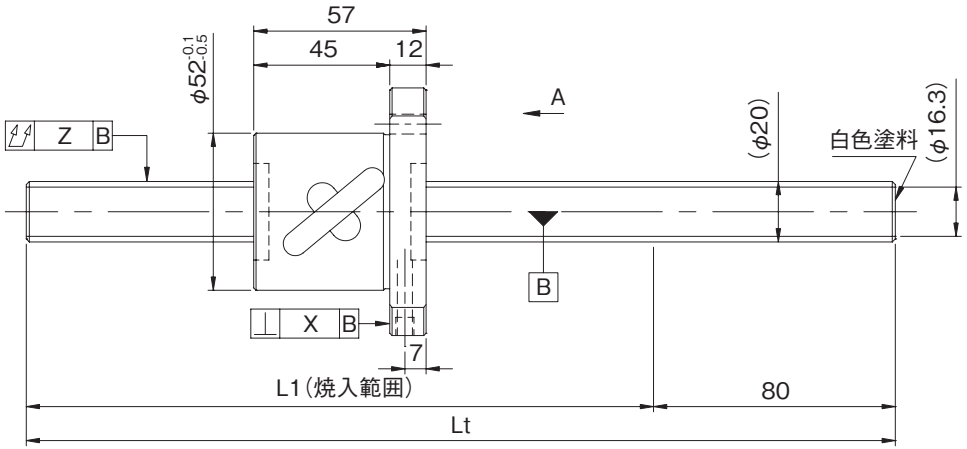


| 形式番号<br>(軸端 未加工品) | L1 | Lt | 最大ストローク<br>(L1-ナット長) |
|---|---|---|---|
| GW2010DS-HULR-0600A | 520 | 600 | 463 |
| GW2010DS-HULR-1200A | 1120 | 1200 | 1063 |
| GW2010DS-HULR-2000A | 1920 | 2000 | 1863 |
| GY2010DS-HULR-0600A | 520 | 600 | 463 |
| GY2010DS-HULR-1200A | 1120 | 1200 | 1063 |
| GY2010DS-HULR-2000A | 1920 | 2000 | 1863 |

・納入時はナット内のみにグリースを封入し、防錆油を塗布いたします。ご使用時には潤滑剤を供給してください。





## ●軸端加工形状

在庫転造ボールねじには、各サイズごとに弊社推奨の軸端加工形状を用意しております。
下記弊社推奨の軸端加工形状のほかに、ご要望によりキー溝、タップ穴、平取り加工なども追加工出来ますので弊社までご用命ください。また、軸端加工した場合の形式例は下記の通りです。

**形式例**：軸端　未加工品（左図）　⇒　軸端加工品
GY2010DS-HULR-2000A　⇒　GY2010DS-HULR-1995X1908-CAY
└ねじ軸全長　└ねじ部長さ

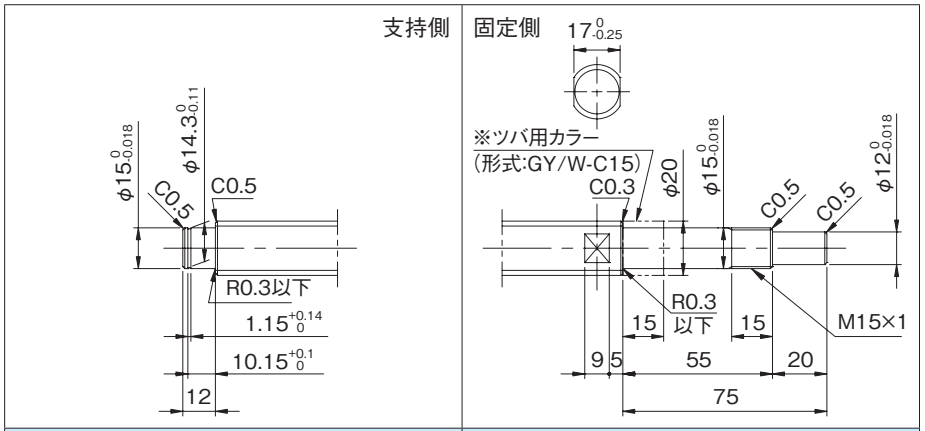


| 適用支持側サポートユニット | 適用固定側サポートユニット |
|---|---|
| BUK-15S(角形)　E-18参照 | BUK-15、BUK-15F(角形)　E-16参照 |
| BUM-15S(丸形)　E-22参照 | BUM-15、BUM-15F(丸形)　E-20参照 |

## ●オプション仕様

・ボールねじ用潤滑ユニット ルブシールを装着可能です。
**形式例**：GY2010DS-HUSR-1995X1908-CAY
└ワイパ種類 S：ルブシール

・防錆黒色被膜処理（被膜厚さ１～２μm）が対応可能です。

| リード精度<br>累積リード誤差 | 各部精度<br>X | <br>Z | 質量<br>(kg) |
|---|---|---|---|
| 0.05/300 | 0.025 | 0.070 | 2.47 |
| | | 0.120 | 3.95 |
| | | 0.270 | 5.92 |
| 0.21/300 | --- | 0.140 | 2.47 |
| | | 0.240 | 3.95 |
| | | 0.640 | 5.92 |

## ●ボールねじ諸元

| | | |
|---|---|---|
| 軸径(mm) - リード(mm) | 20 - 10 | |
| 循環数 / ねじれ方向 | 2.5巻1列 / 右 | |
| ボール径(mm) | 4.7625 | |
| 谷径(mm) | 16.3 | |
| シリーズ | GW | GY |
| 基本動定格荷重C(N) | 10600 | |
| 基本静定格荷重C0(N) | 22700 | |
| 精度等級 / すきま記号 | C7 / Y | C10 / Y |
| 軸方向すきま(mm) | 0.050以下 | 0.150以下 |
| 予圧トルク(N·cm) | ---- | |
| 循環方式 | チューブ方式 | |
| ワイパ | リップシール | |
| 潤滑剤 | アルバニヤグリースS2 | |
| リン酸塩被膜処理 | ナットのみ | ねじ軸・ナット |

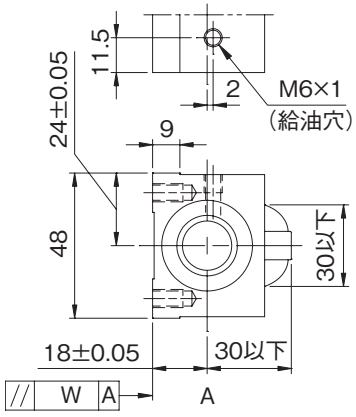


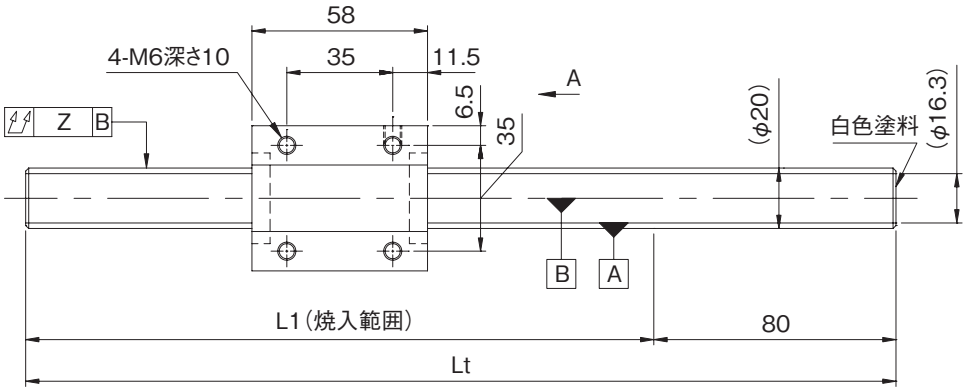


| 形式番号<br>(軸端 未加工品) | L1 | Lt | 最大ストローク<br>(L1-ナット長) |
|---|---|---|---|
| GW2010DS-NKLR-0600A | 520 | 600 | 462 |
| GW2010DS-NKLR-1200A | 1120 | 1200 | 1062 |
| GW2010DS-NKLR-2000A | 1920 | 2000 | 1862 |
| GY2010DS-NKLR-0600A | 520 | 600 | 462 |
| GY2010DS-NKLR-1200A | 1120 | 1200 | 1062 |
| GY2010DS-NKLR-2000A | 1920 | 2000 | 1862 |

・納入時はナット内のみにグリースを封入し、防錆油を塗布いたします。ご使用時には潤滑剤を供給してください。

## ●軸端加工形状

在庫転造ボールねじには、各サイズごとに弊社推奨の軸端加工形状を用意しております。
下記弊社推奨の軸端加工形状のほかに、ご要望によりキー溝、タップ穴、平取り加工なども追加工出来ますので弊社までご用命ください。また、軸端加工した場合の形式例は下記の通りです。

**形式例：** 軸端　未加工品（左図）　⇒　軸端加工品
GY2010DS-NKLR-2000A　⇒　GY2010DS-NKLR-1995X1908-CAY
1995：ねじ軸全長　1908：ねじ部長さ

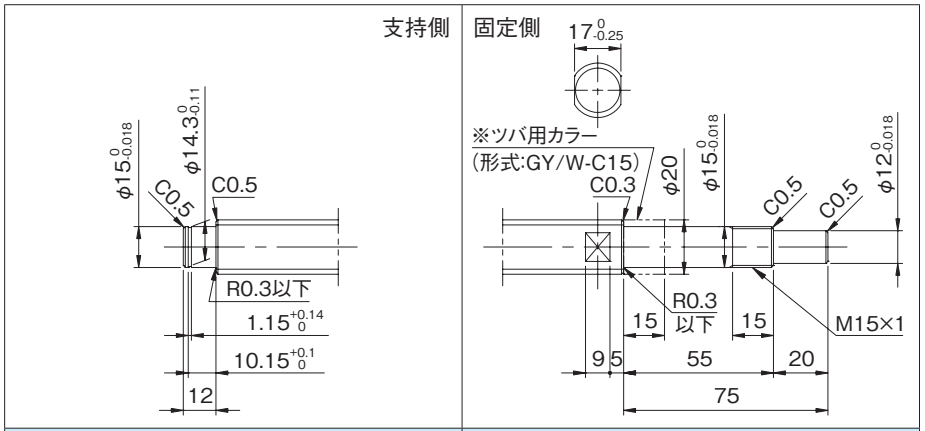


| 適用支持側サポートユニット | 適用固定側サポートユニット |
|---|---|
| BUK-15S(角形)　E-18参照 | BUK-15、BUK-15F(角形)　E-16参照 |
| BUM-15S(丸形)　E-22参照 | BUM-15、BUM-15F(丸形)　E-20参照 |

## ●オプション仕様

・防錆黒色被膜処理（被膜厚さ１～２μm）が対応可能です。

| リード精度<br>累積リード誤差 | 各部精度<br>W | <br>Z | 質量<br>(kg) |
|---|---|---|---|
| 0.05/300 | 0.017 | 0.070 | 2.20 |
| | | 0.120 | 3.67 |
| | | 0.270 | 5.64 |
| 0.21/300 | --- | 0.140 | 2.20 |
| | | 0.240 | 3.67 |
| | | 0.640 | 5.64 |



ねじ軸外径φ20

## ●ボールねじ諸元

| | | |
|---|---|---|
| 軸径(mm) - リード(mm) | 20 - 20 | |
| 循環数 / ねじれ方向 | 2.5巻1列 / 右 | |
| ボール径(mm) | 3.175 | |
| 谷径(mm) | 17.5 | |
| シリーズ | GW | GY |
| 基本動定格荷重C(N) | 6200 | |
| 基本静定格荷重C0(N) | 14700 | |
| 精度等級 / すきま記号 | C7 / Y | C10 / Y |
| 軸方向すきま(mm) | 0.030以下 | 0.100以下 |
| 予圧トルク(N·cm) | ---- | |
| 循環方式 | チューブ方式 | |
| ワイパ | リップシール | |
| 潤滑剤 | アルバニヤグリースS2 | |
| リン酸塩被膜処理 | ナットのみ | ねじ軸·ナット |

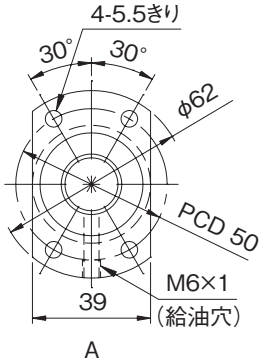


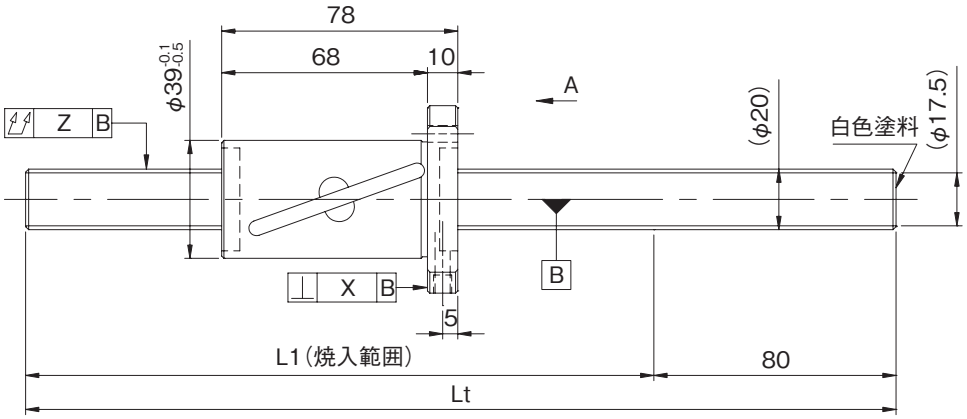


| 形式番号<br>(軸端 未加工品) | L1 | Lt | 最大ストローク<br>(L1-ナット長) |
|---|---|---|---|
| GW2020DS-HULR-0600A | 520 | 600 | 442 |
| GW2020DS-HULR-1200A | 1120 | 1200 | 1042 |
| GW2020DS-HULR-2000A | 1920 | 2000 | 1842 |
| GY2020DS-HULR-0600A | 520 | 600 | 442 |
| GY2020DS-HULR-1200A | 1120 | 1200 | 1042 |
| GY2020DS-HULR-2000A | 1920 | 2000 | 1842 |

・納入時はナット内のみにグリースを封入し、防錆油を塗布いたします。ご使用時には潤滑剤を供給してください。





## ●軸端加工形状

在庫転造ボールねじには、各サイズごとに弊社推奨の軸端加工形状を用意しております。
下記弊社推奨の軸端加工形状のほかに、ご要望によりキー溝、タップ穴、平取り加工なども追加工出来ますので弊社までご用命ください。また、軸端加工した場合の形式例は下記の通りです。

**形式例**：軸端　未加工品（左図）　⇒　軸端加工品
GY2020DS-HULR-2000A　⇒　GY2020DS-HULR-1995X1908-CAY
└→ねじ軸全長　└→ねじ部長さ

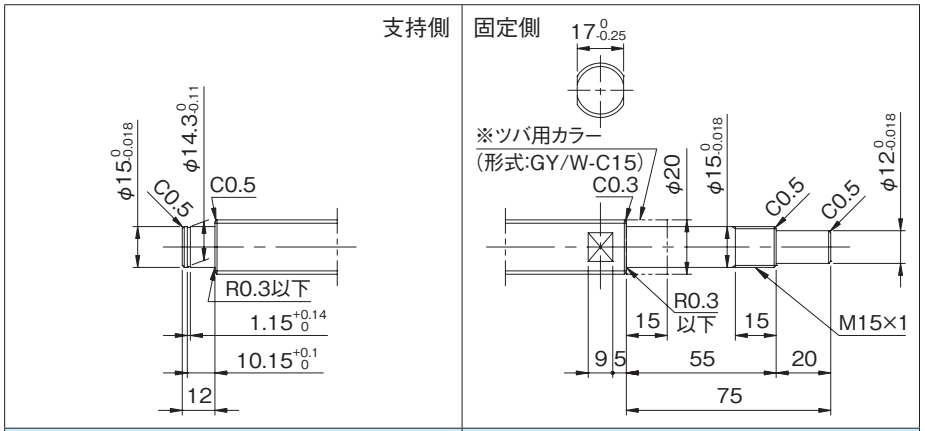


| 適用支持側サポートユニット | 適用固定側サポートユニット |
|---|---|
| BUK-15S(角形)　E-18参照 | BUK-15、BUK-15F(角形)　E-16参照 |
| BUM-15S(丸形)　E-22参照 | BUM-15、BUM-15F(丸形)　E-20参照 |

## ●オプション仕様

・ボールねじ用潤滑ユニット ルブシールを装着可能です。
**形式例**：GY2020DS-HUSR-1995X1908-CAY
└→ワイパ種類 S：ルブシール

・防錆黒色被膜処理（被膜厚さ１～２μm）が対応可能です。

| リード精度 | 各部精度 | | 質量 |
|---|---|---|---|
| 累積リード誤差 | X | Z | (kg) |
| 0.05/300 | 0.025 | 0.070 | 2.06 |
| | | 0.120 | 3.53 |
| | | 0.270 | 5.50 |
| 0.21/300 | --- | 0.140 | 2.06 |
| | | 0.240 | 3.53 |
| | | 0.640 | 5.50 |

## ●ボールねじ諸元

| | | |
|---|---|---|
| 軸径(mm) - リード(mm) | 20 - 20 | |
| 循環数 / ねじれ方向 | 2.5巻2列 / 右 | |
| ボール径(mm) | 3.175 | |
| 谷径(mm) | 17.5 | |
| シリーズ | GW | GY |
| 基本動定格荷重C(N) | 11200 | |
| 基本静定格荷重C0(N) | 29400 | |
| 精度等級 / すきま記号 | C7 / Y | C10 / Y |
| 軸方向すきま(mm) | 0.030以下 | 0.100以下 |
| 予圧トルク(N·cm) | ---- | |
| 循環方式 | チューブ方式 | |
| ワイパ | リップシール | |
| 潤滑剤 | アルバニヤグリースS2 | |
| リン酸塩被膜処理 | ナットのみ | ねじ軸・ナット |

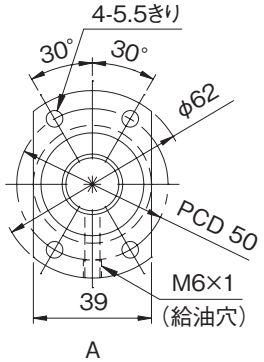


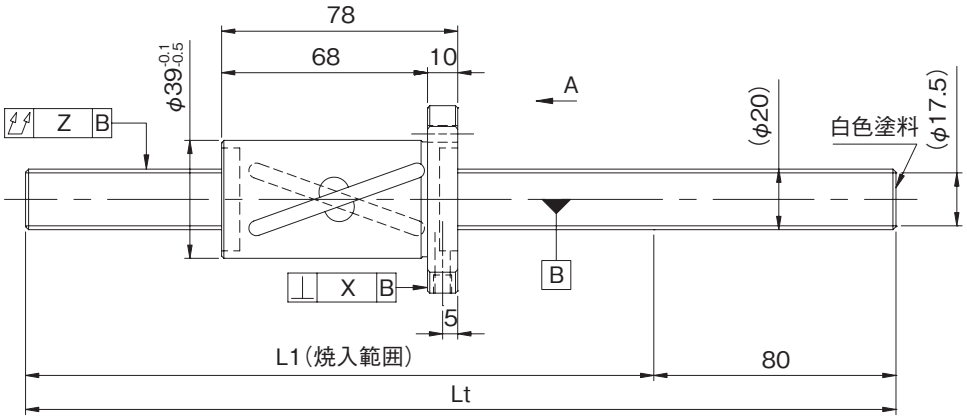


| 形式番号<br>(軸端 未加工品) | L1 | Lt | 最大ストローク<br>(L1-ナット長) |
|---|---|---|---|
| GW2020ES-HULR-0600A | 520 | 600 | 442 |
| GW2020ES-HULR-1200A | 1120 | 1200 | 1042 |
| GW2020ES-HULR-2000A | 1920 | 2000 | 1842 |
| GY2020ES-HULR-0600A | 520 | 600 | 442 |
| GY2020ES-HULR-1200A | 1120 | 1200 | 1042 |
| GY2020ES-HULR-2000A | 1920 | 2000 | 1842 |

・納入時はナット内のみにグリースを封入し、防錆油を塗布いたします。ご使用時には潤滑剤を供給してください。

## ●軸端加工形状

在庫転造ボールねじには、各サイズごとに弊社推奨の軸端加工形状を用意しております。
下記弊社推奨の軸端加工形状のほかに、ご要望によりキー溝、タップ穴、平取り加工なども追加工出来ますので弊社までご用命ください。また、軸端加工した場合の形式例は下記の通りです。

**形式例**：軸端　未加工品（左図）　⇒　軸端加工品
GY2020ES-HULR-2000A　⇒　GY2020ES-HULR-1995X1908-CAY
└ねじ軸全長　└ねじ部長さ

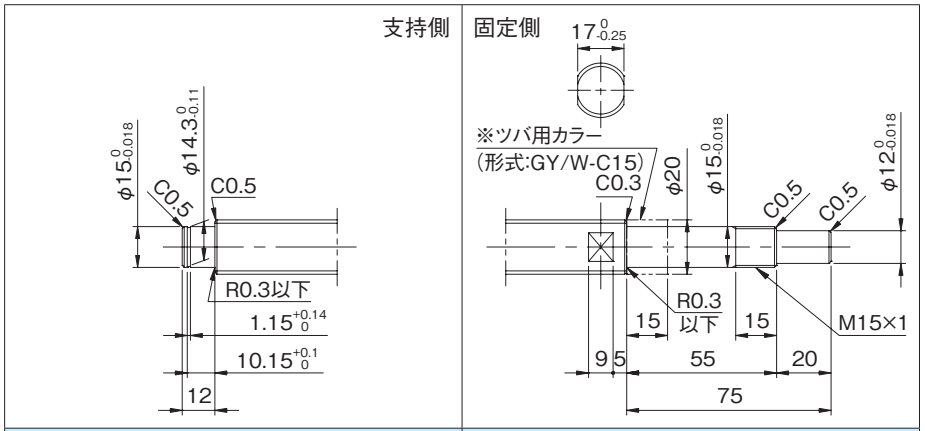


| 適用支持側サポートユニット | 適用固定側サポートユニット |
|---|---|
| BUK-15S(角形)　E-18参照 | BUK-15、BUK-15F(角形)　E-16参照 |
| BUM-15S(丸形)　E-22参照 | BUM-15、BUM-15F(丸形)　E-20参照 |

## ●オプション仕様

・ボールねじ用潤滑ユニット ルブシールを装着可能です。
**形式例**：GY2020ES-HUSR-1995X1908-CAY
└ワイパ種類 S：ルブシール

・防錆黒色被膜処理（被膜厚さ１～２μm）が対応可能です。

| リード精度<br>累積リード誤差 | 各部精度<br>X | <br>Z | 質量<br>(kg) |
|---|---|---|---|
| 0.05/300 | 0.025 | 0.070 | 2.06 |
| | | 0.120 | 3.53 |
| | | 0.270 | 5.50 |
| 0.21/300 | --- | 0.140 | 2.06 |
| | | 0.240 | 3.53 |
| | | 0.640 | 5.50 |

## ●ボールねじ諸元

| | | |
|---|---|---|
| 軸径(mm) - リード(mm) | 20 - 40 | |
| 循環数 / ねじれ方向 | 0.67巻3列 / 右 | |
| ボール径(mm) | 3.175 | |
| 谷径(mm) | 17.5 | |
| シリーズ | GW | GY |
| 基本動定格荷重C(N) | 4700 | |
| 基本静定格荷重C0(N) | 10300 | |
| 精度等級 / すきま記号 | C7 / Y | C10 / Y |
| 軸方向すきま(mm) | 0.030以下 | 0.100以下 |
| 予圧トルク(N·cm) | ---- | |
| 循環方式 | エンドキャップ方式 | |
| ワイパ | なし | |
| 潤滑剤 | アルバニヤグリースS2 | |
| リン酸塩被膜処理 | ナットのみ | ねじ軸·ナット |

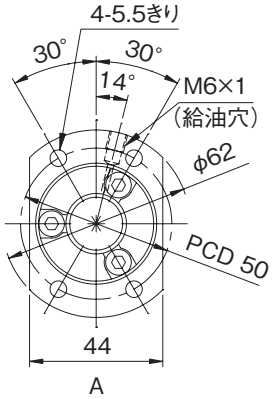


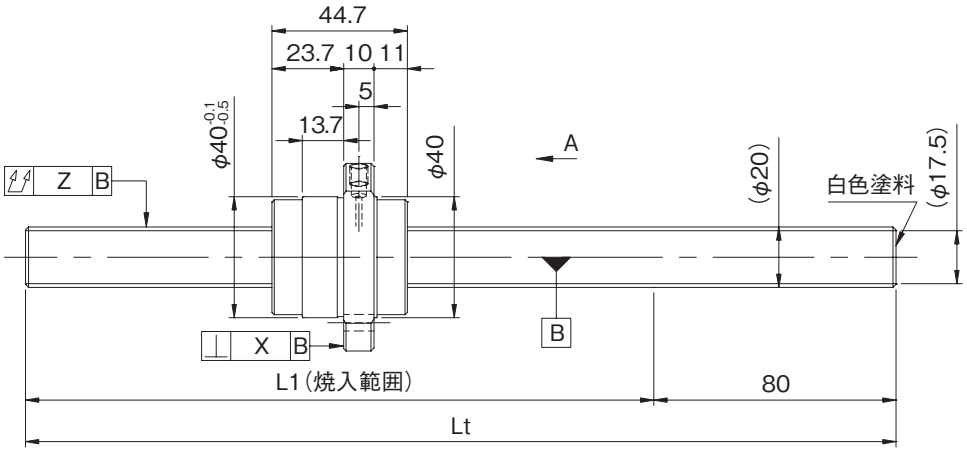


| 形式番号<br>(軸端 未加工品) | L1 | Lt | 最大ストローク<br>(L1-ナット長) |
|---|---|---|---|
| GW2040QS-HEZR-0600A | 520 | 600 | 475 |
| GW2040QS-HEZR-1200A | 1120 | 1200 | 1075 |
| GW2040QS-HEZR-2000A | 1920 | 2000 | 1875 |
| GY2040QS-HEZR-0600A | 520 | 600 | 475 |
| GY2040QS-HEZR-1200A | 1120 | 1200 | 1075 |
| GY2040QS-HEZR-2000A | 1920 | 2000 | 1875 |

・納入時はナット内のみにグリースを封入し、防錆油を塗布いたします。ご使用時には潤滑剤を供給してください。





## ●軸端加工形状

在庫転造ボールねじには、各サイズごとに弊社推奨の軸端加工形状を用意しております。
下記弊社推奨の軸端加工形状のほかに、ご要望によりキー溝、タップ穴、平取り加工なども追加工出来ますので弊社までご用命ください。また、軸端加工した場合の形式例は下記の通りです。

**形式例**：軸端　未加工品（左図）　⇒　軸端加工品
GY2040QS-HEZR-2000A　⇒　GY2040QS-HEZR-1995X1908-CAY
ねじ部長さ
ねじ軸全長

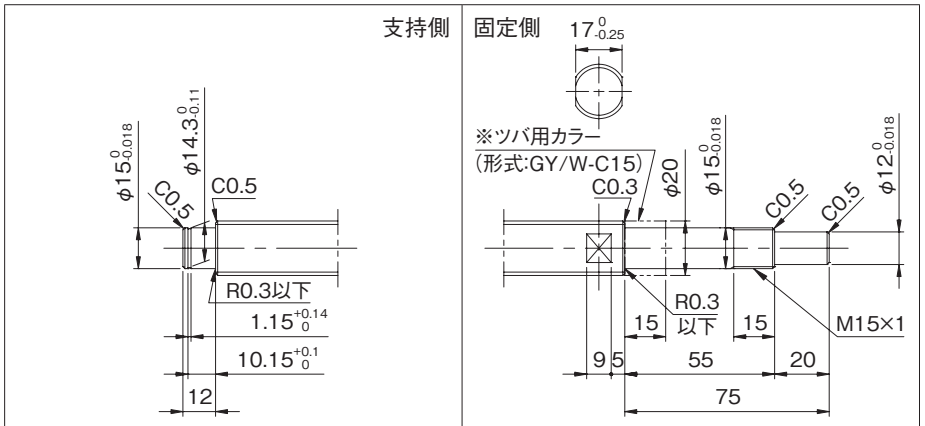


| 適用支持側サポートユニット | 適用固定側サポートユニット |
|---|---|
| BUK-15S(角形)　E-18参照 | BUK-15、BUK-15F(角形)　E-16参照 |
| BUM-15S(丸形)　E-22参照 | BUM-15、BUM-15F(丸形)　E-20参照 |

## ●オプション仕様

・防錆黒色被膜処理（被膜厚さ１～２μm）が対応可能です。

| リード精度 | 各部精度 | | 質量 |
|---|---|---|---|
| 累積リード誤差 | X | Z | (kg) |
| 0.05/300 | 0.025 | 0.070 | 1.90 |
| | | 0.120 | 3.37 |
| | | 0.270 | 5.34 |
| 0.21/300 | --- | 0.140 | 1.90 |
| | | 0.240 | 3.37 |
| | | 0.640 | 5.34 |

## ●ボールねじ諸元

| | | |
|---|---|---|
| 軸径(mm) - リード(mm) | 25 - 5 | |
| 循環数 / ねじれ方向 | 2.5巻1列 / 右 | |
| ボール径(mm) | 3.175 | |
| 谷径(mm) | 21.8 | |
| シリーズ | GW | GY |
| 基本動定格荷重C(N) | 6600 | |
| 基本静定格荷重C0(N) | 18700 | |
| 精度等級 / すきま記号 | C7 / Y | C10 / Y |
| 軸方向すきま(mm) | 0.030以下 | 0.100以下 |
| 予圧トルク(N·cm) | ---- | |
| 循環方式 | チューブ方式 | |
| ワイパ | リップシール | |
| 潤滑剤 | アルバニヤグリースS2 | |
| リン酸塩被膜処理 | ナットのみ | ねじ軸･ナット |

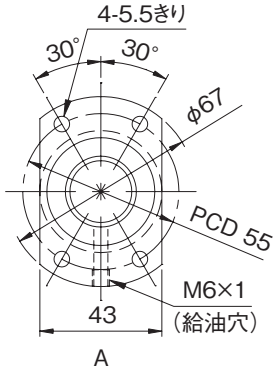


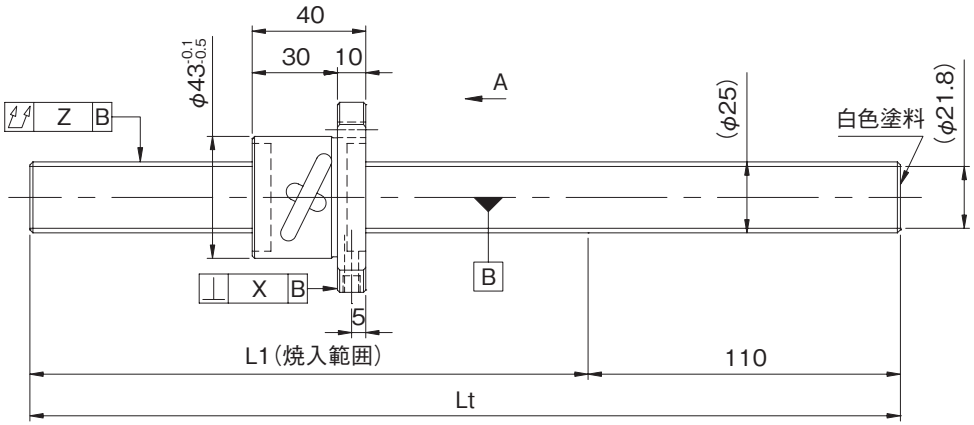


## ●軸端加工形状

在庫転造ボールねじには、各サイズごとに弊社推奨の軸端加工形状を用意しております。
下記弊社推奨の軸端加工形状のほかに、ご要望によりキー溝、タップ穴、平取り加工なども追加工出来ますので弊社までご用命ください。また、軸端加工した場合の形式例は下記の通りです。

**形式例**：軸端　未加工品（左図）　⇒　軸端加工品
GY2505DS-HULR-2500A　⇒　GY2505DS-HULR-2490X2372-CAY
└→ねじ部長さ
└→ねじ軸全長

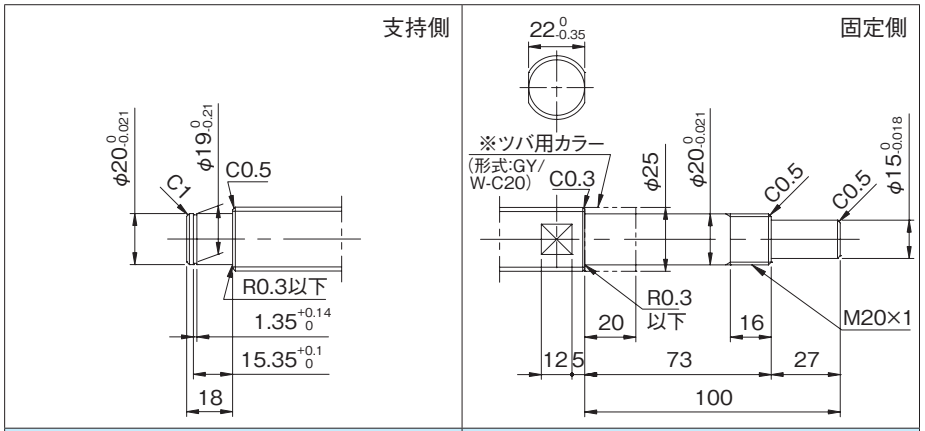


| 適用支持側サポートユニット | 適用固定側サポートユニット |
|---|---|
| BUK-20S(角形)　E-18参照 | BUK-20、BUK-20F(角形)　E-16参照 |
| BUM-20S(丸形)　E-22参照 | BUM-20、BUM-20F(丸形)　E-20参照 |

## ●オプション仕様

・ボールねじ用潤滑ユニット ルブシールを装着可能です。
**形式例**：GY2505DS-HUSR-2490X2372-CAY
└→ワイパ種類 S：ルブシール

・防錆黒色被膜処理（被膜厚さ１～２μm）が対応可能です。

| 形式番号<br>(軸端 未加工品) | L1 | Lt | 最大ストローク<br>(L1-ナット長) |
|---|---|---|---|
| GW2505DS-HULR-1000A | 890 | 1000 | 850 |
| GW2505DS-HULR-2000A | 1890 | 2000 | 1850 |
| GW2505DS-HULR-2500A | 2390 | 2500 | 2350 |
| GY2505DS-HULR-1000A | 890 | 1000 | 850 |
| GY2505DS-HULR-2000A | 1890 | 2000 | 1850 |
| GY2505DS-HULR-2500A | 2390 | 2500 | 2350 |

・納入時はナット内のみにグリースを封入し、防錆油を塗布いたします。ご使用時には潤滑剤を供給してください。

| リード精度 | 各部精度 | | 質量 |
|---|---|---|---|
| 累積リード誤差 | X | Z | (kg) |
| 0.05/300 | 0.025 | 0.080 | 4.26 |
| | | 0.200 | 8.10 |
| | | 0.260 | 10.02 |
| 0.21/300 | --- | 0.160 | 4.26 |
| | | 0.400 | 8.10 |
| | | 0.640 | 10.02 |

## ●ボールねじ諸元

| | | |
|---|---|---|
| 軸径(mm) - リード(mm) | 25 - 5 | |
| 循環数 / ねじれ方向 | 2.5巻2列 / 右 | |
| ボール径(mm) | 3.175 | |
| 谷径(mm) | 21.8 | |
| シリーズ | GW | GY |
| 基本動定格荷重C(N) | 11900 | |
| 基本静定格荷重C0(N) | 37300 | |
| 精度等級 / すきま記号 | C7 / Y | C10 / Y |
| 軸方向すきま(mm) | 0.030以下 | 0.100以下 |
| 予圧トルク(N·cm) | ---- | |
| 循環方式 | チューブ方式 | |
| ワイパ | リップシール | |
| 潤滑剤 | アルバニヤグリースS2 | |
| リン酸塩被膜処理 | ナットのみ | ねじ軸·ナット |

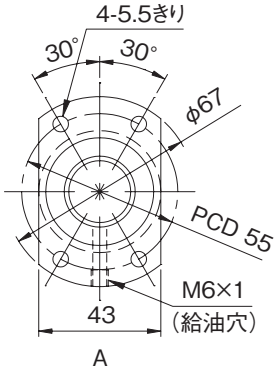


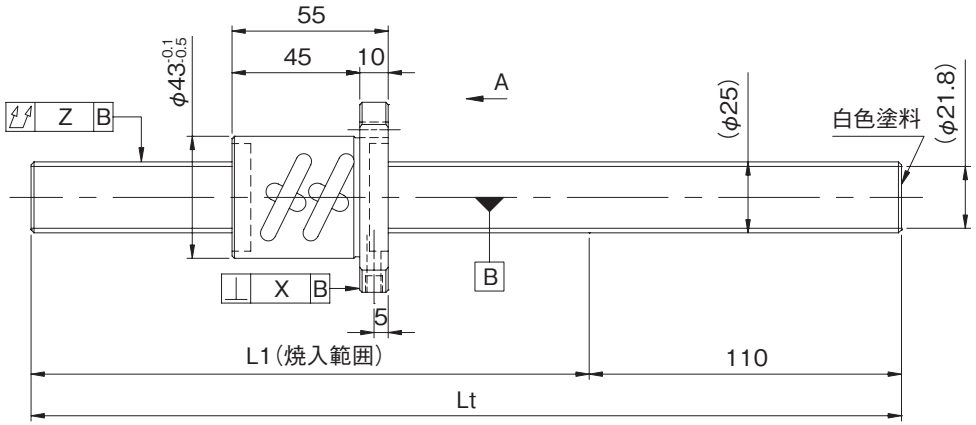


| 形式番号<br>(軸端 未加工品) | L1 | Lt | 最大ストローク<br>(L1-ナット長) |
|---|---|---|---|
| GW2505ES-HULR-1000A | 890 | 1000 | 835 |
| GW2505ES-HULR-2000A | 1890 | 2000 | 1835 |
| GW2505ES-HULR-2500A | 2390 | 2500 | 2335 |
| GY2505ES-HULR-1000A | 890 | 1000 | 835 |
| GY2505ES-HULR-2000A | 1890 | 2000 | 1835 |
| GY2505ES-HULR-2500A | 2390 | 2500 | 2335 |

・納入時はナット内のみにグリースを封入し、防錆油を塗布いたします。ご使用時には潤滑剤を供給してください。





## ●軸端加工形状

在庫転造ボールねじには、各サイズごとに弊社推奨の軸端加工形状を用意しております。
下記弊社推奨の軸端加工形状のほかに、ご要望によりキー溝、タップ穴、平取り加工なども追加工出来ますので弊社までご用命ください。また、軸端加工した場合の形式例は下記の通りです。

**形式例**：軸端　未加工品（左図）　⇒　軸端加工品
GY2505ES-HULR-2500A　⇒　GY2505ES-HULR-2490X2372-CAY
ねじ部長さ
ねじ軸全長

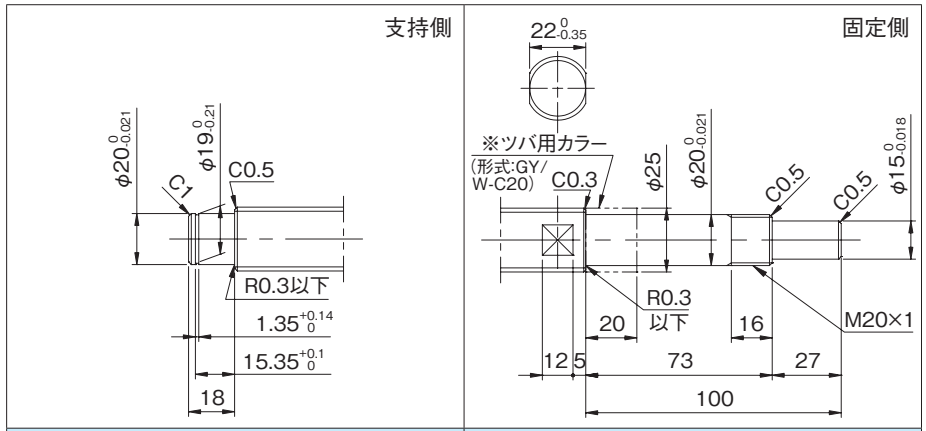


| 適用支持側サポートユニット | 適用固定側サポートユニット |
|---|---|
| BUK-20S(角形)　E-18参照 | BUK-20、BUK-20F(角形)　E-16参照 |
| BUM-20S(丸形)　E-22参照 | BUM-20、BUM-20F(丸形)　E-20参照 |

## ●オプション仕様

・ボールねじ用潤滑ユニット ルブシールを装着可能です。
**形式例**：GY2505ES-HUSR-2490X2372-CAY
ワイパ種類S：ルブシール

・防錆黒色被膜処理（被膜厚さ1～2μm）が対応可能です。

| リード精度<br>累積リード誤差 | 各部精度<br>X | <br>Z | 質量<br>(kg) |
|---|---|---|---|
| 0.05/300 | 0.025 | 0.080 | 4.33 |
| | | 0.200 | 8.18 |
| | | 0.260 | 10.10 |
| 0.21/300 | --- | 0.160 | 4.33 |
| | | 0.400 | 8.18 |
| | | 0.640 | 10.10 |

## ●ボールねじ諸元

| | | |
|---|---|---|
| 軸径(mm) - リード(mm) | 25 - 5 | |
| 循環数 / ねじれ方向 | 2.5巻1列 / 右 | |
| ボール径(mm) | 3.175 | |
| 谷径(mm) | 21.8 | |
| シリーズ | GW | GY |
| 基本動定格荷重C(N) | 6600 | |
| 基本静定格荷重C0(N) | 18700 | |
| 精度等級 / すきま記号 | C7 / Y | C10 / Y |
| 軸方向すきま(mm) | 0.030以下 | 0.100以下 |
| 予圧トルク(N·cm) | ---- | |
| 循環方式 | チューブ方式 | |
| ワイパ | リップシール | |
| 潤滑剤 | アルバニヤグリースS2 | |
| リン酸塩被膜処理 | ナットのみ | ねじ軸·ナット |

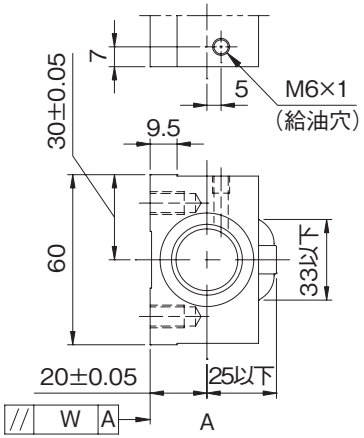


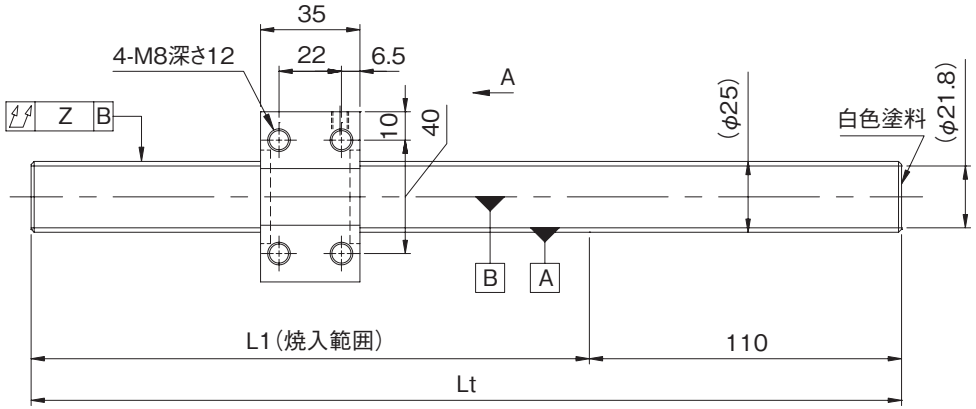


| 形式番号<br>(軸端 未加工品) | L1 | Lt | 最大ストローク<br>(L1-ナット長) |
|---|---|---|---|
| GW2505DS-NKLR-1000A | 890 | 1000 | 855 |
| GW2505DS-NKLR-2000A | 1890 | 2000 | 1855 |
| GW2505DS-NKLR-2500A | 2390 | 2500 | 2355 |
| GY2505DS-NKLR-1000A | 890 | 1000 | 855 |
| GY2505DS-NKLR-2000A | 1890 | 2000 | 1855 |
| GY2505DS-NKLR-2500A | 2390 | 2500 | 2355 |

・納入時はナット内のみにグリースを封入し、防錆油を塗布いたします。ご使用時には潤滑剤を供給してください。









## ●軸端加工形状

在庫転造ボールねじには、各サイズごとに弊社推奨の軸端加工形状を用意しております。
下記弊社推奨の軸端加工形状のほかに、ご要望によりキー溝、タップ穴、平取り加工なども追加工出来ますので弊社までご用命ください。また、軸端加工した場合の形式例は下記の通りです。

**形式例**：軸端　未加工品（左図）　⇒　軸端加工品
GY2505DS-NKLR-2500A　⇒　GY2505DS-NKLR-2490X2372-CAY
ねじ部長さ
ねじ軸全長

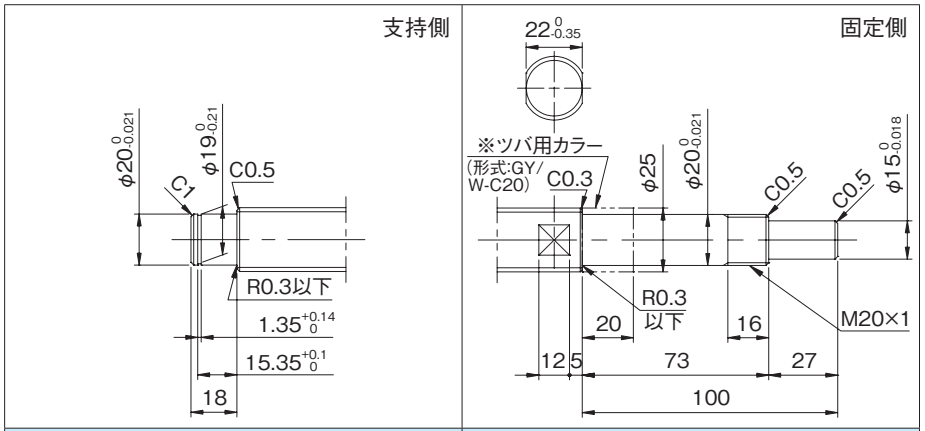


| 適用支持側サポートユニット | 適用固定側サポートユニット |
|---|---|
| BUK-20S(角形)　E-18参照 | BUK-20、BUK-20F(角形)　E-16参照 |
| BUM-20S(丸形)　E-22参照 | BUM-20、BUM-20F(丸形)　E-20参照 |

## ●オプション仕様

・防錆黒色被膜処理（被膜厚さ１～２μm）が対応可能です。

| リード精度 | 各部精度 | | 質量 |
|---|---|---|---|
| 累積リード誤差 | W | Z | (kg) |
| 0.05/300 | 0.017 | 0.080 | 4.40 |
| | | 0.200 | 8.24 |
| | | 0.260 | 10.17 |
| 0.21/300 | --- | 0.160 | 4.40 |
| | | 0.400 | 8.24 |
| | | 0.640 | 10.17 |

## ●ボールねじ諸元

| | | |
|---|---|---|
| 軸径(mm) - リード(mm) | 25 - 10 | |
| 循環数 / ねじれ方向 | 2.5巻2列 / 右 | |
| ボール径(mm) | 6.350 | |
| 谷径(mm) | 20.3 | |
| シリーズ | GW | GY |
| 基本動定格荷重C(N) | 27500 | |
| 基本静定格荷重C0(N) | 76300 | |
| 精度等級 / すきま記号 | C7 / Y | C10 / Y |
| 軸方向すきま(mm) | 0.070以下 | 0.200以下 |
| 予圧トルク(N·cm) | ---- | |
| 循環方式 | チューブ方式 | |
| ワイパ | リップシール | |
| 潤滑剤 | アルバニヤグリースS2 | |
| リン酸塩被膜処理 | ナットのみ | ねじ軸･ナット |

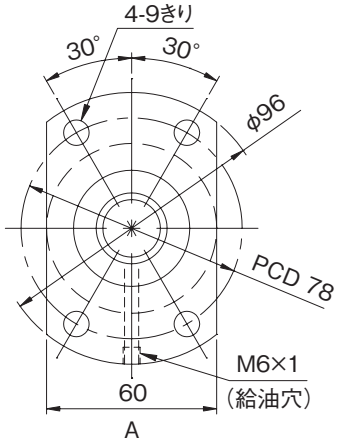


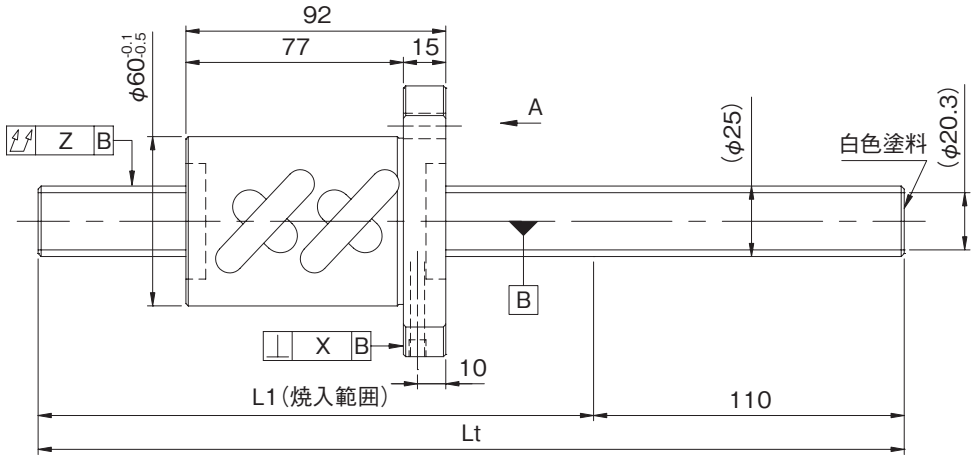


| 形式番号<br>(軸端 未加工品) | L1 | Lt | 最大ストローク<br>(L1-ナット長) |
|---|---|---|---|
| GW2510ES-HULR-1000A | 890 | 1000 | 798 |
| GW2510ES-HULR-2000A | 1890 | 2000 | 1798 |
| GW2510ES-HULR-2500A | 2390 | 2500 | 2298 |
| GY2510ES-HULR-1000A | 890 | 1000 | 798 |
| GY2510ES-HULR-2000A | 1890 | 2000 | 1798 |
| GY2510ES-HULR-2500A | 2390 | 2500 | 2298 |

・納入時はナット内のみにグリースを封入し、防錆油を塗布いたします。ご使用時には潤滑剤を供給してください。









## ●軸端加工形状

在庫転造ボールねじには、各サイズごとに弊社推奨の軸端加工形状を用意しております。
下記弊社推奨の軸端加工形状のほかに、ご要望によりキー溝、タップ穴、平取り加工なども追加工出来ますので弊社までご用命ください。また、軸端加工した場合の形式例は下記の通りです。

**形式例**：軸端　未加工品（左図）　⇒　軸端加工品
GY2510ES-HULR-2500A　⇒　GY2510ES-HULR-2490X2372-CAY
└→ねじ部長さ
└→ねじ軸全長

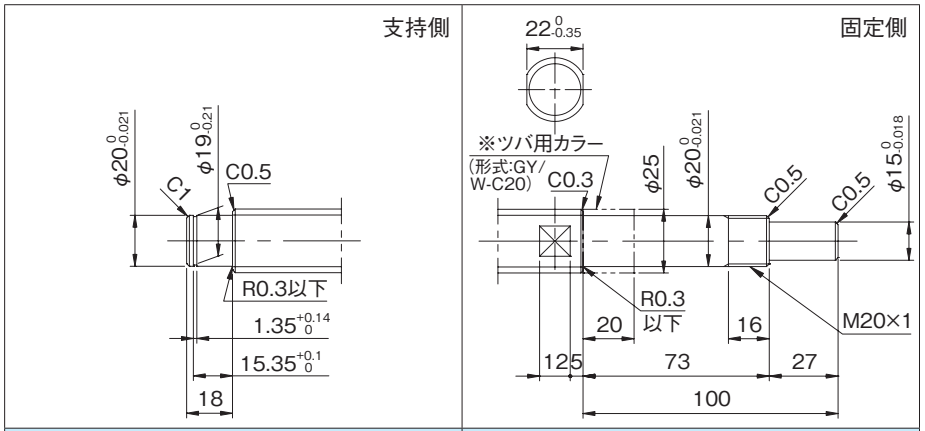


| 適用支持側サポートユニット | 適用固定側サポートユニット |
|---|---|
| BUK-20S(角形)　E-18参照 | BUK-20、BUK-20F(角形)　E-16参照 |
| BUM-20S(丸形)　E-22参照 | BUM-20、BUM-20F(丸形)　E-20参照 |

## ●オプション仕様

・ボールねじ用潤滑ユニット ルブシールを装着可能です。
**形式例**：GY2510ES-HUSR-2490X2372-CAY
└→ワイパ種類 S：ルブシール

・防錆黒色被膜処理（被膜厚さ１～２μm）が対応可能です。

| リード精度<br>累積リード誤差 | 各部精度<br>X | <br>Z | 質量<br>(kg) |
|---|---|---|---|
| 0.05/300 | 0.025 | 0.080 | 5.70 |
| | | 0.200 | 9.54 |
| | | 0.260 | 11.46 |
| 0.21/300 | --- | 0.160 | 5.70 |
| | | 0.400 | 9.54 |
| | | 0.640 | 11.46 |

## ●ボールねじ諸元

| | | |
|---|---|---|
| 軸径(mm) - リード(mm) | 25 - 10 | |
| 循環数 / ねじれ方向 | 2.5巻2列 / 右 | |
| ボール径(mm) | 6.350 | |
| 谷径(mm) | 20.3 | |
| シリーズ | GW | GY |
| 基本動定格荷重C(N) | 27500 | |
| 基本静定格荷重C0(N) | 76300 | |
| 精度等級 / すきま記号 | C7 / Y | C10 / Y |
| 軸方向すきま(mm) | 0.070以下 | 0.200以下 |
| 予圧トルク(N·cm) | ---- | |
| 循環方式 | チューブ方式 | |
| ワイパ | リップシール | |
| 潤滑剤 | アルバニヤグリースS2 | |
| リン酸塩被膜処理 | ナットのみ | ねじ軸･ナット |

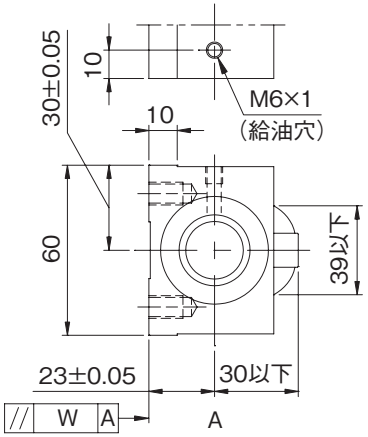


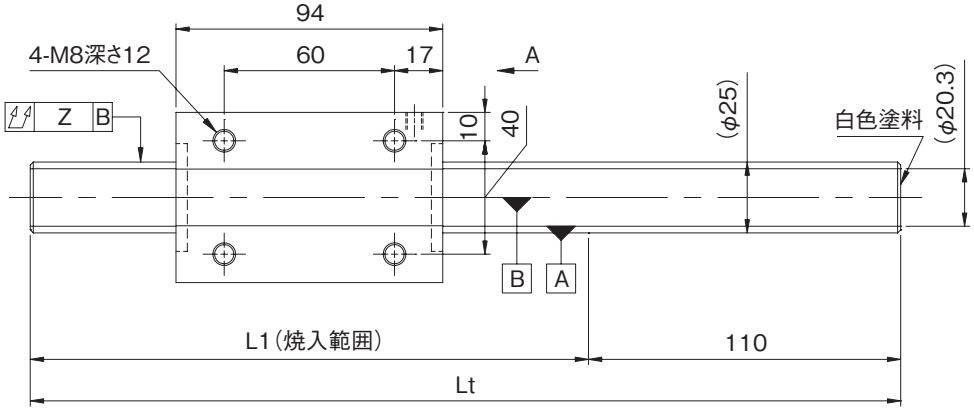


| 形式番号<br>(軸端 未加工品) | L1 | Lt | 最大ストローク<br>(L1-ナット長) |
|---|---|---|---|
| GW2510ES-NKLR-1000A | 890 | 1000 | 796 |
| GW2510ES-NKLR-2000A | 1890 | 2000 | 1796 |
| GW2510ES-NKLR-2500A | 2390 | 2500 | 2296 |
| GY2510ES-NKLR-1000A | 890 | 1000 | 796 |
| GY2510ES-NKLR-2000A | 1890 | 2000 | 1796 |
| GY2510ES-NKLR-2500A | 2390 | 2500 | 2296 |

・納入時はナット内のみにグリースを封入し、防錆油を塗布いたします。ご使用時には潤滑剤を供給してください。









## ●軸端加工形状

在庫転造ボールねじには、各サイズごとに弊社推奨の軸端加工形状を用意しております。
下記弊社推奨の軸端加工形状のほかに、ご要望によりキー溝、タップ穴、平取り加工なども追加工出来ますので弊社までご用命ください。また、軸端加工した場合の形式例は下記の通りです。

**形式例**：軸端　未加工品（左図）　⇒　軸端加工品
GY2510ES-NKLR-2500A　⇒　GY2510ES-NKLR-2490X2372-CAY
ねじ軸全長　ねじ部長さ

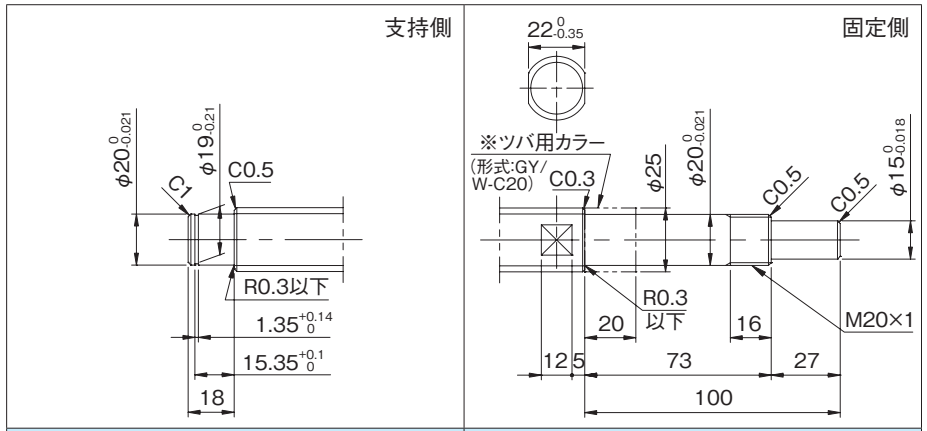


| 適用支持側サポートユニット | 適用固定側サポートユニット |
|---|---|
| BUK-20S(角形)　E-18参照 | BUK-20、BUK-20F(角形)　E-16参照 |
| BUM-20S(丸形)　E-22参照 | BUM-20、BUM-20F(丸形)　E-20参照 |

## ●オプション仕様

・防錆黒色被膜処理（被膜厚さ１～２μm）が対応可能です。

| リード精度<br>累積リード誤差 | 各部精度<br>W | <br>Z | 質量<br>(kg) |
|---|---|---|---|
| 0.05/300 | 0.017 | 0.080 | 5.74 |
| | | 0.200 | 9.59 |
| | | 0.260 | 11.51 |
| 0.21/300 | --- | 0.160 | 5.74 |
| | | 0.400 | 9.59 |
| | | 0.640 | 11.51 |

## ●ボールねじ諸元

| | | |
|---|---|---|
| 軸径(mm) - リード(mm) | 25 - 25 | |
| 循環数 / ねじれ方向 | 2.5巻1列 / 右 | |
| ボール径(mm) | 3.9688 | |
| 谷径(mm) | 21.5 | |
| シリーズ | GW | GY |
| 基本動定格荷重C(N) | 9300 | |
| 基本静定格荷重C0(N) | 22700 | |
| 精度等級 / すきま記号 | C7 / Y | C10 / Y |
| 軸方向すきま(mm) | 0.050以下 | 0.120以下 |
| 予圧トルク(N·cm) | ---- | |
| 循環方式 | チューブ方式 | |
| ワイパ | リップシール | |
| 潤滑剤 | アルバニヤグリースS2 | |
| リン酸塩被膜処理 | ナットのみ | ねじ軸·ナット |

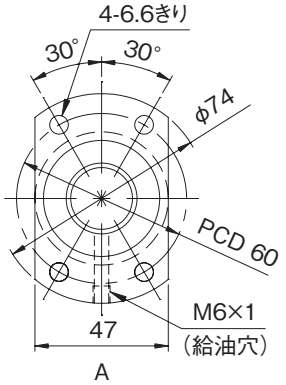


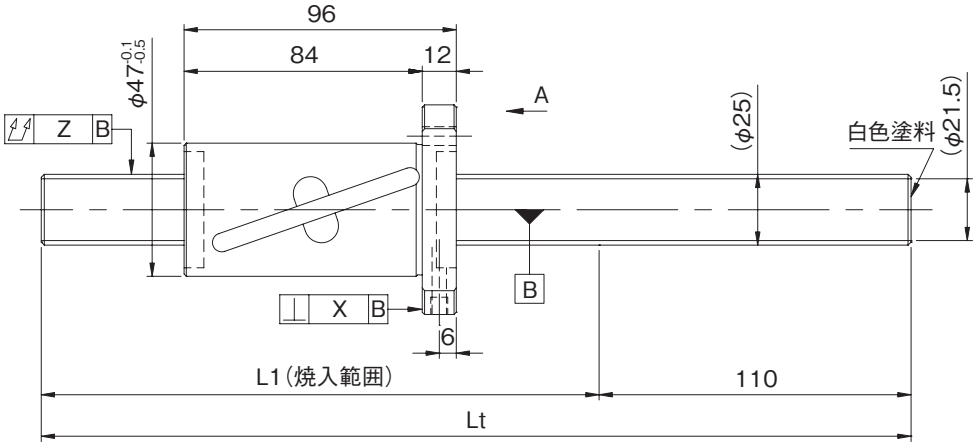


| 形式番号<br>(軸端 未加工品) | L1 | Lt | 最大ストローク<br>(L1-ナット長) |
|---|---|---|---|
| GW2525DS-HULR-1000A | 890 | 1000 | 794 |
| GW2525DS-HULR-2000A | 1890 | 2000 | 1794 |
| GW2525DS-HULR-2500A | 2390 | 2500 | 2294 |
| GY2525DS-HULR-1000A | 890 | 1000 | 794 |
| GY2525DS-HULR-2000A | 1890 | 2000 | 1794 |
| GY2525DS-HULR-2500A | 2390 | 2500 | 2294 |

・納入時はナット内のみにグリースを封入し、防錆油を塗布いたします。ご使用時には潤滑剤を供給してください。









## ●軸端加工形状

在庫転造ボールねじには、各サイズごとに弊社推奨の軸端加工形状を用意しております。
下記弊社推奨の軸端加工形状のほかに、ご要望によりキー溝、タップ穴、平取り加工なども追加工出来ますので弊社までご用命ください。また、軸端加工した場合の形式例は下記の通りです。

**形式例**：軸端　未加工品（左図）　⇒　軸端加工品
GY2525DS-HULR-2500A　⇒　GY2525DS-HULR-2490X2372-CAY
└→ねじ軸全長　└→ねじ部長さ

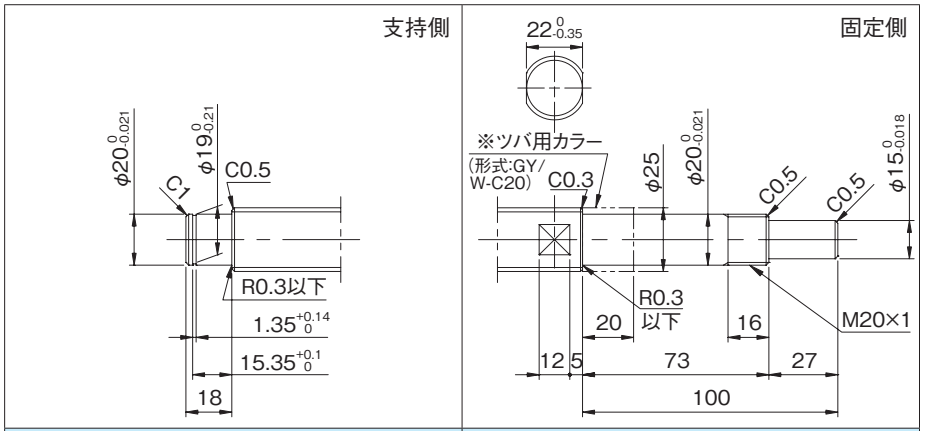


| 適用支持側サポートユニット | 適用固定側サポートユニット |
|---|---|
| BUK-20S(角形)　E-18参照 | BUK-20、BUK-20F(角形)　E-16参照 |
| BUM-20S(丸形)　E-22参照 | BUM-20、BUM-20F(丸形)　E-20参照 |

## ●オプション仕様

・ボールねじ用潤滑ユニット ルブシールを装着可能です。
**形式例**：GY2525DS-HUSR-2490X2372-CAY
└→ワイパ種類S：ルブシール

・防錆黒色被膜処理（被膜厚さ1～2μm）が対応可能です。

| リード精度<br>累積リード誤差 | 各部精度<br>X | <br>Z | 質量<br>(kg) |
|---|---|---|---|
| 0.05/300 | 0.025 | 0.080 | 4.87 |
| | | 0.200 | 8.71 |
| | | 0.260 | 10.63 |
| 0.21/300 | --- | 0.160 | 4.87 |
| | | 0.400 | 8.71 |
| | | 0.640 | 10.63 |

## ●ボールねじ諸元

| | | |
|---|---|---|
| 軸径(mm) - リード(mm) | 25 - 25 | |
| 循環数 / ねじれ方向 | 2.5巻2列 / 右 | |
| ボール径(mm) | 3.9688 | |
| 谷径(mm) | 21.5 | |
| シリーズ | GW | GY |
| 基本動定格荷重C(N) | 16800 | |
| 基本静定格荷重C0(N) | 45400 | |
| 精度等級 / すきま記号 | C7 / Y | C10 / Y |
| 軸方向すきま(mm) | 0.050以下 | 0.120以下 |
| 予圧トルク(N·cm) | ---- | |
| 循環方式 | チューブ方式 | |
| ワイパ | リップシール | |
| 潤滑剤 | アルバニヤグリースS2 | |
| リン酸塩被膜処理 | ナットのみ | ねじ軸·ナット |

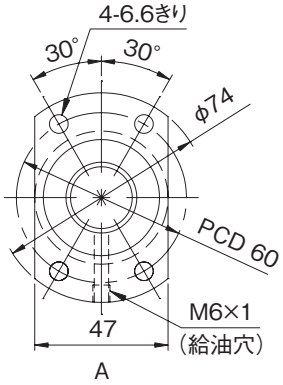


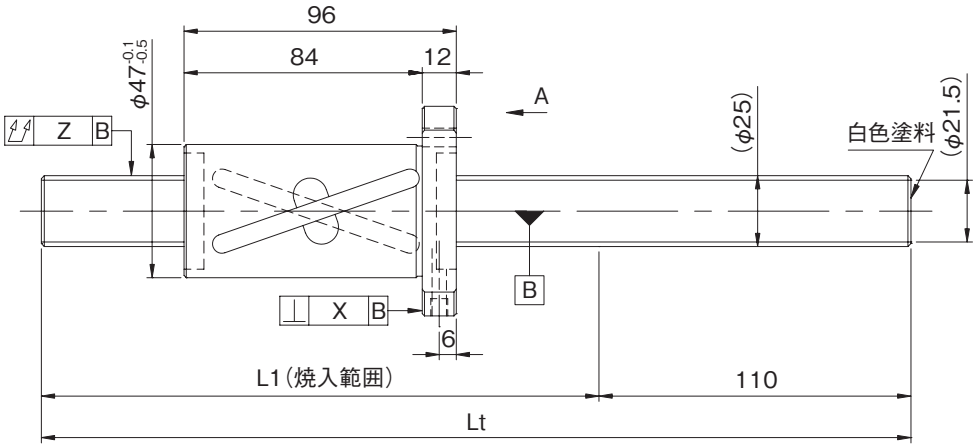


| 形式番号<br>(軸端 未加工品) | L1 | Lt | 最大ストローク<br>(L1-ナット長) |
|---|---|---|---|
| GW2525ES-HULR-1000A | 890 | 1000 | 794 |
| GW2525ES-HULR-2000A | 1890 | 2000 | 1794 |
| GW2525ES-HULR-2500A | 2390 | 2500 | 2294 |
| GY2525ES-HULR-1000A | 890 | 1000 | 794 |
| GY2525ES-HULR-2000A | 1890 | 2000 | 1794 |
| GY2525ES-HULR-2500A | 2390 | 2500 | 2294 |

・納入時はナット内のみにグリースを封入し、防錆油を塗布いたします。ご使用時には潤滑剤を供給してください。









## ●軸端加工形状

在庫転造ボールねじには、各サイズごとに弊社推奨の軸端加工形状を用意しております。
下記弊社推奨の軸端加工形状のほかに、ご要望によりキー溝、タップ穴、平取り加工なども追加工出来ますので弊社までご用命ください。また、軸端加工した場合の形式例は下記の通りです。

**形式例**：軸端　未加工品（左図）　⇒　軸端加工品
GY2525ES-HULR-2500A　⇒　GY2525ES-HULR-2490X2372-CAY
└→ねじ軸全長　└→ねじ部長さ

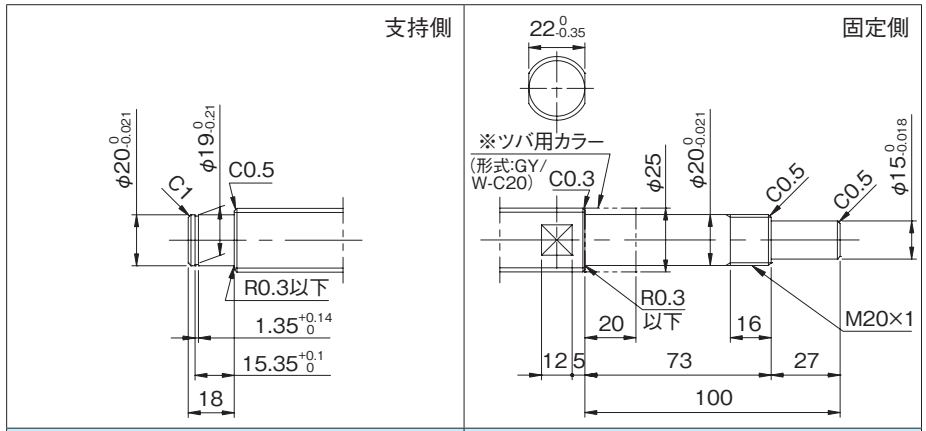


| 適用支持側サポートユニット | 適用固定側サポートユニット |
|---|---|
| BUK-20S(角形)　E-18参照 | BUK-20、BUK-20F(角形)　E-16参照 |
| BUM-20S(丸形)　E-22参照 | BUM-20、BUM-20F(丸形)　E-20参照 |

## ●オプション仕様

・ボールねじ用潤滑ユニット ルブシールを装着可能です。
**形式例**：GY2525ES-HUSR-2490X2372-CAY
└→ワイパ種類S：ルブシール

・防錆黒色被膜処理（被膜厚さ1～2μm）が対応可能です。

| リード精度<br>累積リード誤差 | 各部精度<br>X | <br>Z | 質量<br>(kg) |
|---|---|---|---|
| 0.05/300 | 0.025 | 0.080 | 4.87 |
| | | 0.200 | 8.71 |
| | | 0.260 | 10.63 |
| 0.21/300 | --- | 0.160 | 4.87 |
| | | 0.400 | 8.71 |
| | | 0.640 | 10.63 |

## ●ボールねじ諸元

| | |
|---|---|
| 軸径(mm) - リード(mm) | 28 - 6 |
| 循環数 / ねじれ方向 | 2.5巻2列 / 右 |
| ボール径(mm) | 3.175 |
| 谷径(mm) | 25.6 |
| シリーズ | GY |
| 基本動定格荷重C(N) | 12100 |
| 基本静定格荷重C0(N) | 42300 |
| 精度等級 / すきま記号 | C10 / Y |
| 軸方向すきま(mm) | 0.100以下 |
| 予圧トルク(N·cm) | ---- |
| 循環方式 | チューブ方式 |
| ワイパ | ブラシワイパ |
| 潤滑剤 | アルバニヤグリースS2 |
| リン酸塩被膜処理 | ねじ軸・ナット |

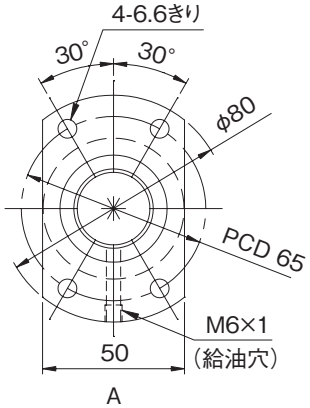


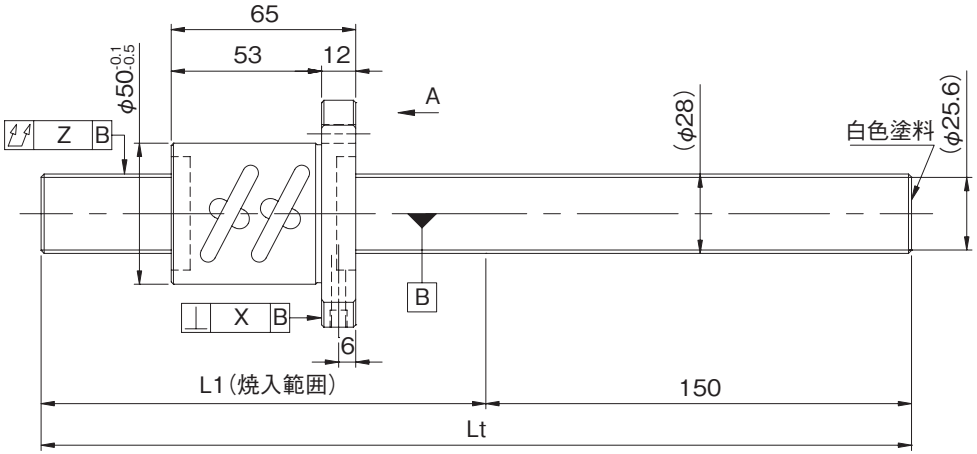


| 形式番号<br>(軸端 未加工品) | L1 | Lt | 最大ストローク<br>(L1-ナット長) |
|---|---|---|---|
| GY2806ES-HUBR-1000A | 850 | 1000 | 785 |
| GY2806ES-HUBR-2000A | 1850 | 2000 | 1785 |
| GY2806ES-HUBR-2500A | 2350 | 2500 | 2285 |

・納入時はナット内のみにグリースを封入し、防錆油を塗布いたします。ご使用時には潤滑剤を供給してください。









## ●軸端加工形状

在庫転造ボールねじには、各サイズごとに弊社推奨の軸端加工形状を用意しております。
下記弊社推奨の軸端加工形状のほかに、ご要望によりキー溝、タップ穴、平取り加工なども追加工出来ますので弊社までご用命ください。また、軸端加工した場合の形式例は下記の通りです。

**形式例**：軸端　未加工品（左図）　⇒　軸端加工品
GY2806ES-HUBR-2500A　⇒　GY2806ES-HUBR-2450X2332-CAY
ねじ部長さ
ねじ軸全長

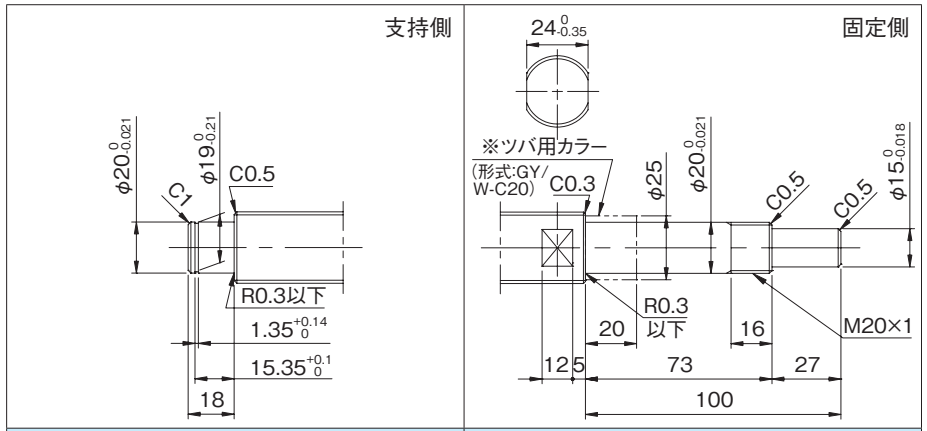


| 適用支持側サポートユニット | 適用固定側サポートユニット |
|---|---|
| BUK-20S(角形)　E-18参照 | BUK-20、BUK-20F(角形)　E-16参照 |
| BUM-20S(丸形)　E-22参照 | BUM-20、BUM-20F(丸形)　E-20参照 |

## ●オプション仕様

・防錆黒色被膜処理（被膜厚さ１～２μm）が対応可能です。

| リード精度 | 各部精度 | | 質量 |
|---|---|---|---|
| 累積リード誤差 | X | Z | (kg) |
| 0.21/300 | --- | 0.120 | 5.63 |
| | | 0.240 | 10.45 |
| | | 0.640 | 12.86 |

# GYシリーズC10級

## ●ボールねじ諸元

| | |
|---|---|
| 軸径(mm) - リード(mm) | 32 - 10 |
| 循環数 / ねじれ方向 | 2.5巻2列 / 右 |
| ボール径(mm) | 6.350 |
| 谷径(mm) | 27.2 |
| シリーズ | GY |
| 基本動定格荷重C(N) | 32800 |
| 基本静定格荷重C0(N) | 86700 |
| 精度等級 / すきま記号 | C10 / Y |
| 軸方向すきま(mm) | 0.200以下 |
| 予圧トルク(N·cm) | ---- |
| 循環方式 | チューブ方式 |
| ワイパ | ブラシワイパ |
| 潤滑剤 | アルバニヤグリースS2 |
| リン酸塩被膜処理 | ねじ軸・ナット |

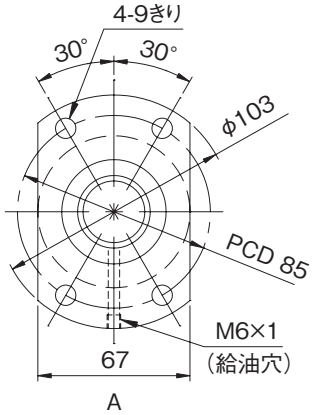


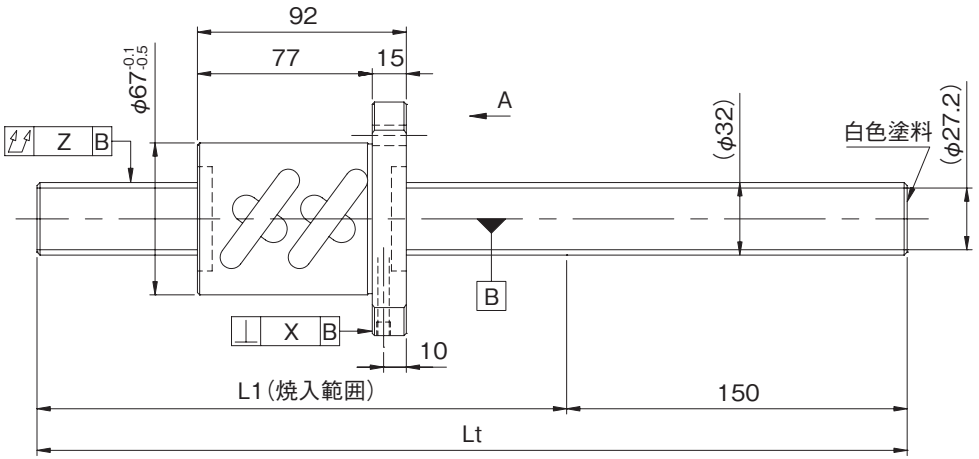


| 形式番号<br>(軸端 未加工品) | L1 | Lt | 最大ストローク<br>(L1-ナット長) |
|---|---|---|---|
| GY3210ES-HUBR-1000A | 850 | 1000 | 758 |
| GY3210ES-HUBR-2000A | 1850 | 2000 | 1758 |
| GY3210ES-HUBR-3000A | 2850 | 3000 | 2758 |

・納入時はナット内のみにグリースを封入し、防錆油を塗布いたします。ご使用時には潤滑剤を供給してください。





# ねじ軸外径φ32、リード10(丸形ナット)

## ●軸端加工形状

在庫転造ボールねじには、各サイズごとに弊社推奨の軸端加工形状を用意しております。
下記弊社推奨の軸端加工形状のほかに、ご要望によりキー溝、タップ穴、平取り加工なども追加工出来ますので弊社までご用命ください。また、軸端加工した場合の形式例は下記の通りです。

**形式例**：軸端　未加工品（左図）　⇒　軸端加工品
GY3210ES-HUBR-3000A　⇒　GY3210ES-HUBR-2970X2830-CAY
ねじ軸全長　ねじ部長さ

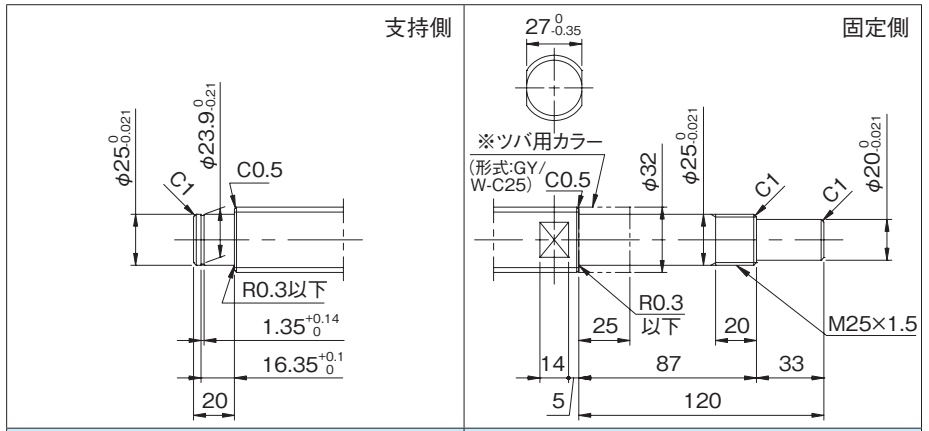


| 適用支持側サポートユニット | 適用固定側サポートユニット |
|---|---|
| BUK-25S(角形)　E-18参照 | BUK-25、BUK-25F(角形)　E-16参照 |
| | BUM-25、BUM-25F(丸形)　E-20参照 |

## ●オプション仕様

・防錆黒色被膜処理（被膜厚さ１～２μm）が対応可能です。

| リード精度 | 各部精度 | | 質量 |
|---|---|---|---|
| 累積リード誤差 | X | Z | (kg) |
| 0.21/300 | --- | 0.120 | 8.44 |
| | | 0.240 | 14.73 |
| | | 0.640 | 21.03 |

# GYシリーズC10級

## ●ボールねじ諸元

| | |
|---|---|
| 軸径(mm) - リード(mm) | 32 - 10 |
| 循環数 / ねじれ方向 | 2.5巻2列 / 右 |
| ボール径(mm) | 6.350 |
| 谷径(mm) | 27.2 |
| シリーズ | GY |
| 基本動定格荷重C(N) | 32800 |
| 基本静定格荷重C0(N) | 86700 |
| 精度等級 / すきま記号 | C10 / Y |
| 軸方向すきま(mm) | 0.200以下 |
| 予圧トルク(N·cm) | ---- |
| 循環方式 | チューブ方式 |
| ワイパ | ブラシワイパ |
| 潤滑剤 | アルバニヤグリースS2 |
| リン酸塩被膜処理 | ねじ軸・ナット |

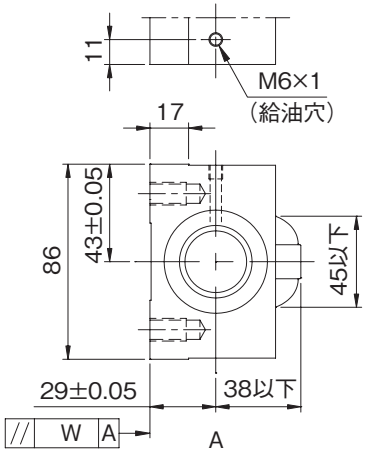


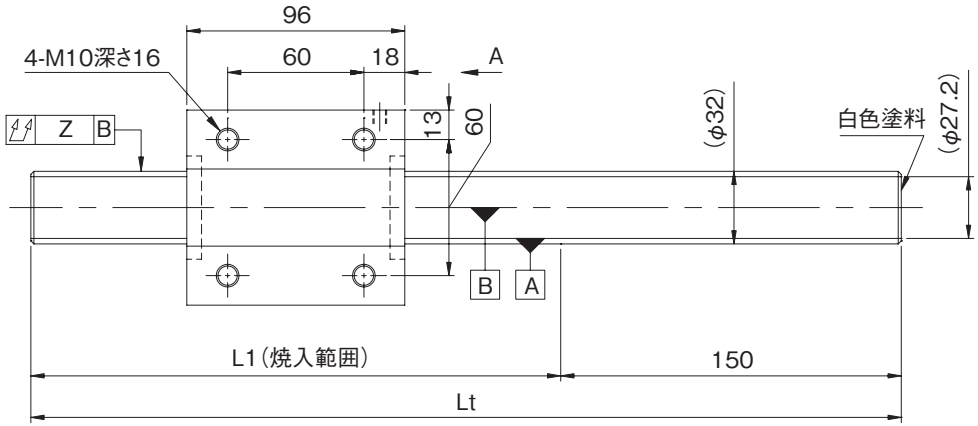


| 形式番号<br>(軸端 未加工品) | L1 | Lt | 最大ストローク<br>(L1-ナット長) |
|---|---|---|---|
| GY3210ES-NKBR-1000A | 850 | 1000 | 754 |
| GY3210ES-NKBR-2000A | 1850 | 2000 | 1754 |
| GY3210ES-NKBR-3000A | 2850 | 3000 | 2754 |

・納入時はナット内のみにグリースを封入し、防錆油を塗布いたします。ご使用時には潤滑剤を供給してください。





# ねじ軸外径φ32、リード10(角形ナット)

## ●軸端加工形状

在庫転造ボールねじには、各サイズごとに弊社推奨の軸端加工形状を用意しております。
下記弊社推奨の軸端加工形状のほかに、ご要望によりキー溝、タップ穴、平取り加工なども追加工出来ますので弊社までご用命ください。また、軸端加工した場合の形式例は下記の通りです。

**形式例**：軸端　未加工品（左図）　⇒　軸端加工品
GY3210ES-NKBR-3000A　⇒　GY3210ES-NKBR-2970X2830-CAY
→ねじ部長さ
→ねじ軸全長

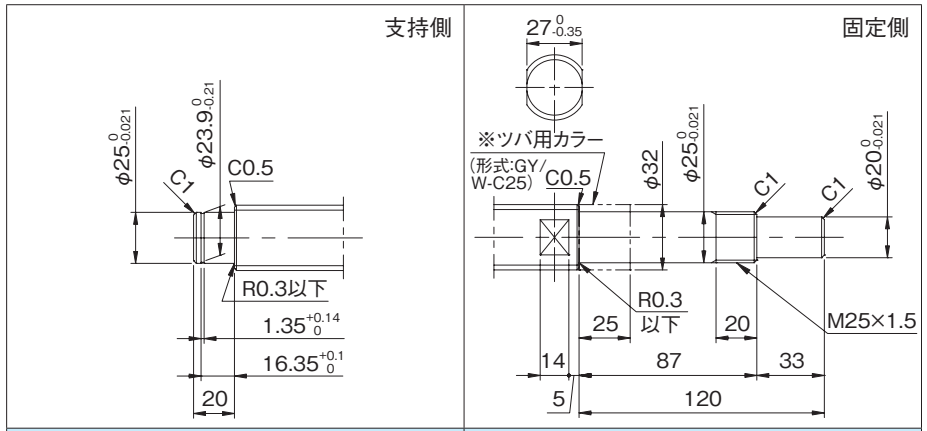


| 適用支持側サポートユニット | 適用固定側サポートユニット |
|---|---|
| BUK-25S(角形)　E-18参照 | BUK-25、BUK-25F(角形)　E-16参照 |
| | BUM-25、BUM-25F(丸形)　E-20参照 |

## ●オプション仕様

・防錆黒色被膜処理（被膜厚さ１～２μm）が対応可能です。

| リード精度 | 各部精度 | | 質量 |
|---|---|---|---|
| 累積リード誤差 | X | Z | (kg) |
| 0.21/300 | --- | 0.120 | 9.79 |
| | | 0.240 | 16.08 |
| | | 0.640 | 22.38 |

# GYシリーズC10級

## ●ボールねじ諸元

| | |
|---|---|
| 軸径(mm) - リード(mm) | 32 - 32 |
| 循環数 / ねじれ方向 | 1.5巻2列 / 右 |
| ボール径(mm) | 4.7625 |
| 谷径(mm) | 27.8 |
| シリーズ | GY |
| 基本動定格荷重C(N) | 14600 |
| 基本静定格荷重C0(N) | 38900 |
| 精度等級 / すきま記号 | C10 / Y |
| 軸方向すきま(mm) | 0.150以下 |
| 予圧トルク(N·cm) | ---- |
| 循環方式 | チューブ方式 |
| ワイパ | ブラシワイパ |
| 潤滑剤 | アルバニヤグリースS2 |
| リン酸塩被膜処理 | ねじ軸・ナット |

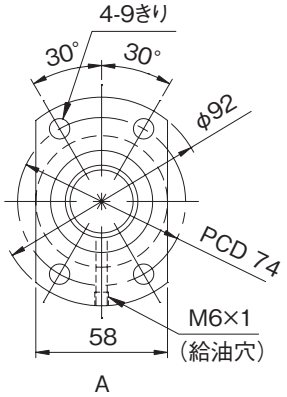


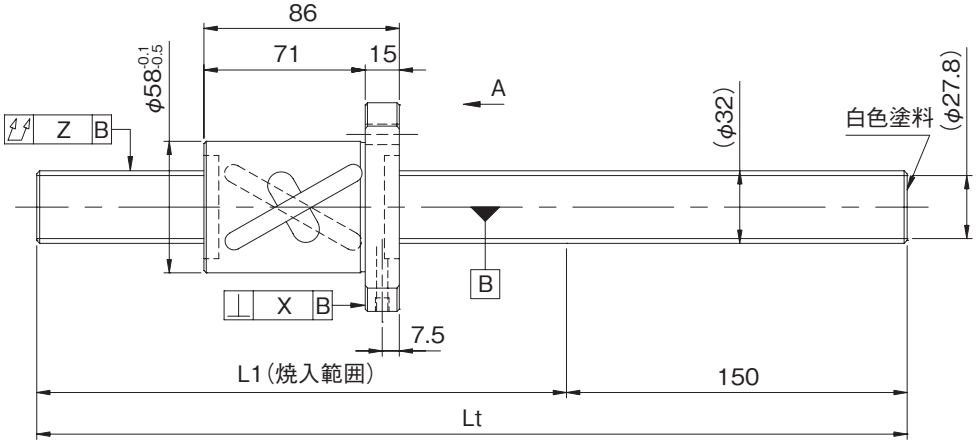


| 形式番号<br>(軸端 未加工品) | L1 | Lt | 最大ストローク<br>(L1-ナット長) |
|---|---|---|---|
| GY3232BS-HUBR-1000A | 850 | 1000 | 764 |
| GY3232BS-HUBR-2000A | 1850 | 2000 | 1764 |
| GY3232BS-HUBR-3000A | 2850 | 3000 | 2764 |

・納入時はナット内のみにグリースを封入し、防錆油を塗布いたします。ご使用時には潤滑剤を供給してください。





# ねじ軸外径φ32、リード32(丸形ナット)

## ●軸端加工形状

在庫転造ボールねじには、各サイズごとに弊社推奨の軸端加工形状を用意しております。
下記弊社推奨の軸端加工形状のほかに、ご要望によりキー溝、タップ穴、平取り加工なども追加工出来ますので弊社までご用命ください。また、軸端加工した場合の形式例は下記の通りです。

**形式例**：軸端　未加工品（左図）　⇒　軸端加工品
GY3232BS-HUBR-3000A　⇒　GY3232BS-HUBR-2970X2830-CAY
ねじ部長さ
ねじ軸全長

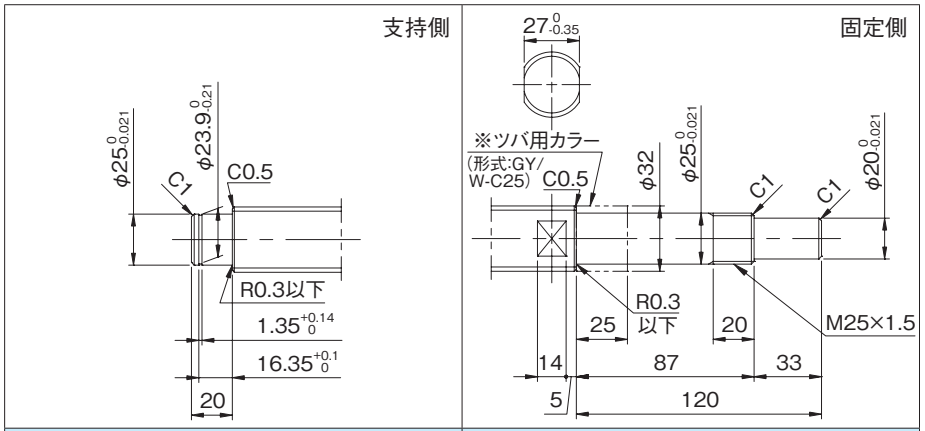


| 適用支持側サポートユニット | 適用固定側サポートユニット |
|---|---|
| BUK-25S(角形)　E-18参照 | BUK-25、BUK-25F(角形)　E-16参照 |
| | BUM-25、BUM-25F(丸形)　E-20参照 |

## ●オプション仕様

・防錆黒色被膜処理（被膜厚さ１～２μm）が対応可能です。

| リード精度 | 各部精度 | | 質量 |
|---|---|---|---|
| 累積リード誤差 | X | Z | (kg) |
| 0.21/300 | --- | 0.120 | 7.72 |
| | | 0.240 | 14.01 |
| | | 0.640 | 20.31 |

## ●ボールねじ諸元

| | |
|---|---|
| 軸径(mm) - リード(mm) | 36 - 10 |
| 循環数 / ねじれ方向 | 2.5巻2列 / 右 |
| ボール径(mm) | 6.350 |
| 谷径(mm) | 31.1 |
| シリーズ | GY |
| 基本動定格荷重C(N) | 35100 |
| 基本静定格荷重C0(N) | 98200 |
| 精度等級 / すきま記号 | C10 / Y |
| 軸方向すきま(mm) | 0.200以下 |
| 予圧トルク(N·cm) | ---- |
| 循環方式 | チューブ方式 |
| ワイパ | ブラシワイパ |
| 潤滑剤 | アルバニヤグリースS2 |
| リン酸塩被膜処理 | ねじ軸・ナット |

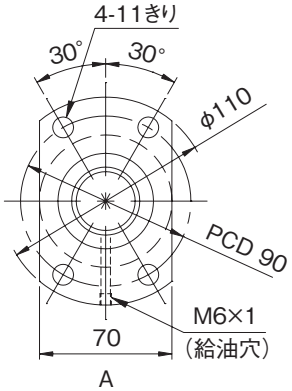


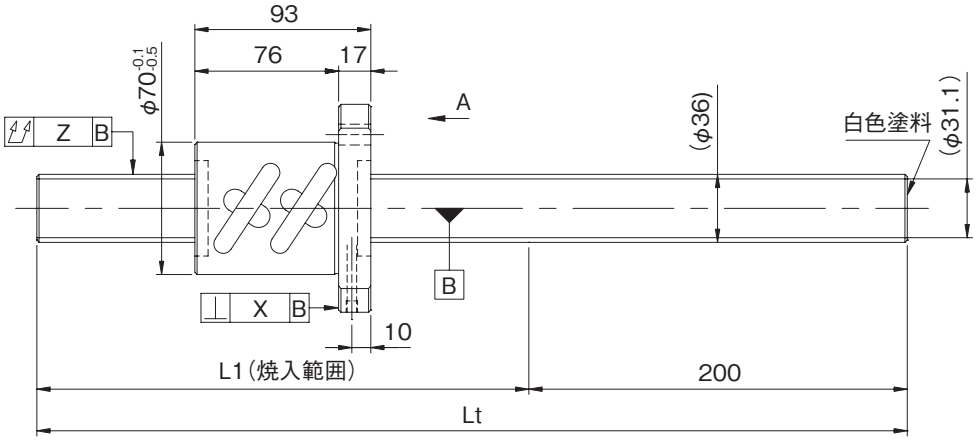


| 形式番号<br>(軸端 未加工品) | L1 | Lt | 最大ストローク<br>(L1-ナット長) |
|---|---|---|---|
| GY3610ES-HUBR-1000A | 800 | 1000 | 707 |
| GY3610ES-HUBR-2000A | 1800 | 2000 | 1707 |
| GY3610ES-HUBR-3000A | 2800 | 3000 | 2707 |

・納入時はナット内のみにグリースを封入し、防錆油を塗布いたします。ご使用時には潤滑剤を供給してください。

## ●軸端加工形状

在庫転造ボールねじには、各サイズごとに弊社推奨の軸端加工形状を用意しております。
下記弊社推奨の軸端加工形状のほかに、ご要望によりキー溝、タップ穴、平取り加工なども追加工出来ますので弊社までご用命ください。また、軸端加工した場合の形式例は下記の通りです。

**形式例**：軸端　未加工品（左図）　⇒　軸端加工品
GY3610ES-HUBR-3000A　⇒　GY3610ES-HUBR-2970X2830-CAY
ねじ部長さ
ねじ軸全長

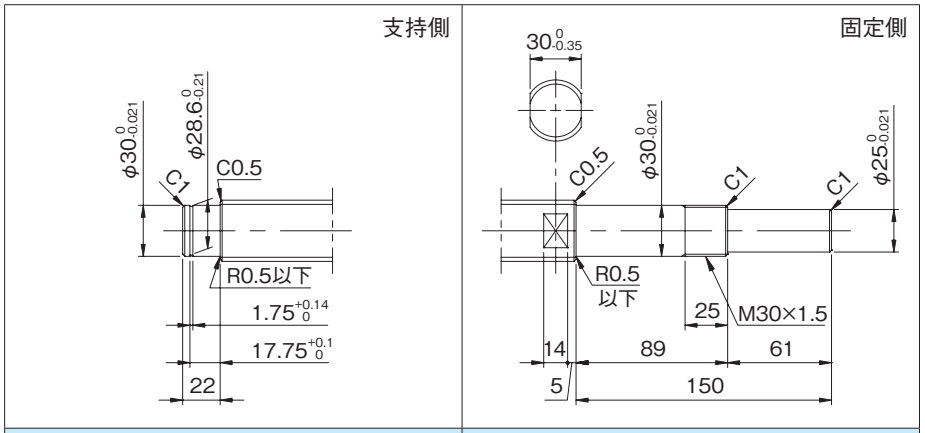


| 適用支持側サポートユニット | 適用固定側サポートユニット |
|---|---|
| ---- | BUT-30(丸形)　E-26参照 |

## ●オプション仕様

・防錆黒色被膜処理（被膜厚さ１～２μm）が対応可能です。

| リード精度<br>累積リード誤差 | 各部精度<br>X | <br>Z | 質量<br>(kg) |
|---|---|---|---|
| 0.21/300 | --- | 0.120 | 10.28 |
| | | 0.240 | 18.25 |
| | | 0.640 | 26.22 |

## ●ボールねじ諸元

| | |
|---|---|
| 軸径(mm) - リード(mm) | 36 - 20 |
| 循環数 / ねじれ方向 | 2.5巻2列 / 右 |
| ボール径(mm) | 6.350 |
| 谷径(mm) | 31.1 |
| シリーズ | GY |
| 基本動定格荷重C(N) | 35100 |
| 基本静定格荷重C0(N) | 98200 |
| 精度等級 / すきま記号 | C10 / Y |
| 軸方向すきま(mm) | 0.200以下 |
| 予圧トルク(N·cm) | ---- |
| 循環方式 | チューブ方式 |
| ワイパ | ブラシワイパ |
| 潤滑剤 | アルバニヤグリースS2 |
| リン酸塩被膜処理 | ねじ軸・ナット |

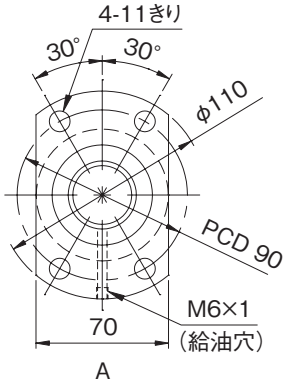


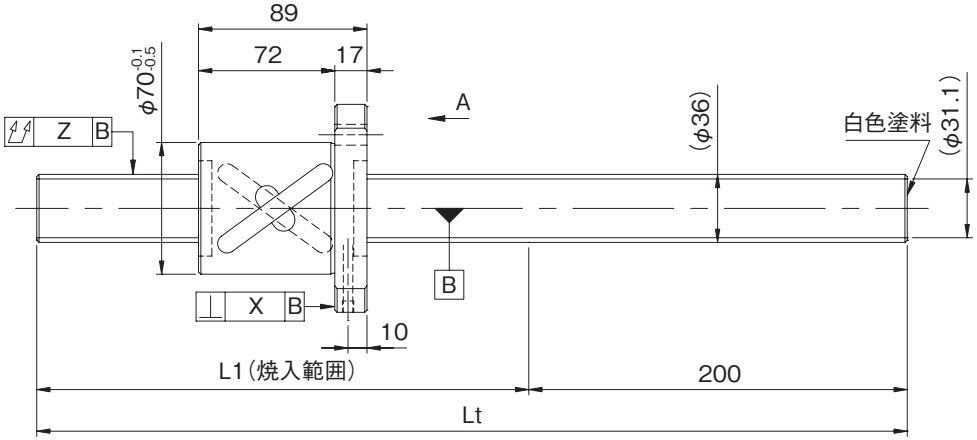


| 形式番号<br>(軸端 未加工品) | L1 | Lt | 最大ストローク<br>(L1-ナット長) |
|---|---|---|---|
| GY3620ES-HUBR-1000A | 800 | 1000 | 711 |
| GY3620ES-HUBR-2000A | 1800 | 2000 | 1711 |
| GY3620ES-HUBR-3000A | 2800 | 3000 | 2711 |

・納入時はナット内のみにグリースを封入し、防錆油を塗布いたします。ご使用時には潤滑剤を供給してください。

## ●軸端加工形状

在庫転造ボールねじには、各サイズごとに弊社推奨の軸端加工形状を用意しております。
下記弊社推奨の軸端加工形状のほかに、ご要望によりキー溝、タップ穴、平取り加工なども追加工出来ますので弊社までご用命ください。また、軸端加工した場合の形式例は下記の通りです。

**形式例：** 軸端　未加工品（左図）　⇒　軸端加工品
GY3620ES-HUBR-3000A　⇒　GY3620ES-HUBR-2970X2830-CAY
ねじ軸全長　ねじ部長さ

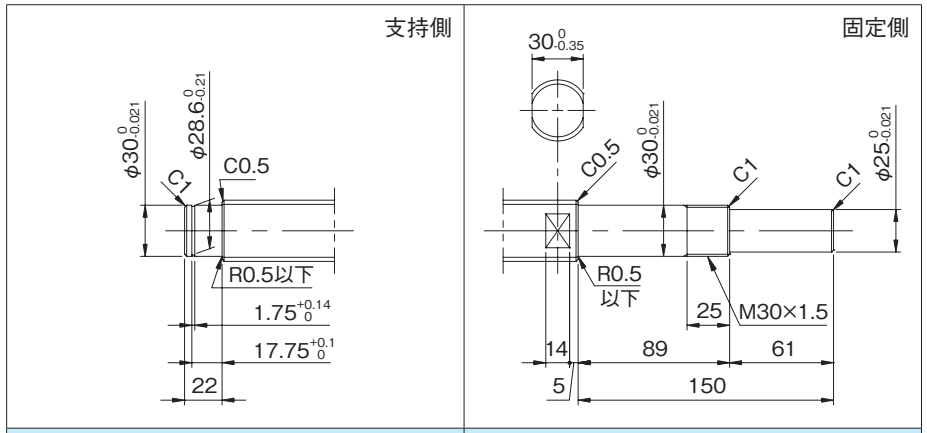


| 適用支持側サポートユニット | 適用固定側サポートユニット |
|---|---|
| ---- | BUT-30(丸形)　E-26参照 |

## ●オプション仕様

・防錆黒色被膜処理（被膜厚さ１～２μm）が対応可能です。

| リード精度<br>累積リード誤差 | 各部精度<br>X | <br>Z | 質量<br>(kg) |
|---|---|---|---|
| 0.21/300 | --- | 0.120 | 10.20 |
| | | 0.240 | 18.17 |
| | | 0.640 | 29.14 |

## ●ボールねじ諸元

| | |
|---|---|
| 軸径(mm) - リード(mm) | 40 - 10 |
| 循環数 / ねじれ方向 | 2.5巻2列 / 右 |
| ボール径(mm) | 6.350 |
| 谷径(mm) | 35.1 |
| シリーズ | GY |
| 基本動定格荷重C(N) | 37100 |
| 基本静定格荷重C0(N) | 105600 |
| 精度等級 / すきま記号 | C10 / Y |
| 軸方向すきま(mm) | 0.200以下 |
| 予圧トルク(N·cm) | ---- |
| 循環方式 | チューブ方式 |
| ワイパ | ブラシワイパ |
| 潤滑剤 | アルバニヤグリースS2 |
| リン酸塩被膜処理 | ねじ軸・ナット |

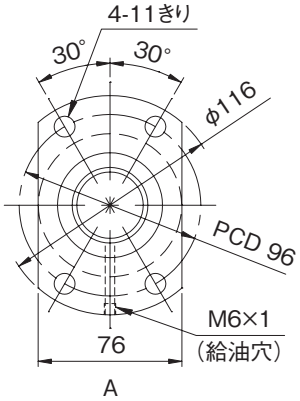


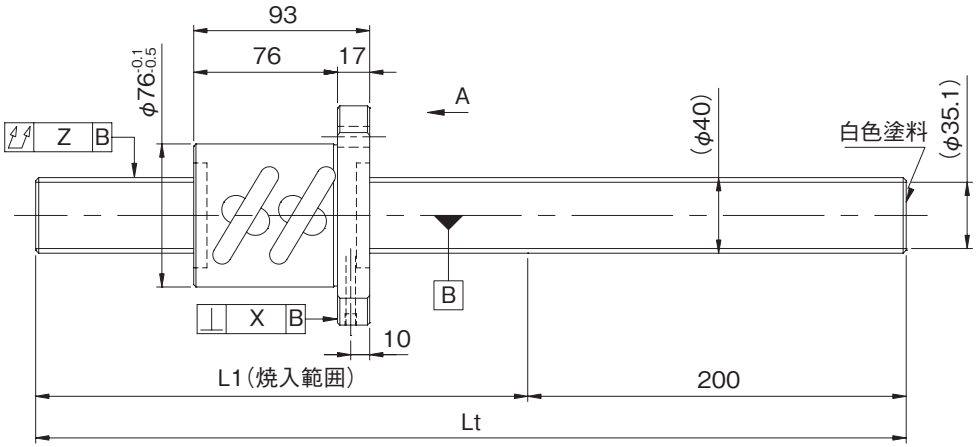


| 形式番号<br>(軸端 未加工品) | L1 | Lt | 最大ストローク<br>(L1-ナット長) |
|---|---|---|---|
| GY4010ES-HUBR-2000A | 1800 | 2000 | 1707 |
| GY4010ES-HUBR-3000A | 2800 | 3000 | 2707 |
| GY4010ES-HUBR-4000A | 3800 | 4000 | 3707 |

・納入時はナット内のみにグリースを封入し、防錆油を塗布いたします。ご使用時には潤滑剤を供給してください。







## ●軸端加工形状

在庫転造ボールねじには、各サイズごとに弊社推奨の軸端加工形状を用意しております。
下記弊社推奨の軸端加工形状のほかに、ご要望によりキー溝、タップ穴、平取り加工なども追加工出来ますので弊社までご用命ください。また、軸端加工した場合の形式例は下記の通りです。

**形式例**：軸端　未加工品（左図）　⇒　軸端加工品
GY4010ES-HUBR-4000A　⇒　GY4010ES-HUBR-3930X3753-CAY
3930：ねじ軸全長　3753：ねじ部長さ

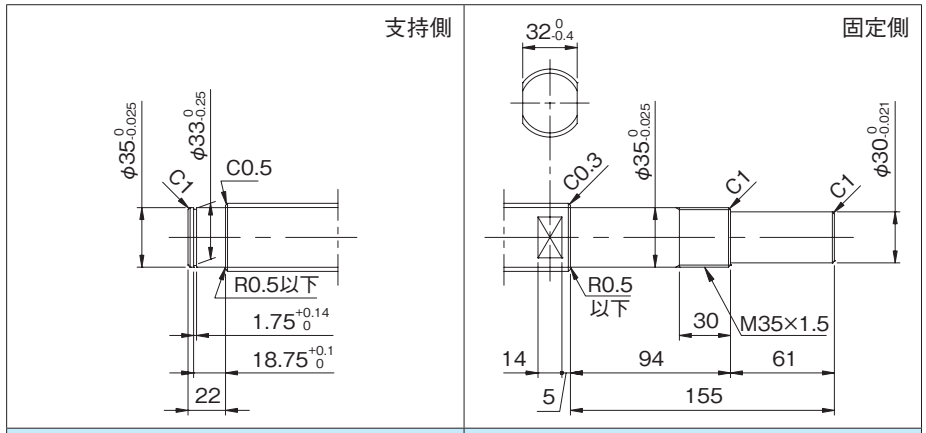


| 適用支持側サポートユニット | 適用固定側サポートユニット |
|---|---|
| ---- | BUT-35(丸形)　E-26参照 |

## ●オプション仕様

・防錆黒色被膜処理（被膜厚さ１～２μm）が対応可能です。

| リード精度<br>累積リード誤差 | 各部精度<br>X | <br>Z | 質量<br>(kg) |
|---|---|---|---|
| 0.21/300 | --- | 0.240 | 22.34 |
| | | 0.400 | 32.18 |
| | | 0.640 | 42.02 |

## ●ボールねじ諸元

| | |
|---|---|
| 軸径(mm) - リード(mm) | 40 - 20 |
| 循環数 / ねじれ方向 | 2.5巻2列 / 右 |
| ボール径(mm) | 6.350 |
| 谷径(mm) | 35.1 |
| シリーズ | GY |
| 基本動定格荷重C(N) | 37100 |
| 基本静定格荷重C0(N) | 105600 |
| 精度等級 / すきま記号 | C10 / Y |
| 軸方向すきま(mm) | 0.200以下 |
| 予圧トルク(N·cm) | ---- |
| 循環方式 | チューブ方式 |
| ワイパ | ブラシワイパ |
| 潤滑剤 | アルバニヤグリースS2 |
| リン酸塩被膜処理 | ねじ軸・ナット |

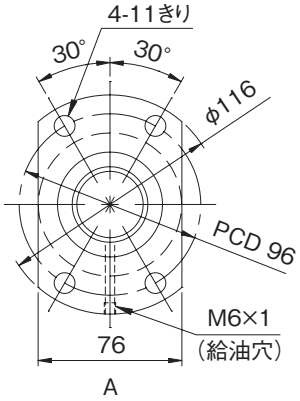


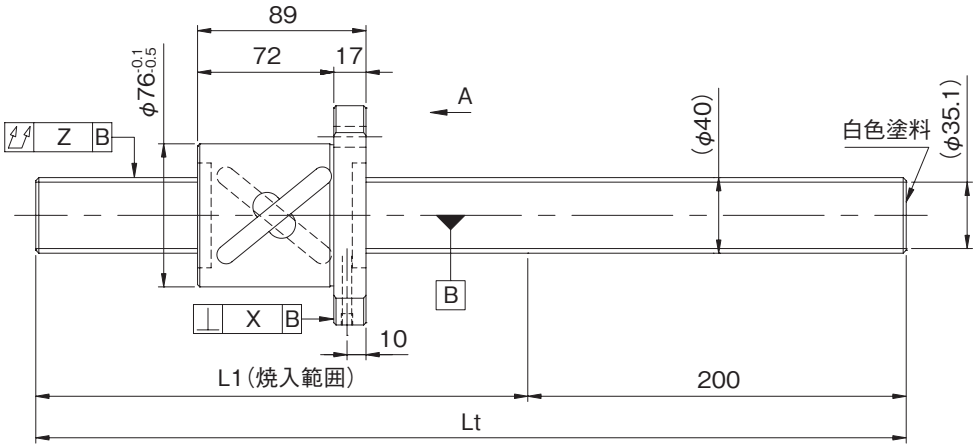


| 形式番号<br>(軸端 未加工品) | L1 | Lt | 最大ストローク<br>(L1-ナット長) |
|---|---|---|---|
| GY4020ES-HUBR-2000A | 1800 | 2000 | 1711 |
| GY4020ES-HUBR-3000A | 2800 | 3000 | 2711 |
| GY4020ES-HUBR-4000A | 3800 | 4000 | 3711 |

・納入時はナット内のみにグリースを封入し、防錆油を塗布いたします。ご使用時には潤滑剤を供給してください。

## ●軸端加工形状

在庫転造ボールねじには、各サイズごとに弊社推奨の軸端加工形状を用意しております。
下記弊社推奨の軸端加工形状のほかに、ご要望によりキー溝、タップ穴、平取り加工なども追加工出来ますので弊社までご用命ください。また、軸端加工した場合の形式例は下記の通りです。

**形式例**：軸端　未加工品（左図）　⇒　軸端加工品
GY4020ES-HUBR-4000A　⇒　GY4020ES-HUBR-3930X3753-CAY
ねじ部長さ
ねじ軸全長

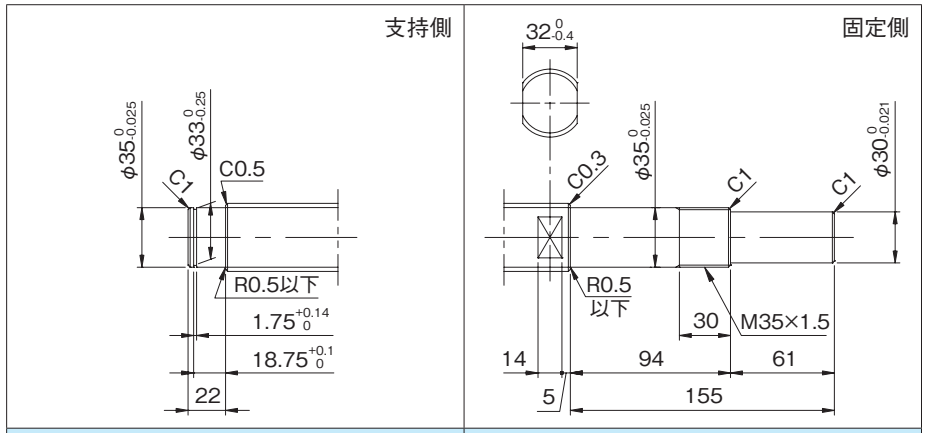


| 適用支持側サポートユニット | 適用固定側サポートユニット |
|---|---|
| ---- | BUT-35(丸形)　E-26参照 |

## ●オプション仕様

・防錆黒色被膜処理（被膜厚さ１～２μm）が対応可能です。

| リード精度 | 各部精度 | | 質量 |
|---|---|---|---|
| 累積リード誤差 | X | Z | (kg) |
| 0.21/300 | --- | 0.240 | 22.25 |
| | | 0.400 | 32.09 |
| | | 0.640 | 41.93 |

## ●ボールねじ諸元

| | |
|---|---|
| 軸径(mm) - リード(mm) | 40 - 40 |
| 循環数 / ねじれ方向 | 1.5巻2列 / 右 |
| ボール径(mm) | 6.350 |
| 谷径(mm) | 35.1 |
| シリーズ | GY |
| 基本動定格荷重C(N) | 23900 |
| 基本静定格荷重C0(N) | 66900 |
| 精度等級 / すきま記号 | C10 / Y |
| 軸方向すきま(mm) | 0.200以下 |
| 予圧トルク(N·cm) | ---- |
| 循環方式 | チューブ方式 |
| ワイパ | ブラシワイパ |
| 潤滑剤 | アルバニヤグリースS2 |
| リン酸塩被膜処理 | ねじ軸・ナット |

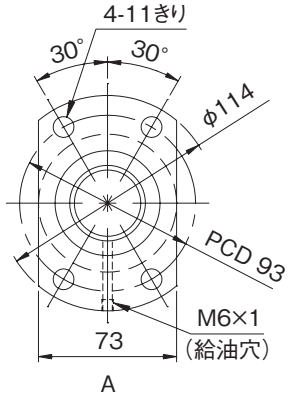


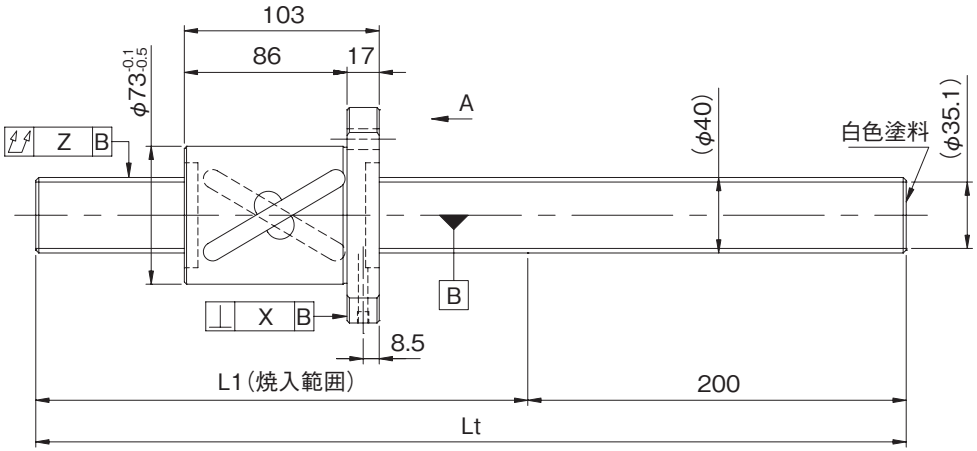


| 形式番号<br>(軸端 未加工品) | L1 | Lt | 最大ストローク<br>(L1-ナット長) |
|---|---|---|---|
| GY4040BS-HUBR-2000A | 1800 | 2000 | 1697 |
| GY4040BS-HUBR-3000A | 2800 | 3000 | 2697 |
| GY4040BS-HUBR-4000A | 3800 | 4000 | 3697 |

・納入時はナット内のみにグリースを封入し、防錆油を塗布いたします。ご使用時には潤滑剤を供給してください。







## ●軸端加工形状

在庫転造ボールねじには、各サイズごとに弊社推奨の軸端加工形状を用意しております。
下記弊社推奨の軸端加工形状のほかに、ご要望によりキー溝、タップ穴、平取り加工なども追加工出来ますので弊社までご用命ください。また、軸端加工した場合の形式例は下記の通りです。

**形式例**：軸端　未加工品（左図）　⇒　軸端加工品
GY4040BS-HUBR-4000A　⇒　GY4040BS-HUBR-3930X3753-CAY
3930：ねじ軸全長　3753：ねじ部長さ

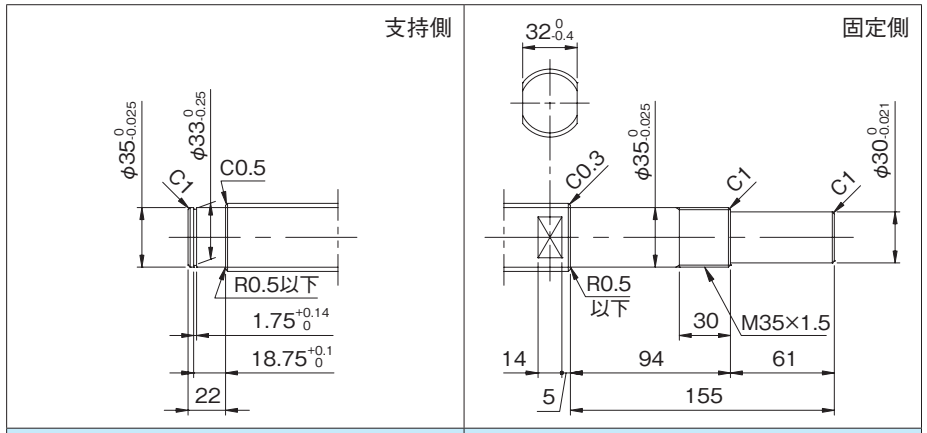


| 適用支持側サポートユニット | 適用固定側サポートユニット |
|---|---|
| ---- | BUT-35(丸形)　E-26参照 |

## ●オプション仕様

・防錆黒色被膜処理（被膜厚さ１～２μm）が対応可能です。

| リード精度<br>累積リード誤差 | 各部精度<br>X | <br>Z | 質量<br>(kg) |
|---|---|---|---|
| 0.21/300 | --- | 0.240 | 22.29 |
| | | 0.400 | 32.13 |
| | | 0.640 | 41.97 |