圧力伝送器(PRESSURE TRANSMITTER)

型式(Model): PRN02-5MP～100MP-**

仕様
(Specifications)

●負荷特性 (Loading Performance)

定格容量	(Rated Capacity)	: 5MPa,10MPa,20MPa,35MPa,50MPa,100MPa
許容過負荷	(Safe Overload)	: 150 %R.C.
限界過負荷	(Ultimate Overload)	: 200 %R.C.
定格出力	(Rated Output)	: 0V to 5V,1V to 5V,4mA to 20mA
精度	(Accuracy)	: ±1.0%F.S.

●電気特性 (Electrical Performance)

推奨印加電圧	(Recommended Excitation)	: +DC 12V to 28V
最大印加電圧	(Maximum Excitation)	: +DC 30V
絶縁抵抗	(Insulation Resistance)	: 1000 MΩ以上(+DC 50V)

●温度特性 (Temperature Performance)

温度補償範囲 (Conpensated Temperature range)	: -20℃ to 70℃
許容温度範囲 (Safe Temperature range)	: -30℃ to 80℃
零点の温度影響 (Temperature effect on Zero balance)	: ±2.0%F.S./-20℃ to 70℃
出力の温度影響 (Temperature effect on Output)	: ±2.0%F.S./-20℃ to 70℃

●その他 (The others)

保護等級 (IP Class)	: IP65 相当(Equivatent to IP65)
起歪体の材質 (Element Material)	: ステンレス鋼(Stainless Steel)
疲労寿命 (Fatigue Life)	: 定格圧力で10^6回 (10^6 times on rated load)
ケーブル (Cable)	: 直結1m-先端柳線(Direct connect 1m)

*別売 (Option)

接続ジョイント (Joint, JIS-Spec)	: R3/8 → R1/4 : R3/8 → G1/4
	: R3/8 → R1/8 : R3/8 → G1/8

型式表示 Model: PRN02 - *** (Type: シリーズ名, Rated Capacity: 定格容量) - * (Unit: 単位) - * (出力 Output) * - (取付ネジ External thread) S** ---- 特殊仕様 Special

- 定格容量 Rated Capacity:
  - 5MP:5MPa
  - 10MP:10MPa
  - 20MP:20MPa
  - 35MP:35MPa
  - 50MP:50MPa
  - 100MP:100MPa
- 出力 Output:
  - 1: 4mA to 20mA
  - 2: 0V to 5V
  - 5: 1V to 5V
- 取付ネジ External thread:
  - G:G3/8(JIS-SPEC)
  - G:G1/2(100MPa)
  - R:R3/8(JIS-SPEC)
  - R:R1/2(100MPa)

◎取り付けネジ(External thread):G3/8 or R3/8(JIS-Spec)

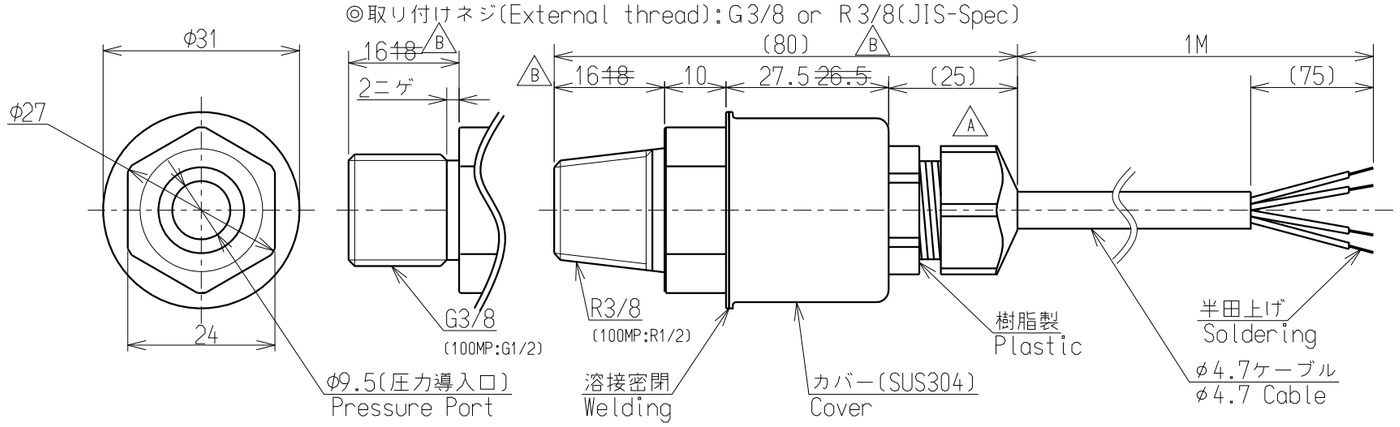

結線図 (Wiring diagram)

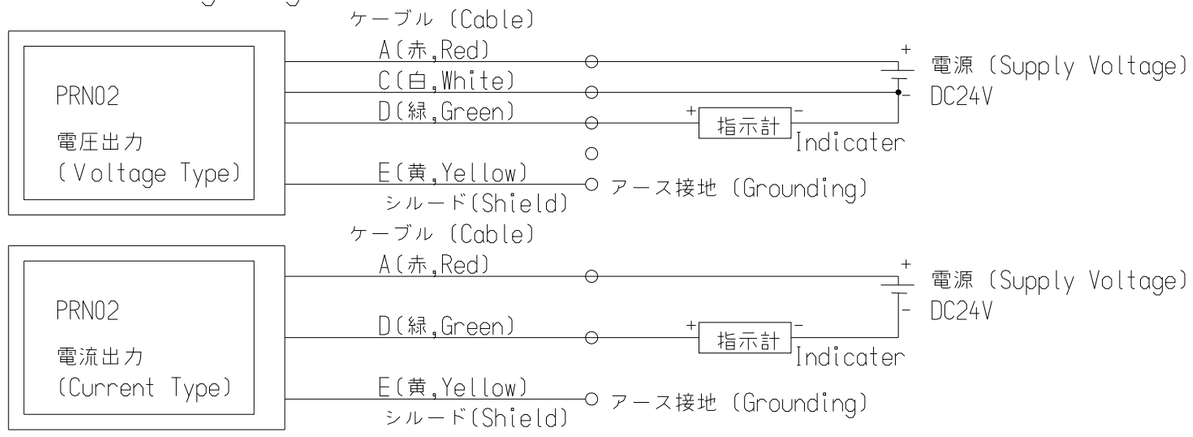

注記 (Warning) Eラインは、アース接地して下さい。(Grounding of the E wire)

公布	
K	○
S	
T	○
F	

符号 MARK	日付 DATE	変更事項 REASON	ECN NO.	担当 ENGINEER	承認 APPROVED
B	2010.6.16	KN10-0178		K.Hayashi	A.Ishioka
A	2005.9.21	KN05-0340		A.Ishioka	Y.Shinohra

ミネベア株式会社
MINEBEA CO.,LTD.
計測機器事業部

APPROVED	CHECKED	DRAWN
Y.SHINOHARA	N.MIUCHI	H.AOI

単位 UNIT: mm
尺度 SCALE: 1/1

一般公差 TOL	寸法 L	公差
	<L≦4	±0.1
	4<L≦16	±0.2
	16<L≦63	±0.3
	63<L≦250	±0.5
	250<L≦1000	±0.8
	角度 DEG	±0.5

材質 MATERIAL: -
表面粗さ SURF.ROUGH.: -
熱処理 HEAT TREAT.: -
表面処理 FINISH: -

作成日 DATE 2003.11.11
品名 DESCRIPTION: 外観仕様図 OUTLINE
品番 PART NO.(MODEL NO.): PRN02 Series
葉番 SHEET: /
図番 DRAWING NO.: KT51783-2
改訂 REV.: B