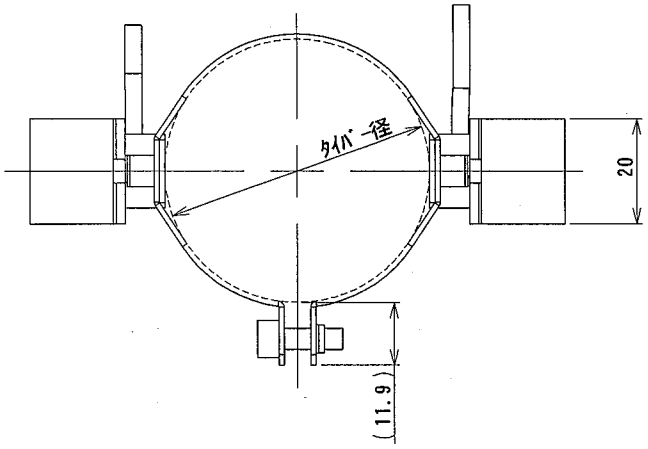

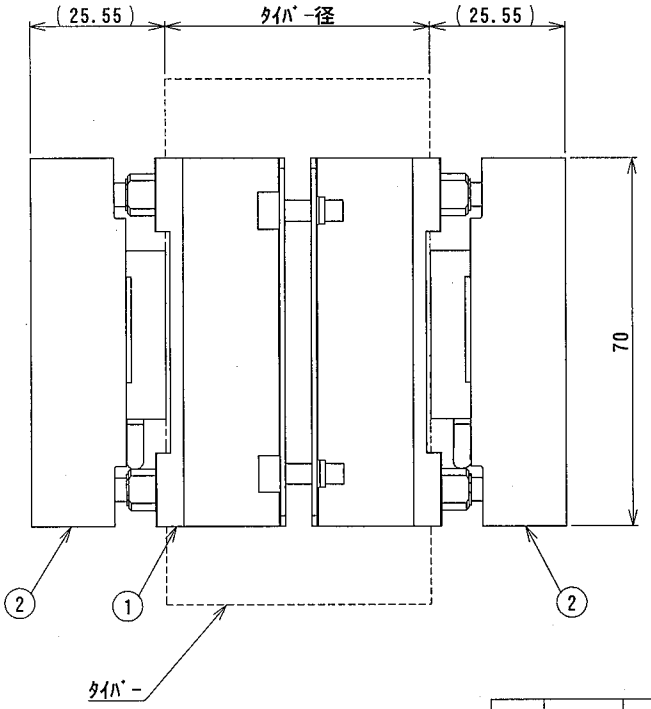

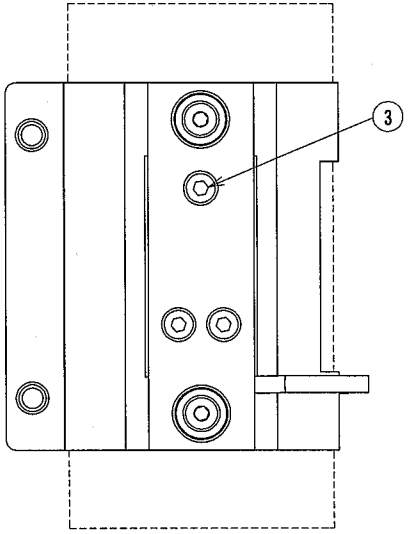

●ｶﾞｲﾄﾞ仕様

型式	TGS-XXX （XXXはﾀｲﾊﾞｰ径）
適用ﾀｲﾊﾞｰ直径	ΦXXX ±0.5 mm
材質	ﾀｲﾊﾞｰｹﾞｰｼﾞ取付金具:ｱﾙﾐ 取付ﾍﾞﾙﾄ:ｽﾃﾝﾚｽ その他:鋼材

●付属品

ﾀｲﾊﾞｰｹﾞｰｼﾞ取付ﾎﾞﾙﾄ 6本

ﾀｲﾊﾞｰｹﾞｰｼﾞと同時購入の場合ﾀｲﾊﾞｰｹﾞｰｼﾞを取り付けて出荷いたします。

●別売品

ﾀｲﾊﾞｰｹﾞｰｼﾞ	UX010	2個
専用AMP	①CSA-591	1個
	②CSD-592	1個

●構成

NO	名称	個数
1	ﾀｲﾊﾞｰｹﾞｰｼﾞ取付金具	2
2	取付ﾍﾞﾙﾄ	1
3	ﾀｲﾊﾞｰｹﾞｰｼﾞ取付ﾎﾞﾙﾄ	6

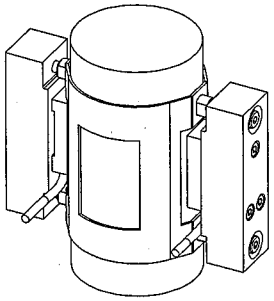

イメージ図

符号 MARK	日付 DATE	変更事由 REASON	ECN NO.	担当 ENGINEER	承認 APPROVED

ミネベア株式会社
MINEBEA CO., LTD.
計測機器事業部

APPROVED	CHECKED	DRAWN
能登	高山	田中

単位 UNIT mm
尺度 SCALE FREE

寸法公差 TOL	寸法 L	公差
	L≦4	±0.1
	4<L≦16	±0.2
	16<L≦63	±0.3
	63<L≦250	±0.5
	250<L≦1000	±0.8
	角度 DEG	±0.5

材質 MATERIAL
表面粗サ SURF. ROUGH.
熱処理 HEAT TREAT.
表面処理 FINISH

作成日 DATE 2006/07/13
品名 DESCRIPTION 制御用ﾀｲﾊﾞｰｹﾞｰｼﾞｶﾞｲﾄﾞ
品番 PART NO. (MODEL NO.) TGS-XXX
図番 DRAWING NO. KX51898-2
葉番 SHEET 1 / 1
改訂 REV. 0