COSEL POLタイプ

BRFS

呼称方法

BRF	S	50	L	- □
①	②	③	④	⑤

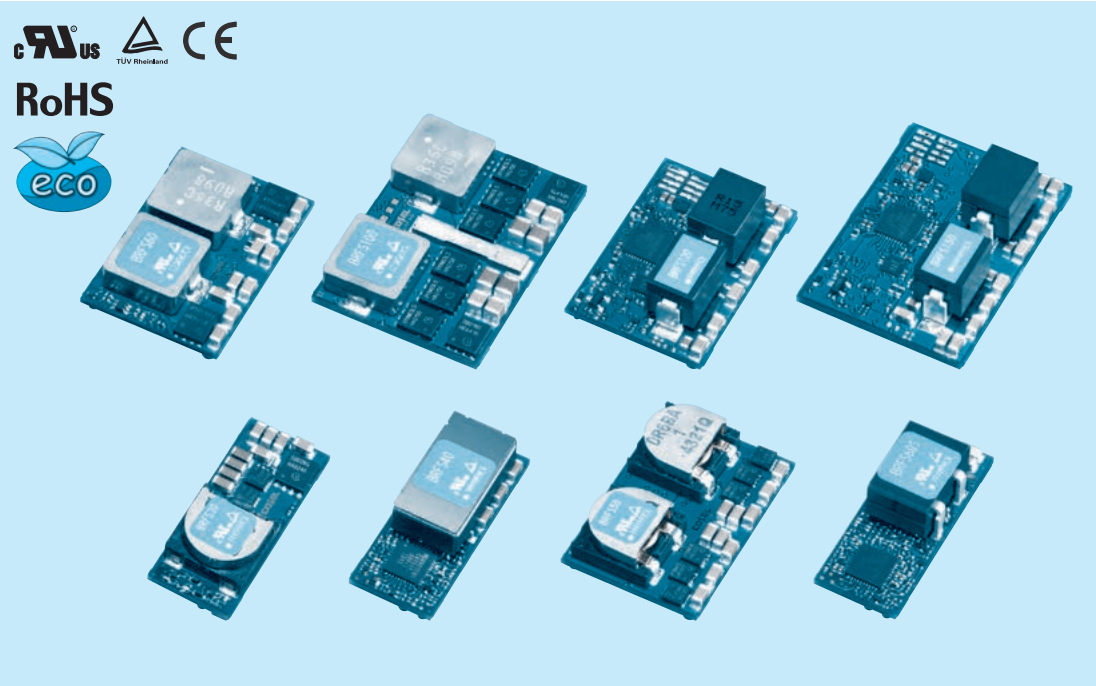

①シリーズ名
②単一出力
③定格出力電流
30：30A
40：40A
50：50A
60：60A
100：100A
120：120A
150：150A
④タイプ
空白：標準タイプ
L：低背タイプ（50A のみ）
S：小型タイプ（60A のみ）
⑤オプション
R：リモートコントロール（正論理）
I：POWERGOOD 付（BRFS30/40/60S のみ選択可）
P：並列運転可能（BRFS40/60S のみ選択可）
Y1：高速制御特性（BRFS100 のみ）
D：周波数同期機能付（BRFS120/150）
L：放熱用端子付（BRFS120/150）

※ リモートコントロールを使用しない場合は、GND と RC をショートしてご使用ください。
※ リモートセンシングを使用しない場合は、＋VOUT と＋S、GND と－S をそれぞれショートしてご使用ください。

モデル	BRFS30	BRFS40	BRFS50	BRFS50L	BRFS60	BRFS60S	BRFS100	BRFS120	BRFS150
最大出力電流〔A〕	30.0	40.0	50.0	50.0	60.0	60.0	100.0	120.0	150.0
DC 出力〔V〕	0.8 ～ 3.63	0.6 ～ 2.0	0.7 ～ 2.0	0.7 ～ 2.0	0.7 ～ 2.0	0.6 ～ 2.0	0.7 ～ 2.0	0.6 ～ 1.8	0.6 ～ 1.8 ※7

仕　様

	項目	BRFS30	BRFS40	BRFS50	BRFS50L	BRFS60	BRFS60S	BRFS100	BRFS120	BRFS150
入力	電圧〔V〕	DC4.5 ～ 14.0								
	電流〔A〕 ※1	3.41 typ	4.52 typ	5.68 typ	5.68 typ	6.82 typ	6.71 typ	11.24 typ	13.50 typ	16.90 typ
	効率〔%〕 ※1	88.0 typ	88.5 typ	88.0 typ	88.0 typ	88.0 typ	89.5 typ	89.0 typ	89.0 typ	89.0 typ
出力	電圧〔V〕 ※2	0.8 ～ 3.63	0.6 ～ 2.0	0.7 ～ 2.0	0.7 ～ 2.0	0.7 ～ 2.0	0.6 ～ 2.0	0.7 ～ 2.0	0.6 ～ 1.8	0.6 ～ 1.8 ※7
	定格電流〔A〕	30	40	50	50	60	60	100	120	150
	静的入力変動〔mV〕	5								
	静的負荷変動〔mV〕	5								
	リップル〔mVp-p〕 ※3	25								
	リップルノイズ〔mVp-p〕※3	50								
	電圧設定確度〔%Vo〕	±1								
	経時ドリフト〔mV〕 ※4	5								
	起動時間〔ms〕	8.0 typ					12.0 typ ※6	8.0 typ	12.0 typ ※6	
	電圧可変範囲〔V〕	外付抵抗にて可変可能								
		0.8 ～ 3.63	0.6 ～ 2.0	0.7 ～ 2.0	0.7 ～ 2.0	0.7 ～ 2.0	0.6 ～ 2.0	0.7 ～ 2.0	0.6 ～ 1.8	0.6 ～ 1.8 ※7
	電圧設定精度〔%Vo〕 ※5	±3								
付属機能	過電流保護	定格電流の 105% min で動作（間欠過電流、自動復帰）								
	リモートセンシング	可能（＋S のみ）		可能			可能（＋S のみ）	可能		
	リモートコントロール（RC）	可能（負論理：L で出力 ON、H で出力 OFF）								
絶縁耐圧	入力－出力	非絶縁								
環境	使用温・湿度	－40 ～＋85℃，20 ～ 95% RH（結露なし）（ディレーティング特性参照）								
	保存温・湿度	－40 ～＋100℃，20 ～ 95% RH（結露なし）								
	振動	10 ～ 55Hz 49.0m/s² 周期 3 分 X, Y, Z 方向各 1 時間								
	衝撃	196.1m/s² 11ms X, Y, Z 方向各 1 回								
適応規格	安全規格	UL60950-1，C-UL（CSA60950-1），EN60950-1 取得								
構造	外形寸法／質量	33.0×9.5×13.5mm（W×H×D）／10g max	33.0×10.9×13.5mm（W×H×D）／12g max	33.0×9.5×22.9mm（W×H×D）／15g max	33.0×7.0×22.9mm（W×H×D）／12g max	33.0×8.0×22.9mm（W×H×D）／15g max	33.0×12.7×13.5mm（W×H×D）／12g max	38.0×8.5×27.7mm（W×H×D）／22g max	33.0×12.7×22.9mm（W×H×D）／14g max	38.0×13.8×27.7mm（W×H×D）／21g max
	冷却方法	自然空冷／強制通風								
標準価格（税抜）〔円〕		3,500	3,800	4,800	4,800	5,100	4,500	6,600	6,000	7,600

※1 定格入力（DC12V）、定格出力（1.2V）、周囲温度 25℃
※2 TRM 抵抗オープン時、最低出力電圧が出力されます。
※3 規定する出力側外付セラミックコンデンサを、電源出力端から 50mm 離した箇所に取り付けて測定。取扱説明を参照してください。
※4 経時ドリフトは周囲温度 25℃、定格入出力にて入力電圧印加後 30 分～ 8 時間の変化です。
※5 電圧設定精度は ±0.5% のトリム抵抗を外付けした場合の静的入力変動と静的負荷変動、および周囲温度変動を含んだ変動です。
※6 RC 起動時の起動時間は他の BRFS と同じです。
※7 入力電圧条件によって、出力電圧設定範囲が異なります。

ブロックダイヤグラム

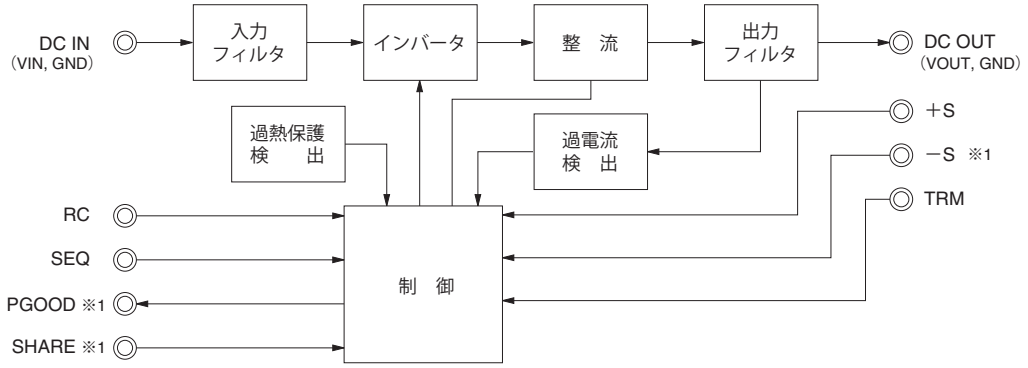

※1　BRFS30/40/60Sは除く

外　形

1. BRFS30

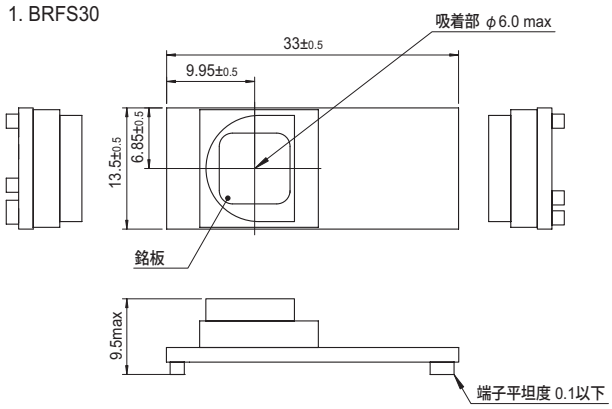

2. BRFS40

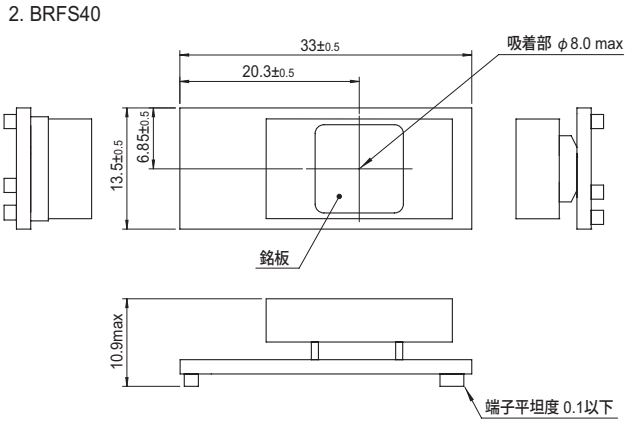

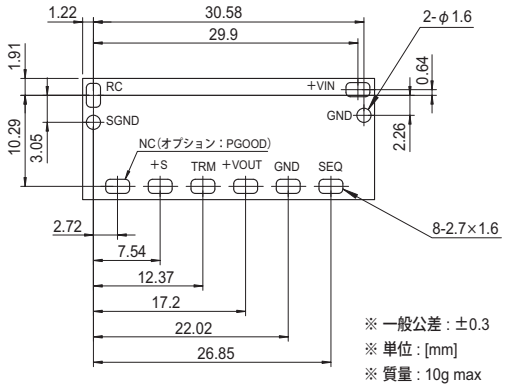

※ 一般公差：±0.3
※ 単位：[mm]
※ 質量：10g max
※ 端子材料：銅
※ 端子めっき処理：鉛フリーめっき

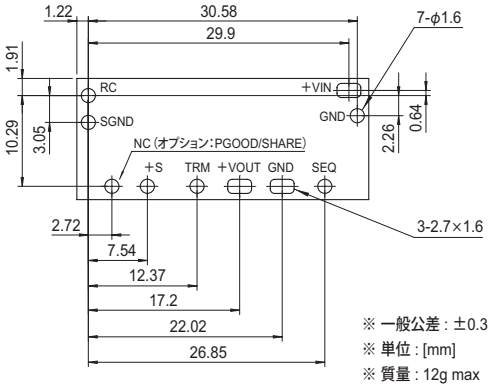

※ 一般公差：±0.3
※ 単位：[mm]
※ 質量：12g max
※ 端子材料：銅
※ 端子めっき処理：鉛フリーめっき

プリント基板推奨加工寸法
TOP VIEW

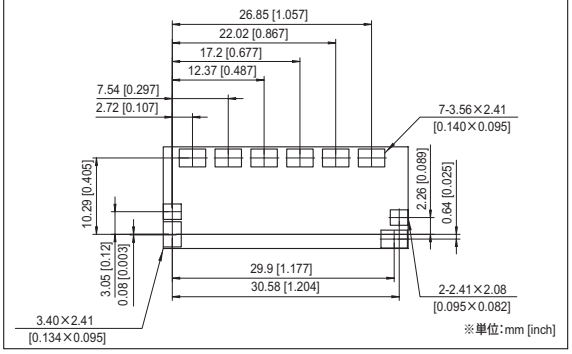

外　形

3. BRFS50/50L

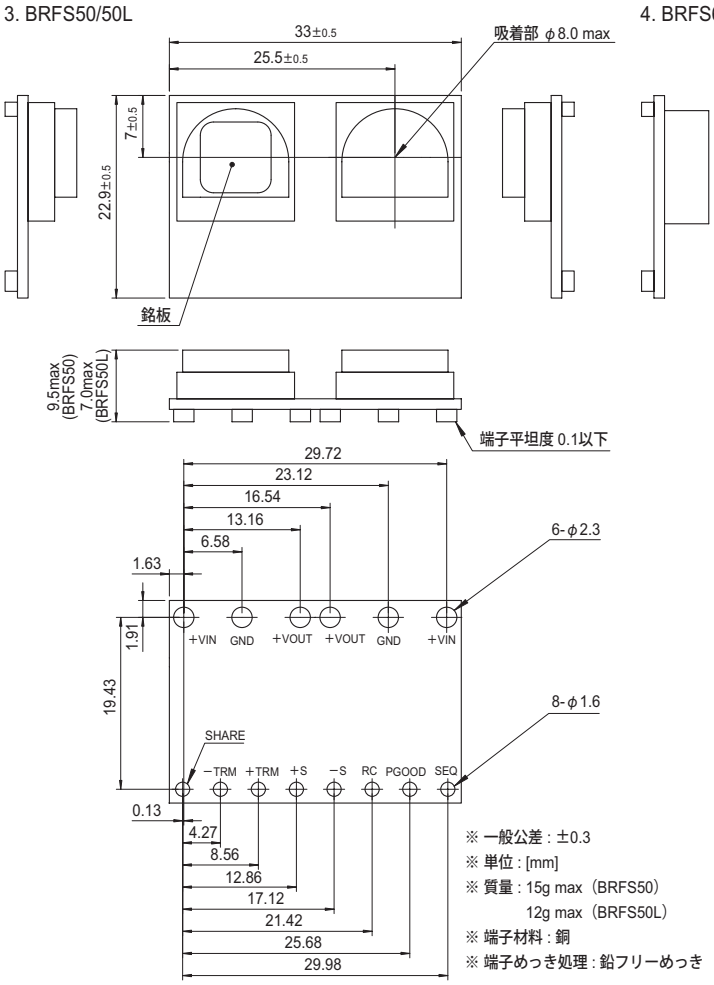

※ 一般公差 : ±0.3
※ 単位 : [mm]
※ 質量 : 15g max（BRFS50）
12g max（BRFS50L）
※ 端子材料 : 銅
※ 端子めっき処理 : 鉛フリーめっき

4. BRFS60

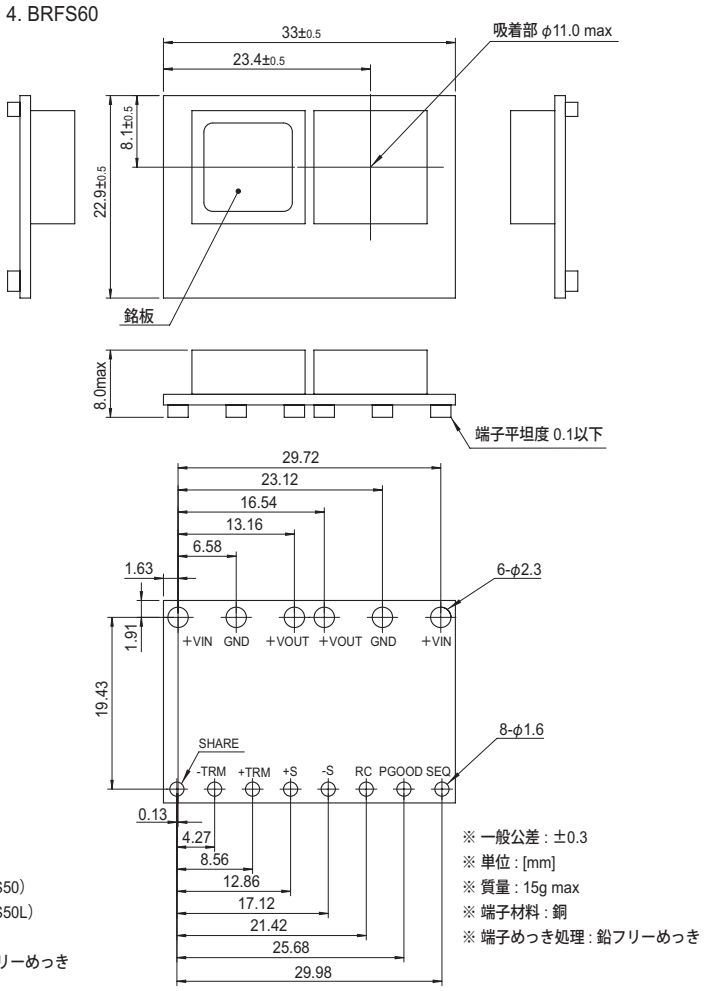

※ 一般公差 : ±0.3
※ 単位 : [mm]
※ 質量 : 15g max
※ 端子材料 : 銅
※ 端子めっき処理 : 鉛フリーめっき

プリント基板推奨加工寸法
TOP VIEW

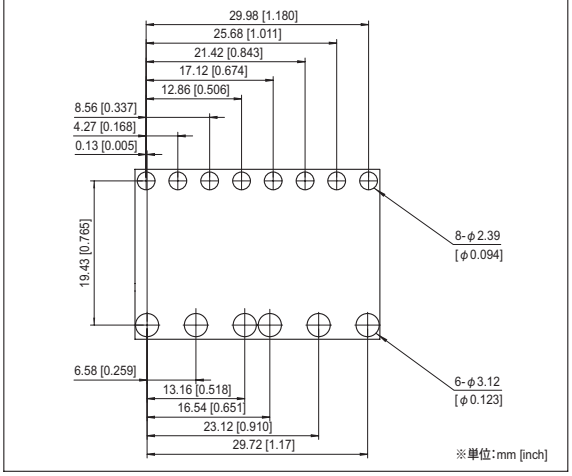

外　形

5. BRFS60S

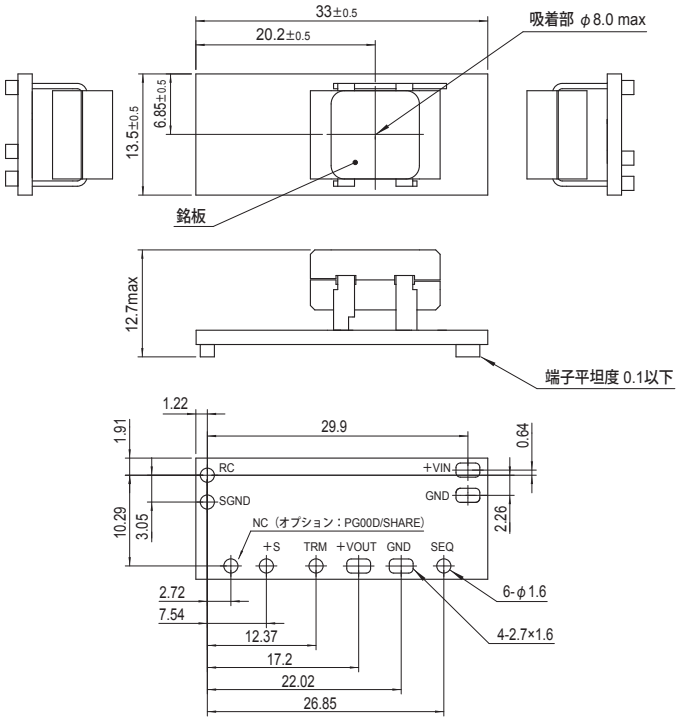

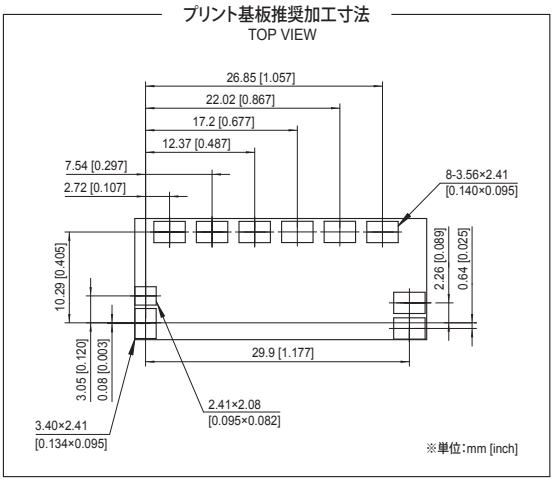

※ 一般公差 : ±0.3
※ 単位 : [mm]
※ 質量 : 12g max
※ 端子材料 : 銅
※ 端子めっき処理 : 鉛フリーめっき

6. BRFS100

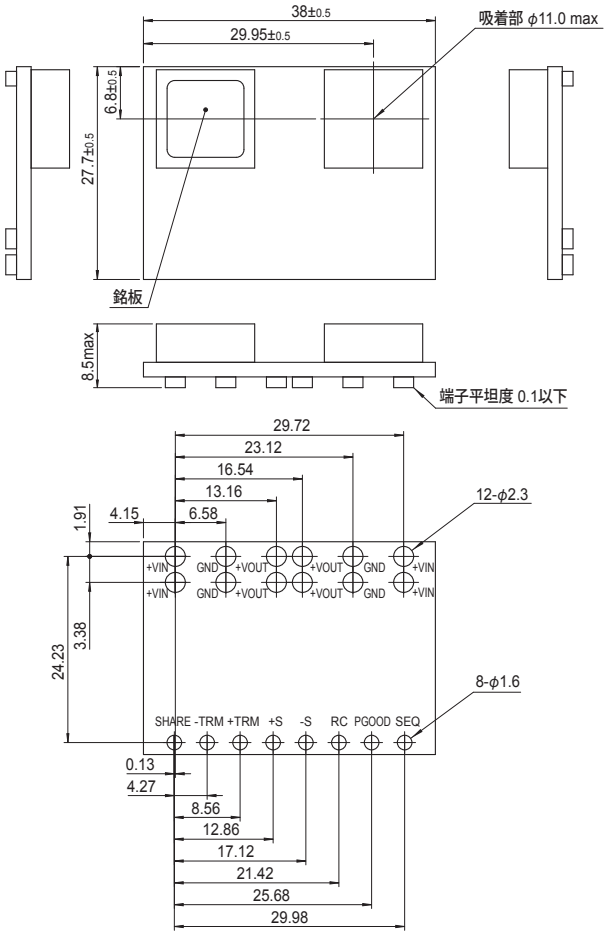

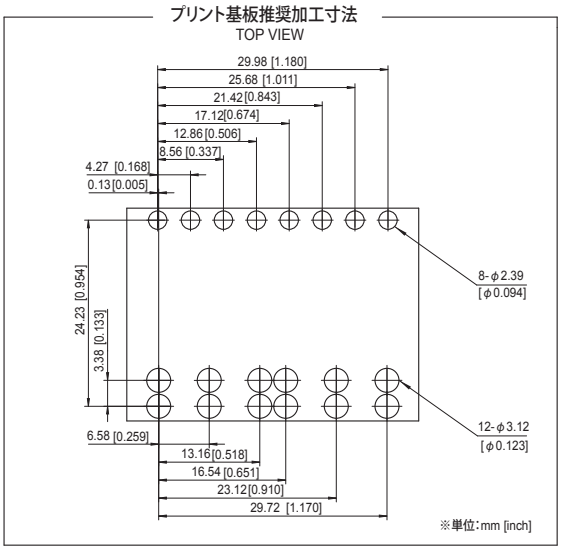

※ 一般公差 : ±0.3
※ 単位 : [mm]
※ 質量 : 22g max
※ 端子材料 : 銅
※ 端子めっき処理 : 鉛フリーめっき

外　形

7. BRFS120

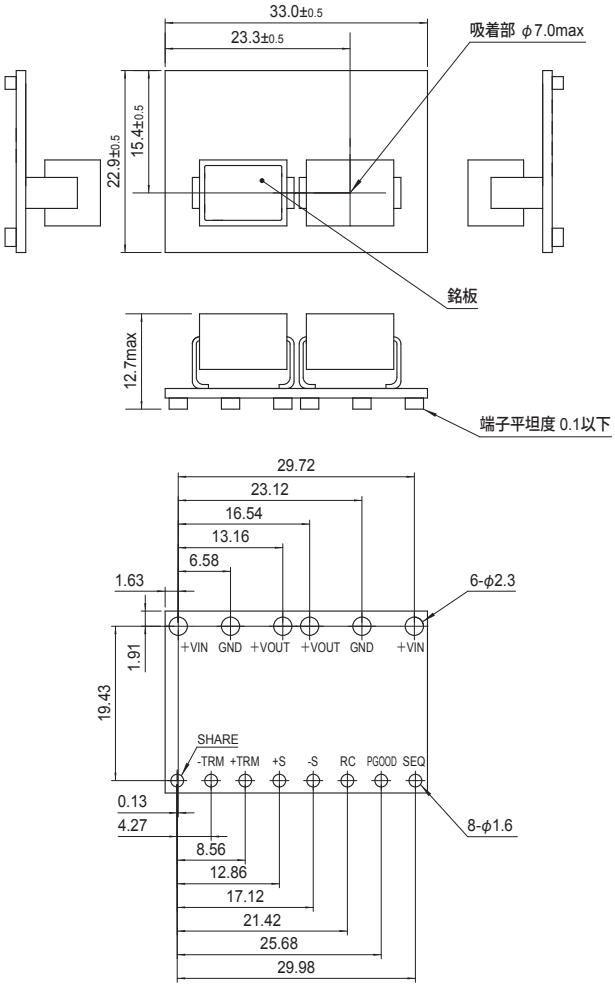

※ 一般公差 : ±0.3
※ 単位 : [mm]
※ 質量 : 14g max
※ 端子材料 : 銅
※ 端子めっき処理 : 鉛フリーめっき

8. BRFS150

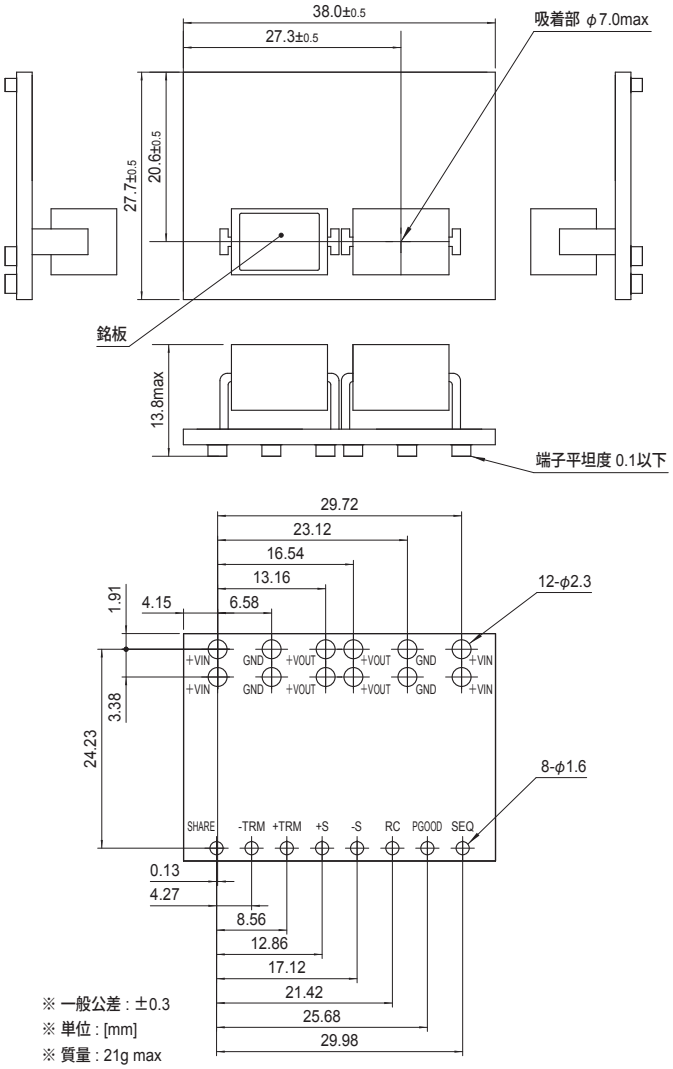

※ 一般公差 : ±0.3
※ 単位 : [mm]
※ 質量 : 21g max
※ 端子材料 : 銅
※ 端子めっき処理 : 鉛フリーめっき

プリント基板推奨加工寸法
TOP VIEW

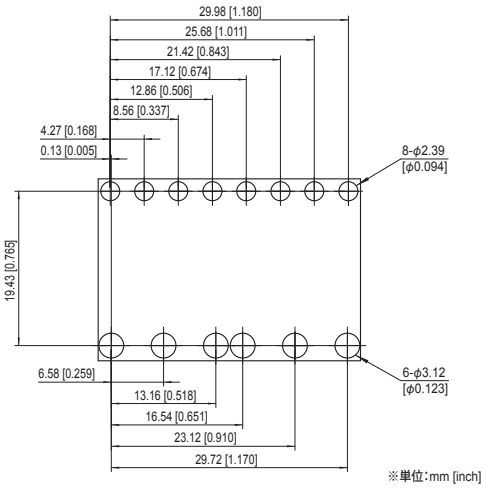
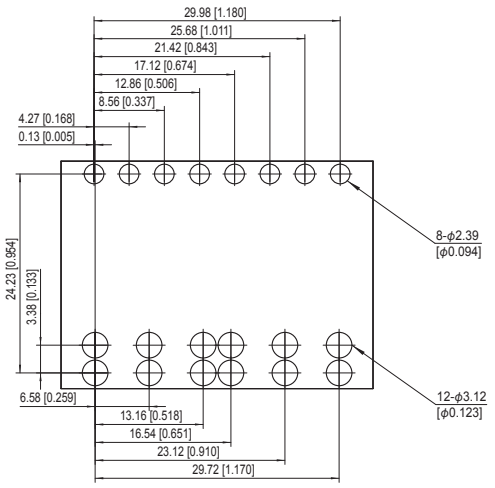
プリント基板推奨加工寸法
TOP VIEW